# YANGI O’ZBEKISTON

## taraqqiyotida tadqiqotlarni o'rni va rivojlanish omillari

# KONFERENSIYA TO'PLAMI

*15-To’plam*
*Yanvar, 2025*

«***Yangi O'zbekiston taraqqiyotida tadqiqotlarni o'rni va rivojlanish omillari***» mavzusidagi Respublika miqyosidagi ilmiy-amaliy konferensiya materiallari (5 noyabr 2022 yil) – T.: Qo'qon sh. 2023

Ilmiy-amaliy konferensiyasi materiallari to'plamida Respublikamiz o'qituvchilari, soha mutaxasislari, ilmiy tadqiqotchilar, magistrlar, talabalarning ilmiy maqolalari o'rin olgan.

## Taqrizchilar:

## D.SH.Xodjayeva- filologiya fanlari nomzodi, dotsent

## Muharrirlar:

## Qo'qon davlat pedagogika instituti,
## "Ustozlar uchun" MCHJ

## Tashkilotchilar:

I.M.Rasulov-pedagogika fanlari bo'yicha falsafa doktori (PhD)
Umida Barzieva – Farg'ona viloyat maktabgacha va maktab ta'limi boshqarma metodisti
Tursunxo'ja Abduraxmonov – Rishton tumani Faxriylar kengashi Raisi
Erkinjon Abdullaev – Rishton tumani Kasaba uyushmasi raisi
M.Temirboyev - falsafa fanlari nomzodi
T.Fayzullayev - siyosat fanlari doktori, professor
A.Rasulov - tarix fanlari doktori, professor

*To'plamda nashr etilgan maqola va tezislardagi ma'lumotlarning haqqoniyligiga mualliflar mas'uldirlar.*

Ushbu to'plam Qo'qon davlat pedagogika institute hamda "Ustozlar uchun" MCHJ tashkilotlari hamkorligidagi kengashining 2023 yil 5 noyabrdagi 10-sonli qarori bilan nashrga tavsiya etilgan.

# O‘ZBEK TILSHUNOSLIGIDA “KONSEPT” ATAMASINING TADQIQI

***Axmadaliyeva Gulmira Marufjon qizi,***
*Farg‘ona davlat universiteti, ingliz tili o‘qitish kafedrasi metodikasi o‘qituvchisi,*
*E-mail: gulmiraaxmadalieva594@gmail.com*

***Annotatsiya.*** *Ushbu maqolada konsept tushunchasining o‘zbek tilshunosligiga kirib kelishi, kognitiv tilshunoslikning muhim qismi sifatida shakllanishi keng yoritib berilgan. Bu sohada ish olib borgan olimlar tadqiqotlari tahlil qilingan.*

***Kalit so‘zlar:*** *konsept, freym, lisoniy paradigm, lisoniy ma’no, mantiqiy struktura.*

O‘zbek tilshunosligida esa “konsept” atamasi 1990-yillardan boshlab fanda namoyon bo‘la boshlagan. Bugungi kungacha bu tushuncha haqida ko‘plab olimlar va tilshunoslar tomonidan izlanishlar olib borilganligiga qaramay, ushbu tushunchaga aniq bir ta’rif berilmagan. O‘zbek tilshunoslari safida ham bu tushunchaga o‘z ta’riflarini bergan olimlar ko‘pchilikni tashkil etadi. Chunonchi, Sh.Safarov, N.Mahmudov, T.Mardiyev, M.Rahmatova, O‘.Yusupov, G‘.Hoshimov kabi olimlarning izlanishlari alohida ahamiyatga molik bo‘lib, bu sohaga doir izlanishlar ko‘lamini yanada oshirdi.

Konsept haqida tilshunos olim Sh.Safarov “har bir konseptning asosida tushuncha, obraz va lisoniy ma’no umumlashmasi yotadi, konseptlar inson ongida shakllanadigan turli kategoriyalarning asosini tashkil qiladi hamda ular uchun tayanch nuqta bo‘lib xizmat qiladi” degan fikrlarni aytib o‘tgan.

Yana bir o‘zbek tilshunos olimi T.Mardiyev esa o‘zining o‘ttizga yaqin mualliflik ishlarida aynan konsept tushunchasiga berilgan ta’riflar, xulosalar, nazariyalar haqida ham to‘xtalib o‘tadi. Tilshunosning fikricha: “Konseptlar, odatda, inson turmush tarzi bilan bog‘liq ma’lum tushunchalarni maxsus qoliplarga

solish, lisoniy va madaniy mavjudligini belgilashga qaratiladi. Ma'lum bir konsept har bir lingvomadaniyatda o'ziga xos shakllanishga ega sanaladi. Konseptlar, o'z navbatida, so'z ma'nolariga nisbatan keng talqin etiladigan, murakkab tipologik qurilmaga ega". Demak, konseptlar insonning odatdagi turmush tarzida qo'llanuvchi lisoniy birliklarni ham o'zida jamlaydi va har bir xalq lingvomadaniyatida o'ziga xos shaklga ega.

Tilshunos olim O'.Q.Yusupov esa konsept haqidagi izlanishlari asosida quyidagi ta'rifni keltiradi: "Konsept tushunchasi tashqi yoki ichki dunyodagi biror bir narsa yoki hodisa haqidagi ongimizdagi bilimlar yig'indisi bo'lib, u haqidagi obrazlar va unga bo'lgan ijobiy, salbiy, neytral munosabatlar asosida uni baholash mumkin. Konsept bilan tushunchani aysbergga o'xshatish mumkin. Agar konsept aysberg bo'lsa, uning suvdan chiqib turgan qismi tushunchadir". Lekin tilshunos O.Anorqulovaning fikriga ko'ra, aysbergning suvdan chiqib turgan qismi uning suvostidagi qismiga nisbatan anchayin kichikroq. Bundan ko'rinib turibdiki, biror so'zni konseptual jihatdan tahlil qilishda, avvalo, uning lisoniy paradigmada paydo bo'lgan voqelanishiga tushuncha deb qaraladigan bo'lsa, kognitiv jihatdan tadqiq etilganda uning yanada ko'proq mazmuni oshkor bo'laveradi. Demak, konsept tushunchasi so'zni shunchaki bildirayotgan ma'nosiga qarab emas, uning borliqda ifodalayotgan barcha tushunchalarini, inson onggi bilan bog'liq jihatlarini, lingvomadaniy ko'rinishlarini kognitiv talqinda tahlil etib beradi.

Bugungi kunda kognitiv tilshunoslik sohasini asosiy fragmentlari sifatida kognitiv qatlam (slot), freym, ssenariy, skriptlar, konseptualizatsiya kabilar nazarda tutiladi.

O'zbek tilshunosligida esa nazariy bilimlarda ham, amaliy izlanishlar orasida ham ramka (frame) lar haqidagi tadqiqotlar olib borilayotganini ko'rishimiz mumkin. Jumladan, A. Nurmonov, Sh. Safarov, M.Jo'rayeva kabi tilshunos olimlar ijodida bu boradagi qator ilmiy izlanishlarni ko'rishimiz mumkin.

Tilshunos olim A.Nurmonovning ilmiy tadqiqotlarida tilshunoslikning zamonaviy yo'nalishlaridan biri hisoblangan kognitiv tilshunoslik va shu sohaga doir lisoniy birliklarga alohida e'tibor qaratilgan. Shuningdek, kognitiv

tilshunoslikning o‘ziga xos jihatlari, o‘zbek tilshunosligida shakllanish bosqichlari va rivojlanishga turtki bo‘lgan omillar haqida ham ma’lumotlar berilgan. Yana bir o‘zbek tilshunosi Sh.Safarovning “Kognitiv lingvistika” risolasida esa Leonard Talmening freymning tuzilishi haqidagi ta’limoti ham keltirilgan. Unda aytilishicha, freymlarning mantiqiy strukturasi quyidagi oltita kognitiv bo‘lakdan iborat:

1. Figure (manzara, figura)
2. Ground (makon)
3. Path (yo‘nalish)
4.Motion (harakat)
5. Manner (metod, uslub)
6. Cause (sabab, motiv).

O‘zbek tilshunos olimalaridan biri M.Jo‘rayevaning ilmiy tadqiqot ishlaridagi kognitiv tilshunoslikka doir fikrlari ham alohida e’tiborga molikdir. Tilshunosning ta’kidlashicha: “Kognitiv tilshunoslik bilishga asoslanadi. U tilning kognitiv jihati bilan qiziqadi. Ma’lumki, bilish olamni bilishda inson ongida bilimning paydo bo‘lishi va boyib borishi jarayoni bo‘lib, bilimning o‘zgarishi bevosita yoki bilvosita til bilan bog‘liqdir. U inson bilishi bilan hamohangdir”. () Kognitiv tilshunoslikning paydo bo‘lishi nafaqat tilshunoslik tarixiga, balki kognitiv tadqiqotlarning rivojlanishiga, kognitiv fan deb ataladigan fanning rivojlanishiga ham bog‘liqdir. Insonning dunyoni o‘rganishi, bilishi, aks ettirishi va idrok etishi uchun maqsadli faoliyat natijasi bo‘lgan tafakkurning rolini alohida ta’kidlashimiz zarur.

**Foydalanilgan adabiyotlar ro‘yhati:**

1. Safarov Sh / Kognitiv tilshunoslik // Jizzax: Sangzor, 2006, 17-b
2. Mardiyev T. / “Baxt” konseptining lingvomadaniy va semantik talqini (ingliz va o‘zbek tillari qiyosida) //“Xorijiy filologiya: til, adabiyot, ta’lim” (Ilmiy axborotnoma jurnali). – Samarqand:SamDCHTI nashriyoti, 2016, №10.B.36-44;
3. Jurayeva M.M / Linguocognitive, national and cultural features of the modality category in French and Uzbek fairy tales // Tashkent-2016, 5, p.38

4. Yusupov O‘.Q / Ma’no, tushuncha, konsept va lingvokulturema atamalari xususida // Stilistika tilshunoslikning zamonaviy yo‘nalishlarida: Ilmiy amaliy konferensiya materiallari. – Toshkent, 2011. – B. 49.
5. Anorqulova O / Konsept tushunchasi va uning o‘zbek tilshunosligidagi tadqiqiga doir mulohazalar // Вестник магистратуры. 2022. № 4-2 (127), 52-55 b
6. Abdulhamid Nurmonov / Selected works ontheoretical and practical problems of linguistics. Selected works // - T., 2012, [1, p-3].
7. Safarov Sh. / Kognitiv tilshunoslik // Jizzax: “Sangzor”, 2006, 45-b
8. Jurayeva M.M / Linguocognitive, national and cultural features of the modality category in

French and Uzbek fairy tales // Tashkent-2016, 5, p.38

# “YULDUZLI TUNLAR” ASARI INGLIZCHA TARJIMALARIDA ONG OQIMI IFODALANISHI

***Radjabova Dildora Raximovna***
*Buxoro davlat universiteti*
*Ingliz adabiyotshunosligi va tarjimashunoslik kafedrasi*
*katta o‘qituvchisi*

***Annotatsiya.*** *Mazkur maqolada “Yulduzli tunlar” tarixiy romani asliyatida ong oqimining ifodalanishi hamda inglizcha tarjimalarida qayta yaratilishi haqida fikr yuritilgan.*

***Kalit so‘zlar:*** *ichki kechinma, poetic obraz, badiiy ifoda, badiiy uslub*

Badiiy psixologizmning ong oqimi sanalmish bevosita shakli orqali asar qahramonlarining ichki dunyosi yanada boyitiladi va ularga chuqur insoniylik hissi beriladi. Ong oqimi usuli o‘quvchini voqealar rivoji bilan emas, balki qahramonning ongidagi kechinmalar bilan tanishtiradi.

Asarda Boburning sevgi, siyosat va insoniy fazilatlar bilan bog‘liq ichki kechinmalari batafsil bayon etilgan. Boburning fikrlari va tushunchalari voqealarning tashqi ko‘rinishidan ko‘ra ko‘proq ularning ma’naviy ma’nosini aks ettiradi. Bu esa ong oqimi usulining markaziy xususiyatlaridan biri hisoblanadi.

Asarda Bobur ichki kechinmalarining chuqurligi tarixiy voqealarning hissiy va shaxsiy kontekstda talqin qilinishiga imkon yaratadi. Boburning Hindiston yurishlari yoki davlat boshqaruvidagi qarorlari nafaqat siyosiy voqealar sifatida, balki uning shaxsiy ehtiroslari va shubhalari bilan o‘zaro bog‘liq holda ko‘rsatiladi.

Asarda tasvirlangan manzaralar va muhit Boburning ruhiy holatini yoritish uchun metafora va timsollar bilan boyitilgan. Tungi osmonning yulduzlari va ularning harakati Boburning o‘z hayotidagi murakkabliklarni aks ettiruvchi poetik obraz sifatida xizmat qiladi. Bobur va uning atrofidagi boshqa qahramonlarning ichki kechinmalari ong oqimi orqali kontrast holatlarda yoritiladi.

Ong oqimi usuli orqali Bobur real voqealarni o‘z xayolotidagi timsollar bilan uyg‘unlashtiradi. Bu usul voqealar davomida Boburning o‘z xatolari, armonlari va orzulari bilan ichki kurashlarini chuqurroq yoritishga xizmat qiladi. O‘quvchini tarixiy voqealarning hissiy va falsafiy ma’nosini tushunishga undaydi. Ong oqimi usuli G‘arb adabiyotidan olingan bo‘lsa-da, P.Qodirov uni milliy ruhiyatga moslashtirgan. Boburning o‘zbek mentalitetiga xos bo‘lgan oilaviy qadriyatlari, vatanparvarlik va din bilan bog‘liq kechinmalari ushbu usul orqali aniq yoritilgan.

O‘zbek tilida: *Tasavvurida gavdalangan yong‘in alangasidan go‘yo uning badani qizib ketganday tuyuldi. Robiyani balo-qazodan asraydigan eng zo‘r qalqon ana o‘sha olov bo‘lishi mumkin! Tohir qaltis istakdan ko‘zlari yonib otasiga qaradi. “Aytsammikin? Yo‘q! Rozilik bermas!”*[2,20]

Asar qahramonlaridan biri Tohirning ichki monologidan va o‘xshatish badiiy ifoda usulidan foydalanilgan ushbu parchaning tarjimasini tahlilga tortamiz.

Bevosita tarjimada: *Takhir began to feel sorry as if the bridge was already crackling in flames. Here is the shield that can save Robiya!” Takhir looked at his father and uncle. “Should I tell them? No! My father won’t agree to run risks*. [6,19]

Bilvosita tarjimada: *“If the wooden bridge burns…” Tahir felt hot, as if the bridge were already crackling in the flames’ embrace. “That’s the shield that will save Robia!” Tahir looked at his father and uncle. “Should I tell them? No! Father would never let me take a risk like that”*. [3,128]

Mazkur hayotiy voqelik Pirimqul Qodirov romanida tarix haqiqatiga mos ravishda ifoda etilgan. Quva hududida kiraverishdagi Qorasuv ko‘prigi qulab, qo‘shin talafotga uchraydi – bularning barchasi tarixiy manbalardagi ma’lumotlardir. Xususan, “Boburnoma”da ham bu voqeaning “…qalin cherik kelib, ko‘rukda tiqilib, qalin ot va teva bu qora suvga yiqilib, zoye’ bo‘ldi” deya tasodif ekanligi aytiladi. “Yulduzli tunlar” romanida esa muallif bu tarixiy jarayonga badiiy tus beradi: go‘yoki Quvasoy ko‘prigi tasodif tufayli qulamagan, ya’ni Tohir ismli yigit boshliq bir guruh quvalik yigitlar o‘z yurtlarini himoya qilish maqsadida ko‘prikni avvaldan “mixlarni sug‘urib, to‘sinlarni arralab” shikastlab qo‘yishadi va dushmanga qarshi chiqadilar. Pirimqul Qodirov shu voqelik orqali Tohir obrazini

asarga olib kiradi va uni roman boshidanoq Bobur taqdiriga bog‘lab qo‘yadi. Asliyat matnidagi Tohirning tasavvurida gavdalangan yong‘in alangasi tahlilga tortilgan tarjimalarda *as if the bridge was already crackling in flames*, ya’ni ko‘prik olovda yonib kul bo‘layotgandek; *if the wooden bridge burns*, ya’ni yog‘och ko‘prik yonsa, degan mazmun kasb etgan. Bu esa tarjimonlarning tasavvurini ishga solib, turli vositalardan foydalanganini, qo‘shimcha ma’lumotlarni kiritganini namoyon etadi. Aslida esa bu o‘rinda qahramonning o‘ta tahlikali va xavfli ishga qo‘l urgani, ammo oqibati Robiya uchun foydali bo‘lishini taxmin qilgani ifoda etilgan.

O‘zbek tilida: *Tohir Robiyani esladi-yu yuragi bir orziqdi. Sulh tuzilganini eshitganmikin? Tohir uni juda sog‘ingan edi. Qani endi iloji bo‘lsa-yu, hozir devor oshib, qo‘shni hovliga o‘tsa. Robiyaga urush qanday daf bo‘lganini aytib berib, uning quvonganini ko‘rsa! Lekin qalliqlik odobi bunga yo‘l bermas, Tohir Robiya bilan faqat yashiriqcha uchrashar edi.*[2,64]

Bevosita tarjimada: *Takhir began to think of Robiya at once, and his heart pounded faster. Oh, how he missed her! He wished to jump over the massive wall to the neighbor yard right now. He wanted to tell Robiya that the war was over, - she probably didn’t know about peace, - he wanted to see her happiness! But no way, he would never do such a thing; he would meet Robiya secretly and face to face*. [6,59]

Bilvosita tarjimada: *Tahir immediately remembered Robia and his heart skipped a beat. Ah, how he missed her! He wanted to leap over the wall into the next courtyard right then and there, tell Robia the war was over – she probably hadn’t heard about the peace – and see her reaction! But no, he wouldn’t do it… He’d meet her secretly, as usual, alone.*[3,86]

Muallifning hikoyasi – bu qahramonning ichki dunyosini butun murakkabligi va tafsilotlari bilan o‘quvchiga to‘liq ochib berish uchun unga ijodiy erkinlik beradigan aniq badiiy uslub bo‘lib, muallif Pirimqul Qodirov ham qahramoni Tohir obrazining ichki kechinmalarini, fikrlarini, ich etini yeyayotgan dardlarini o‘quvchiga yetkazishga harakat qilgan. Mutarjimlar ham muallifni to‘liq tushungan holda qahramonning ruhiy azoblanishini his qila olishgan hamda o‘zbeklarga xos

odobni *He'd meet her secretly, as usual, alone* kabi jumlalar orqali tushuntirgan. Robiyani juda sog'ingan, uni ko'rishni yuragi orziqib kutgan, yangilikni aytib, uni tezroq xursand qilish ishtiyoqida bo'lsa ham o'z millatiga xos andisha, g'urur va hurmat ustunlik qilgan.

## FOYDALANILGAN ADABIYOTLAR RO'YXATI

1. Гинзбург Л.Я. О психологической прозе. О литературном герое. – СПб.: Азбука, 2016. – 704 с.

2. Қодиров П. Юлдузли тунлар; Бобур: Роман. – Т.:Ўзбекистон, 1990. – 462 б

3. C.Ermakova. Babur Starry Nights. – Karimov Foundation, 2021. – P.565

4. Radjabova Dildora Rakhimovna. (2024). DEVELOPMENT OF LITERARY PSYCHOLOGISM IN UZBEK LITERATURE. *Conferencea*, 69–72. Retrieved from https://www.conferencea.org/index.php/conferences/article/view/3394

5. Radjabova, Dildora. "PIRIMQUL QODIROVNING" YULDUZLI TUNLAR" ASARI INGLIZCHA TARJIMASIDA BOBUR PSIXOLOGIYASI." *ЦЕНТР НАУЧНЫХ ПУБЛИКАЦИЙ (buxdu. uz)* 45. (2024).

6. Tukhtasinov, U.R. Yoldoshev, A.A. Khamidov. Starry nights: novel / Bobur. – Samarkand: SamSIFL, 2018. –P.444

# EMOTIV-EKSPRESSIVLIKNING LINGVISTIK ASOSLARI

***Abdusattarova Shaxlo Toshtemirovna***
*Nukus Innovatsion Instituti*
*"Filologiya va tillarni o'qitish"*
*kafedrasi assistent o'qituvchisi*

***Annotatsiya.*** *Ushbu tezisda emotsional ekspressivlik xususiyatlari to'g'risida olimlarning qarashlari, emotsional-ekspressivlik lingvopoetik vositalari, emotsional hissiylik, ekspressivlik, uslubiylik, baho munosabat xususiyatlari, his tuyg'ularini o'rganish obekti hamda emotsional ekspressivlikni ifodalovchi frazeologik birliklari haqida ma'lumot berilgan.*

***Kalit so'zlar:*** *lingvofalsafaviy, lingvopoetik, emotsionallik, ekspressivlik, frazeologik turg'un birliklar, semantik modellar, leksema.*

***Аннотация.*** *В данной диссертации представлены сведения о взглядах ученых на особенности эмоциональной выразительности, лингвопоэтические средства эмоциональной выразительности, эмоциональную чувствительность, экспрессивность, методичность, особенности оценки и отношения, объект изучения чувств, а также фразеологизмы, выражающие эмоциональную выразительность.*

***Ключевые слова:*** *лингвофилософский, лингвопоэтический, эмоциональность, экспрессивность, фразеологические устойчивые единицы, семантические модели, лексемы.*

***Annotation.*** *This thesis provides information on the views of scientists on the characteristics of emotional expressiveness, linguopoetic tools of emotional expressiveness, emotional feeling, expressiveness, methodicality, characteristics of evaluative attitude, the object of studying feelings, and phraseological units expressing emotional expressiveness.*

***Key words:*** *linguophilosophical, linguopoetic, emotionality, expressiveness, phraseological stable units, semantic models, lexeme.*

Tilshunoslikda emotsional birliklarning ekspressiv xususiyatlari yetarlicha o‘rganilgan emas. Emotsiyalarning asosini insonni o‘rab turgan borliqqa obektiv munosabat turli kechinmalarda ifodalanadi. Inson atrofidagi olamni turlicha talqin qiladi va uni his tuyg‘ulari orqali seza boshlaydi. Shuni aytish lozimki inson hech qachon his-tuyg‘ularsiz haqiqatga erishmagan va erishaolmaydi. Inson his tuyg‘ularini o‘rganish obekti psixologiya va falsafa bo‘sa hissiyotlarni yetkazib berish vositasi esa til hisoblanadi. Til birliklarining emotsionalligi masalalari tilshunoslikdagi eng dolzarb va munozarali sohadir. Buyuk olim E.M.Galkina-Fedoruk emotsionallikni ekspressivlikka qaraganda torroq tushuncha deb ta‘riflagan. Emotsionallikni inson atrofidagi borliqqa munosabati hamda tinglovchiga hissiy tasiri deb tushunish mumkin. Tuyg‘ular psixologik hodisa, ya’ni insonning olamdagi voqea hodisalarga o‘z munosabatidir. Shuning uchun emotsionallik va ekspressivlik tushunchalari bir birini taqazo etadigan tushunchalardir [Yo‘ldoshev, Rashidova, 2016; 190].

Bu munosabat nutqda quvonch, baxt, qayg‘u g‘azab kabi shakllarida namoyon bo‘ladi. Tilshunos V.G.Gak tilning hissiy va ekspressiv imkoniyatlarini nazariy jihatdan ishlab chiqib, shunday fikrga keladi: “Inson nutqining hissiy tabiati har qanday nutq ma’nosida aks etadi” degan xulosaga keladi [Gak, 1989; 46].

O‘zbek tilshunosligida emotsional ekspressiv so‘zlar muayyan darajada o‘rganilgan va uning leksik qatlami tasniflangan, ulardan ma’lum bir darajada foydalanish usullari ham alohida keltirib o‘tilgan. Lekin hali hamon emotsional ekspressivlik tushunchalariga bag‘ishlangan ilmiy ishlar yetarli darajada emas. Emotsional-ekspressivlik lingvopoetik vosita sifatida tavsiflanib, tilda emotsionallik bilan ekspressivlik teng tushunchalar ekanligi olimlar tomonidan e’tirof etilgan, shuning uchun ham tilshunoslikda emotsional-ekspressivlik atamasi foydalanila boshlangan [O‘TIL, 1986; 342]. Yozuvchilar badiiy asarlarida emotsional-ekspressivlikdan o‘z asarlarining g‘oyaviy, badiiy hamda semantik yo‘nalishini belgilash, mazmun va mohiyati uslubiy rang barangligini ko‘rsatish uchun foydalanadi.

O‘zbek tilida emotsional hissiylik, ekspressivlik, uslubiylik, baho munosabat xususiyatlari ko‘plab frazeologik birliklariga xosdir. Masalan:

Asarlarda yozuvchi tomonidan ijobiy emotsional-ekspressivlikni o‘zida mujassam etuvchi, inson ma’lum bir shaxs, narsa va hodisa ta’sirida quvonch, zavq-u shavqqa erishgan paytda shunchaki *quvondi, sevindi, zavqqa to‘ldi, xursand bo‘ldi* kabi birliklardan emas balki *boshi osmonga yetti, sevinchi ichiga sig‘madi,og‘zi qulog‘iga yetti, terisiga sig‘may ketti, ko‘ngli tog‘dek ko‘tarildi, qo‘yi mingga yetti, do‘ppisini osmonga otdi, tishini oqini ko‘rsatmoq, dimog‘i chog‘ bo‘lmoq, yuragi qinidan chiqa yozmoq, boshi ko‘kka yetmoq* kabi frazeologik birliklardan kontekstual foydalanilsa bu hissiy rang barangligini ochib berishga shu bilan birga o‘quvchida o‘zgacha bir taasurot qoldirishiga xizmat qiladi. Frazeologik birlik insonning emotsional-ekspressiv hissiyotlarini ifoda etishda muayyan darajada emotsionallikka, ular ekspressiv ma’no tufayli butun boshli gapning ma’nosini oshirishga hissasini qo‘shadi.

Ijobiy emotsional birliklar xususan *quvonch* manosini ifodalovchi bir necha frazeologik birliklar mavjud bo‘lib, ular kognitiv belgilariga ko‘ra o‘ziga xos semantik modellarga ega. Insondagi quvonch hissini ifodalash uchun ma‘lum bir tana a‘zolarining holatini obrazli tarzda ko‘rsatish uchun quyidagi turg‘un birikmalar mavjud: *boshi osmonga yetmoq, boshi ko‘kka yetmoq, ko‘ngli ko‘tarilmoq, terisiga sig‘may ketmoq, og‘zi qulog‘iga yetmoq, og‘zining tanobi qochmoq* - behad sevinmoq, quvonmoq ma’nolarini ifodalaydi va insonning nihoyatda xursandligini, quvonchini obrazli tarzda o‘quvchiga yetkazib beradi.

Masalan: Imtihondan o‘tib pattani qo‘liga olgandan *og‘zi qulog‘iga yetib*, o‘zini qo‘yarga joy topolmadi. (Tohir Malik)

Anvarni bu oiladan sug‘urib olish kerak! Bu to‘g‘rida qo‘limdan kelganini ayamayman! Agar Muhayyo Anvarga ko‘ngil qo‘ysa *boshimni osmonga yetkazgan* bo‘ladi [Abdulla Qahhor, 2012; 24].

Yolg‘iz qolgach, qo‘ltig‘imdagi qalpoqchamni chiqarib kiyayotgan edim:

- Nega qaltiraysan? - deb so‘radi qalpoqcham.

- Rostini atrsam, qo‘rqayapman.

- Qo‘rqma. Qo‘rqoqlar hech qachon murodiga yetolmaydi. Shu gap esingdan chiqmasin, - *ko‘nglimni ko‘tardi* qalpoqcham [To‘xtaboyev, 2010; 114].

Ana Go‘ro‘g‘libek qomin to‘qlab, *dimog‘ini choqlab,* Temirxonga qarab, bir so‘z aytaverdi:

So‘zima quloq sol, kelgin Temirxon,
Qon bo‘p qoldi, urush qilib
Hindiston Otaliqqa Go‘ro‘glibek keldi de.
Yaxshi gapni olib borgin Temirxon [XOI, 2023; 252]!

Shu bilan birga insonning quvonchli va hayajonli vaziyatini inson ichki organlari holati orqali ifodalash mumkin. Ijobiy emotsiyani ifodalovchi *yuragi hapqirib ketmoq* - cheksiz hayajondan inson yuragi jumbushga kelishi; *yuragi yorilib ketmoq* - quvonchdan to‘lib toshmoq, yuragidan iliq to‘lqin tarala boshlamoq - quvonmoq kabi yurak so‘zi qatnashgan frazeologik birliklar mavjud. Masalan: Onamning nechog‘lik hayajonlanganini bir ko‘rsangiz edi! Boyaqish o‘zini qo‘yarga joy topolmay qoldi, *yuragi hapriqib ketdi*.

Qamoqqa olingan payt 34 yashar edi. Bu yil roppa-rosa ellik beshga to‘ldi. Biz yigirma bir yil diydorlashmadik. Yigirma bir yil-a! Aytishga oson. Hammasiga chidadik. Mayli, ishqilib, otang sog‘-salomat bo‘lsa bas. Eshitishimcha, Sibirga surgun qilingan kishilarning ko‘pchiligi o‘sha yerda uylanib olishgan emish... Ehtimol, u ham shunday qilgandir. Axir, bir iloj qilib yashash ham kerak-da! Faqat salomat bo‘lsa bas. Xudoyim-ey, a’zoyi badanim qaltirab ketyapti. Ishqilib, uchrashuv payti *yuragim quvonchdan yorilib ketmasa* koshkiydi [Aytmatov, Shoxonov, 1998; 11]...

Ko‘pincha har xil xayollar girdobida o‘zim bilan o‘zim yolg‘iz qolaman. O‘shanday g‘amgin damlar qulog‘imga Shostakovich asarlaridan birining tovushi chalinsa — bas, darhol *yuragimdan iliq to‘lqin tarala boshlaydi* [Aytmatov, Shoxonov, 1998; 52].

Mana shu oddiygina taxminiy haqiqatdan *yuragim hapriqib ketdi* va ko‘p o‘ylab turmasdan shahar tomon jo‘nadim [Aytmatov, Shoxonov, 1998; 11].

*Ichagi uzulgudek bo‘lib* - ko‘pincha inson kulguli voqea hodisani eshitgandagi kulish holatini ko‘rsatish uchun ushbu iboradan foydalaniladi. Masalan: Dasturxon atrofida qizg‘in suhbat bo‘ldi. Har xil mavzularda fikr almashdik. Lekin, Jambuldagi zoovettexnikumda o‘qib yurgan paytlaringizda ro‘y bergan “eshakchilik” to‘g‘risidagi hikoyangizni eshitib, hamma *ichagi uzilguncha kuldi* [Aytmatov, Shoxonov, 1998; 18].

Quvonchli vaziyatni ochib berish uchun etnofrazemalar ham mavjud. Ular *do‘ppisini osmonga otmoq, qo‘yi mingga yetmoq* kabilardir.

Xulosa qilib shuni qayd etish mumkinki o‘zbek tilida inson zavq, quvonch, mamnunlik xusanchilik holatlarini o‘zida aks ettiruvchi frazeologik birliklar muhim ahamiyatga ega. Keltirilgan ijobiy emotsiyalarni asarlarda rang barang tarzda, asar personajlarini nutqini jarangdorroq qilish maqsadida yozuvchilar leksemalardan ko‘ra frazeologik birliklardan keng foydalanishni afzal ko‘radi. Kuzatishlardan ko‘rinib turibdiki insonning hissiy holatini ifodalaydigan frazeologik turg‘un birliklar emotsional-ekspressivligi jihatidan kerakli leksik ekvivalentlar bilan o‘zaro taqqoslanadi hamda ma‘noni kuchli va obrazli qilib tasvirlashga hissa qo‘shadi.

**Foydalanilgan adabiyotlar**

1. Abdulla Qahhor Anor qissa va hikoyalar G‘afur G‘ulom nomidagi nashriyot-matbaa ijodiyuyi Toshkent –2012.- 200 b.

2. Xalq og‘zaki ijodi. «Gulnor pari» doston «Go‘ro‘g‘li» dostonlari turkumidan T.: “Oltin qalam”, 2023. - 320 b.

3. Xudoyberdi To‘xtaboyev Sariq devni minib roman Toshkent Yangi asr avlodi - 2010. - 236 b.

4. Yo‘ldoshev B.,Rashidova U. O‘zbek Frazeologiyasi (bibliografik ko‘rsatkich) - T., 2016. - 190 b.

5. O‘zbek tili leksikologiyasi. - T.: Fan, 1986. - 342 b.

6. Chingiz Aytmatov Muxtor Shoxonov Cho‘qqida qolgan ovchining ohi-zori (Asr adog‘ida aytilgan istig‘for) «Sharq» nashriyot-matbaa konserni bosh tahririyati Toshkent — 1998. - 225 b.

# AXBOROT-KUTUBXONA RESURSLARINI RIVOJLANTIRISH

***Egamnazarova Sadoqat Shavkatovna***

*Navoiy davlat universiteti Axborot-resurs markazida Axborot-kutubxona resurslari bilan xizmat ko'rsatish bo'lim boshlig'i*

***Annotatsiya:*** *Axborot-kutubxona resurslari zamonaviy jamiyatda muhim rol o'ynaydi. Ular nafaqat bilim manbai, balki madaniyat va axborot almashinuvi uchun muhim platformadir. Bugungi kunda axborotning tezkor tarqalishi va raqamli texnologiyalarning rivojlanishi axborot-kutubxona resurslarining sifatini va ko'lamini oshirish zaruratini tug'dirmoqda. Ushbu maqolada axborot-kutubxona resurslarini rivojlantirishning asosiy yo'nalishlari, muammolari va kelajakdagi istiqbollari haqida ma'lumotlar berilgan.*

***Kalit so‘zlar:*** *axborot-kutubxona resurslari, maxsus treninglar, ma'lumotlar, axborot, savodxonlik, hamkorlik.*

Axborot-kutubxona resurslarini rivojlantirish uchun zamonaviy texnologiyalarni joriy etish juda muhimdir. Raqamli kutubxonalar, elektron kitoblar, onlayn ma'lumot bazalari va boshqa raqamli resurslar kutubxonalar faoliyatini yangi bosqichga olib chiqmoqda. Bunday resurslar foydalanuvchilarga kerakli axborotni tez va oson topishga yordam beradi. Elektron kutubxonalarda mavjud bo'lgan resurslar nafaqat mahalliy, balki global miqyosda ham foydalanish imkonini beradi. Bunday imkoniyatlar, ayniqsa, talabalar va tadqiqotchilar uchun juda muhimdir, chunki ular kerakli ma'lumotlarga tezda erishishlari mumkin. Axborot-kutubxona resurslarini rivojlantirishda foydalanuvchilarni o'qitish va ularga axborotdan samarali foydalanishni o'rgatish muhim ahamiyatga ega. Kutubxonalar faqat axborot manbai emas, balki foydalanuvchilarni axborot qidirish, tahlil qilish va undan foydalanish bo'yicha o'qituvchi sifatida ham xizmat qilishlari kerak. Buning uchun kutubxona xodimlari maxsus treninglar o'tkazishi, seminarlar va master-klasslar tashkil etishi zarur. Foydalanuvchilarni axborot savodxonligini oshirish, ularning axborotdan samarali foydalanish ko'nikmalarini rivojlantirishga

yordam beradi. Axborot-kutubxona resurslarini rivojlantirishda hamkorlik aloqalarini o'rnatish zarur. Kutubxonalar o'rtasida, shuningdek, ta'lim muassasalari, ilmiy-tadqiqot institutlari va boshqa tashkilotlar bilan hamkorlik qilish orqali axborot resurslarini kengaytirish mumkin. Bunday hamkorliklar axborot almashinuvi, tajriba va bilimlarni o'zaro bo'lishish imkoniyatini yaratadi. Masalan, kutubxonalar birgalikda tadqiqotlar o'tkazishi, bir-birining resurslaridan foydalanishi va birgalikda yangi axborot resurslarini yaratishi mumkin.[1]

Axborot-kutubxona resurslarini rivojlantirishda foydalanuvchilarning ehtiyojlarini hisobga olish muhimdir. Kutubxonalar foydalanuvchilar bilan muntazam ravishda muloqot qilishi, ularning fikr va takliflarini tinglashi kerak. Foydalanuvchilar ehtiyojlarini aniqlash orqali kutubxonalar o'z resurslarini yanada samarali tashkil etishi mumkin. Bu, o'z navbatida, foydalanuvchilarning axborot-kutubxona resurslariga bo'lgan qiziqishini oshiradi.[2]

Axborot-kutubxona resurslarini rivojlantirishda moliyaviy manbalarni kengaytirish zarur. Kutubxonalar ko'pincha cheklangan budjet bilan ishlaydi, shuning uchun qo'shimcha moliyaviy manbalarni topish muhimdir. Bu, masalan, grantlar, homiylik, ijtimoiy loyihalar yoki davlat dasturlari orqali amalga oshirilishi mumkin. Moliyaviy manbalarni kengaytirish orqali kutubxonalar o'z resurslarini yangilash, yangi texnologiyalarni joriy etish va foydalanuvchilar uchun qulay sharoitlar yaratish imkoniyatiga ega bo'ladi. Axborot-kutubxona resurslarini rivojlantirishda raqamli savodxonlikni oshirish zarur. Raqamli texnologiyalarning rivojlanishi bilan birga, foydalanuvchilar raqamli resurslarni qanday qidirish, ulardan qanday foydalanish va axborotni qanday tahlil qilishni bilishlari kerak. Kutubxonalar raqamli savodxonlikni oshirishga qaratilgan dasturlarni ishlab chiqishi va amalga oshirishi lozim. Bu foydalanuvchilarga raqamli axborotni samarali qidirish va ishlatish imkonini beradi. Axborot-kutubxona resurslarini rivojlantirishda innovatsion yondashuvlarni joriy etish muhimdir. Kutubxonalar o'z faoliyatida innovatsion g'oyalarni amalga oshirish orqali foydalanuvchilarni jalb etishi va ularning qiziqishini oshirishi mumkin. Masalan, kutubxonalar o'z faoliyatida interaktiv texnologiyalarni, o'yinlar va boshqa innovatsion usullarni

qo'llash orqali foydalanuvchilarni jalb etishi mumkin. Bunday yondashuvlar kutubxonalarning zamonaviy va qiziqarli bo'lishiga yordam beradi. Axborot-kutubxona resurslarini rivojlantirishda o'zaro tajriba almashinuvi va xalqaro hamkorlikni rivojlantirish muhimdir. Boshqa mamlakatlardagi kutubxonalarning tajribalarini o'rganish va ularni o'z faoliyatida qo'llash orqali kutubxonalar o'z resurslarini yanada samarali rivojlantirishi mumkin. Xalqaro konferensiyalar, seminarlar va ko'rgazmalar orqali kutubxonalar o'zaro tajriba almashishi va yangi g'oyalarni o'z faoliyatida qo'llashi mumkin.[3]

**Xulosa:**

Natijada, axborot-kutubxona resurslarini rivojlantirish zamonaviy jamiyatda muhim ahamiyatga ega. Raqamli texnologiyalarni joriy etish, foydalanuvchilarni o'qitish, hamkorlik aloqalarini o'rnatish, foydalanuvchilar ehtiyojlarini hisobga olish, moliyaviy manbalarni kengaytirish, raqamli savodxonlikni oshirish, innovatsion yondashuvlarni joriy etish va xalqaro hamkorlikni rivojlantirish orqali axborot-kutubxona resurslarini yanada samarali rivojlantirish mumkin. Bu esa, o'z navbatida, jamiyatda bilim va axborot almashinuvi jarayonlarini yanada samarali tashkil etishga yordam beradi.

**Foydalanilgan adabiyotlar:**

1. Abduraxmonov, A. (2020). "Axborot-kutubxona resurslari: nazariya va amaliyot." Toshkent: O‘zbekiston Milliy Universiteti.
2. Karimov, B. (2021). "Raqamli kutubxonalar va ularning rivojlanish istiqbollari." Samarqand: Samarqand Davlat Universiteti.
3. Axmedov , D. (2019). "Kutubxona xizmatlari va axborot resurslarini rivojlantirish." Buxoro: Buxoro Davlat Universiteti.
4. Rahimov, S. (2022). "Axborot savodxonligi: nazariy asoslar va amaliy ko‘nikmalar." Toshkent: O‘zbekiston Respublikasi Oliy va o‘rta maxsus ta’lim vazirligi.
5. Murodov, X. (2023). "Kutubxona tizimida innovatsion yondashuvlar." Andijon: Andijon Davlat Universiteti.
6. Sirojiddinov, I. (2020). "Axborot-kutubxona faoliyati va uning samaradorligini oshirish." Namangan: Namangan Davlat Universiteti.
7. Qodirova, N. (2021). "Raqamli axborot resurslari va ularning kutubxonalardagi o'rni." Farg'ona: Farg'ona Davlat Universiteti.

# INGLIZ TILINI O‘QITISHDA INTERFERENSIYA VA UNI BARTARAF ETISH YO‘LLARI

***Haydarova Maftuna Murodilla qizi***
*Namangan davlat universiteti tayanch doktoranti*
E-mail:haydarovamaftuna1992@mail.ru

***Annotatsiya:*** *Maqolada chet tillar, jumladan, ingliz tili o‘qitish jarayonida birinchi til ya’ni ona tili ta’sirida fonologik, morfologik, sintaktik va semantik sohalarda yuzaga keladigan qiyinchiliklar hamda ularni bartaraf qilish bo‘yicha taklif va tavsiyalar berilgan.*

***Kalit so‘zlar:*** *interferensiya, transpozitsiya, leksika, fonetika, grammatika, morfologik soha, sintaktik soha, semantik soha, artikl.*

## Kirish

Har qanday chet til o‘rganishda ona tili muhim ahamiyat kasb etadi. Ya’ni ona tilida o‘zlashtirilgan bilim, ko‘nikma va malakalar asosida chet tildagi bilim, ko‘nikma va malakalar egallanadi. Biroq chet tilda nutq rivojlanishi ona tilida nutq rivojlanishi bir xilda kechmaydi. Sababi ona tilida nutq deyarli ong ishtirokisiz va maqsadli rivojlantirilmaydi. Bola nutqi va tafakkuri parallel rivojlanadi. Natijada bola ongida shakllangan fikrni ifoda etish maqsadida til vositalaridan foydalanadi va shu tariqa o‘zini o‘rab turgan borliqni anglay boshlaydi. Bolada borliqni idrok qilish jarayonida til bilan ifodalanadigan tushunchalar shakllanib boradi.

Chet tilda nutq rivojlanish jarayoni mutlaqo boshqacha kechadi. Chet til birliklarining egallanishi o‘rab turgan borliqni anglash jarayoni bilan muvofiq bo‘lmaydi. Shuning uchun chet tilda bilim, ko‘nikma va malakalar egallanishi uchun leksika, fonetika va grammatikaga oid til materiali metodik tayyorlanadi(tanlanadi, taqsimlanadi, tasniflanadi) va taqdim etiladi.

Tillarni o ‘rganish tartibi dastlab ona tilidan boshlanib, undan keyin ikkinchi til va, nihoyat, chet tilga o‘tiladi. Shuningdek, ona tili va ikkinchi til tabiiy

vaziyatda, chet til esa sun'iy muhitda o 'rganiladi. Chet tildagi muloqot, asosan, dars jarayonida muallim rahbarligida olib boriladi.

Chet tillar (ingliz tili, fransuz tili, nemis tili…)ni o'rganish jarayonida orttirilgan nutqiy tajriba ushbu tilni o'rganishga ijobiy hamda salbiy ta'sir ko'rsatishi mumkin. Psixologiyada til tajribasi yangi o'zlashtirilayotgan hodisaga to'sqinlik qilishi ya'ni halaqit berishi interferensiya, tilni o'rganishga ko'maklashishi ya'ni uni osonlashtirishga yo'llashi transpozitsiya deb ataladi. Salbiy ta'sir o'z navbatida ikki xil ko'rinishda namoyon bo'lishi mumkin:1) tillararo (ona tili, ikkinchi til, chet tilida) va 2)til ichki qiyinchiliklari (chet tilning o'zida). Qiyinchiliklar leksika, grammatika, talaffuzda uchraydi, nutq jarayonini tushunishga halaqit beradi. Natijada xatolar yuzaga keladi. Mavjud qiyinchiliklar o'qituvchi-o'quvchi, o'quvchi-o'qituvchi, o'quvchi-o'quvchi hamkorligida bartaraf etiladi.

Qiyosiy tilshunoslik muammolari va interferensiya hodisasini J.Buranov, O'. Yusupov, M.T.Irisqulov, K.S.Qodirova, V.G.Gak, V.M.Beldiyan, A.Sodiqov, G.X.Bakiyev kabi olimlar o'rgangan.

O'. Yusupov tillararo interferensiya hodisasini quyidagicha izohlaydi: "tillararo interferensiya nutqda nafaqat normadan og'ish shaklida namoyon bo'ladi, har bir tilda (lingvistik nuqtai nazarda) yoki nutq ko'nikmalarini salbiy o'tkazish shaklida (psixologik nuqtai nazarda) namoyon bo'lishi mumkin yoki ona tilining ko'nikmalarini o'tkazishga muvaffaqiyatsiz urinish (psixologik nuqtai nazarda), ya'ni nol shaklida ko'chirish hisoblanadi".[1]

Ko'nikmalarning ko'chishi o'spirin, ayniqsa, katta yoshdagilarga chet til o'qitishda dolzarb muammo hisoblanadi. Ruhshunoslik va tilshunoslikdagi tadqiqotlardan ma'lumki, boshlang'ich sinf o'quvchilarining til tajribalari ona tili va o'rganilayotgan chet til o'rtasidagi tafovutlarni farqlash darajasida rivojlanmagan bo'ladi.[2]

---

[1] Юсупов У .К. Теоретические основы сопоставителъной лингвистики. . Теоретические основы сопоставителъной лингвистики. –Т., 2007.-С-102.

[2] Lennon P. Contrastive Analysis, Error Analysis, Interlanguage. Bielefeld Introduction to Applied Linguistics. – Bielefeld: Aesthesis, 2008. – P. -2

Katta yoshlilar ona tili va o‘rganilayotgan chet til haqida ma’lum bilim, ko‘nikmaga ega bo‘lganliklari sababli tillararo tafovutlarni tahlil etadilar. Bu esa nutqiy faoliyat jarayonida ikkilanishga va tormozlanishga olib keladi. Soha mutaxassislarining fikricha, kichik yoshdagi o‘quvchilarning chet til o‘rganishdagi muvaffaqiyati asosida ularning gapga emas tushunchaga, grammatik qurilma, ya’ni shakliga emas, balki mazmunga e’tibor qaratishlari, interaksiya jarayonida ikkilanish va tormozlanish holatlariga tushmasliklari zamirida yotadi.[3]

Ingliz –o‘zbek tillararo interferensiyani keltirib chiqaruvchi sabablar:

1. Ingliz tildagi „artikl“ tushunchasi o‘zbek tilida mavjud emasligi;
2. Ingliz tilida ko‘makchi fe’llardan foydalanish holatlari o‘zbek tilida mavjud emasligi;
3. O‘zbek tilidagi kelishik qo‘shimchalarining vazifasini ingliz tilida predloglar bajarishi;
4. O‘zbek tilidan farqli ravishda ingliz tilida ish-harakatni ifodalovchi fe’l zamonlarining ko‘pligi;
5. O‘zbek tilida ravish fe’ldan oldin keladi, ingliz tilida esa u fe’ldan keyin keladi.

Interferensiya ta’sirida o‘quvchilar tomonidan ko‘p yo‘l qo‘yiladigan xatolar:

1. Ot so‘z turkumiga oid so‘zlarning barchasi ham –s, -es, -ies qo‘shimchalarini qabul qilish orqali ko‘plik shaklini beravermaydi. Masalan,

| Xato | to‘g‘ri |
|---|---|
| Man- mans | men |
| Tooth-tooths | teeth |
| Foot-foots | feet |

2. Fe’l so‘z turkumiga oid so‘zlarga hozirgi zamon 3-shaxs birlikda –s, -es, -ies qo‘shimchalarining qo‘shilishida yuzaga keladigan xatolar. Masalan,

[3] Brown D.H. Teaching by principles: An interactive approach to language pedagogy. – NY.: Longman, 2007. – 101 p.

| Xato | to‘g‘ri |
|---|---|
| Buy-buyes | buys |
| Cry-crys | cries |
| Have-haves | has |

3. Fe’l so‘z turkumiga oid so‘zlarni o‘tgan zamonda tuslash jarayonida xatoliklar kuzatiladi. Masalan,

| Xato | to‘g‘ri |
|---|---|
| Give-gived | gave |
| Take-taked | took |
| Make-maked | made |

Yuqoridagi xatolarning yuzaga kelishi ingliz tilda o‘zlashtirilgan grammatik ko‘nikmani amaliyotda qo‘llash doirasining kengayib ketishini anglatadi. Demak, chet til o‘rganish jarayonida egallangan til tajribasi ham interferensiyaga sabab bo‘lishi mumkin.

Interferensiyaning bir nechta bo‘linmalari mavjud bo‘lib, ular quyidagilar:

1) fonologik sohada- fonologik xatolar, ya'ni fonemalardan foydalanishdagi xatolar;

2) morfologik sohada-affikslardan noto‘g‘ri foydalanish jarayonida yuzaga keladigan morfologik xatolar;

3) sintaktik soha - so‘z tartibi, izchilligi, iboralar joylashuvi, gapning uyushiqligi, gap mantiqiyligi, jumla tuzilishidagi xatolar;

4) semantik soha – so‘zlar yoki gaplarni ma'nosini tushunishdagi xatolar.

**Xulosa va takliflar**

Chet til muallimi tillar o‘rtasidagi o‘xshashlik va nomutanosibliklarni ko‘rsatish uchun dars mashg‘ulotlariga qiyosiy mashqlar va o‘yinlarni kiritishi, chet tilida yo‘l qo‘yilgan xatolarni o‘quvchilar onggida mustahkamlanib qolmasligini ta’minlashi kerak. Interferensiya bilan bog‘liq muammolarni hal qilish har bir so‘zning lug‘at ma’nolarini chuqur tushungan holda tilni chuqur o‘rganish va tarjima qilishni talab qiladi. Shunday qilib, o‘quvchilar salbiy ta’sirni yumshatib,

ko‘proq lingvistik ravonlikka erishishlari mumkin. Shu sababli, chet tilini samarali o‘zlashtirish uchun nazariy tushunish, amaliy qo‘llash va lingvistik tahlilni o‘z ichiga olgan ko‘p qirrali yondashuv zarur.

Shuningdek, chet til muallimi o‘quvchilarning ona tilisini, ikkinchi tilni va o‘rganilayotgan chet tilni amaliy va nazariy puxta bilmog‘i darkor. Shuningdek, o‘qituvchining o‘qitish metodikasidan atroflicha xabardor bo‘lishi talab qilinadi.

**Foydalanilgan adabiyotlar ro‘yxati:**

1. Jalolov J.J. Chet til o‘qitish metodikasi,-Toshkent,2012.
2. Юсупов У .К. Теоретические основы сопоставителъной лингвистики. . Теоретические основы сопоставителъной лингвистики. –Т., 2007.-С-102.
3. M. &. S. A. Press., Analisis Kesalahan & Karakteristik Bentuk Pasif., Surakarta: Muhammadiyah University, 2014.
4. Melia Sri Rahayu and Syahrul Ramadhan. Language Acquisition Learning to Reduce Interference./ Advances in Social Science, Education and Humanities Research, volume 604 4th International Conference on Language, Literature, and Education (ICLLE-4 2021)
5. Lennon P. Contrastive Analysis, Error Analysis, Interlanguage. Bielefeld Introduction to Applied Linguistics. – Bielefeld: Aesthesis, 2008. – P. 51-60.
6. Brown D.H. Teaching by principles: An interactive approach to language pedagogy. – NY.: Longman, 2007. – 101 p.

# INGLIZ TILINI O‘QITISHDA INTERFERENSIYA VA UNI BARTARAF ETISH YO‘LLARI

***Haydarova Maftuna Murodilla qizi***
*Namangan davlat universiteti tayanch doktoranti*
E-mail:haydarovamaftuna1992@mail.ru

***Annotatsiya:*** *Maqolada chet tillar, jumladan, ingliz tili o‘qitish jarayonida birinchi til ya’ni ona tili ta’sirida fonologik, morfologik, sintaktik va semantik sohalarda yuzaga keladigan qiyinchiliklar hamda ularni bartaraf qilish bo‘yicha taklif va tavsiyalar berilgan.*

***Kalit so‘zlar:*** *interferensiya, transpozitsiya, leksika, fonetika, grammatika, morfologik soha, sintaktik soha, semantik soha, artikl.*

## Kirish

Har qanday chet til o‘rganishda ona tili muhim ahamiyat kasb etadi. Ya’ni ona tilida o‘zlashtirilgan bilim, ko‘nikma va malakalar asosida chet tildagi bilim, ko‘nikma va malakalar egallanadi. Biroq chet tilda nutq rivojlanishi ona tilida nutq rivojlanishi bir xilda kechmaydi. Sababi ona tilida nutq deyarli ong ishtirokisiz va maqsadli rivojlantirilmaydi. Bola nutqi va tafakkuri parallel rivojlanadi. Natijada bola ongida shakllangan fikrni ifoda etish maqsadida til vositalaridan foydalanadi va shu tariqa o‘zini o‘rab turgan borliqni anglay boshlaydi. Bolada borliqni idrok qilish jarayonida til bilan ifodalanadigan tushunchalar shakllanib boradi.

Chet tilda nutq rivojlanish jarayoni mutlaqo boshqacha kechadi. Chet til birliklarining egallanishi o‘rab turgan borliqni anglash jarayoni bilan muvofiq bo‘lmaydi. Shuning uchun chet tilda bilim, ko‘nikma va malakalar egallanishi uchun leksika, fonetika va grammatikaga oid til materiali metodik tayyorlanadi(tanlanadi, taqsimlanadi, tasniflanadi) va taqdim etiladi.

Tillarni o ‘rganish tartibi dastlab ona tilidan boshlanib, undan keyin

ikkinchi til va, nihoyat, chet tilga o‘tiladi. Shuningdek, ona tili va ikkinchi til tabiiy vaziyatda, chet til esa sun’iy muhitda o ‘rganiladi. Chet tildagi muloqot, asosan, dars jarayonida muallim rahbarligida olib boriladi.

Chet tillar (ingliz tili, fransuz tili, nemis tili…)ni o‘rganish jarayonida orttirilgan nutqiy tajriba ushbu tilni o‘rganishga ijobiy hamda salbiy ta’sir ko‘rsatishi mumkin. Psixologiyada til tajribasi yangi o‘zlashtirilayotgan hodisaga to‘sqinlik qilishi ya’ni halaqit berishi interferensiya, tilni o‘rganishga ko‘maklashishi ya’ni uni osonlashtirishga yo‘llashi transpozitsiya deb ataladi. Salbiy ta’sir o‘z navbatida ikki xil ko‘rinishda namoyon bo‘lishi mumkin:1) tillararo (ona tili, ikkinchi til, chet tilida) va 2)til ichki qiyinchiliklari (chet tilning o‘zida). Qiyinchiliklar leksika, grammatika, talaffuzda uchraydi, nutq jarayonini tushunishga halaqit beradi. Natijada xatolar yuzaga keladi. Mavjud qiyinchiliklar o‘qituvchi-o‘quvchi, o‘quvchi-o‘qituvchi, o‘quvchi-o‘quvchi hamkorligida bartaraf etiladi.

Qiyosiy tilshunoslik muammolari va interferensiya hodisasini J.Buranov, O‘. Yusupov, M.T.Irisqulov, K.S.Qodirova, V.G.Gak, V.M.Beldiyan, A.Sodiqov, G.X.Bakiyev kabi olimlar o‘rgangan.

O‘. Yusupov tillararo interferensiya hodisasini quyidagicha izohlaydi: “tillararo interferensiya nutqda nafaqat normadan og‘ish shaklida namoyon bo‘ladi, har bir tilda (lingvistik nuqtai nazarda) yoki nutq ko‘nikmalarini salbiy o‘tkazish shaklida (psixologik nuqtai nazarda) namoyon bo‘lishi mumkin yoki ona tilining ko‘nikmalarini o‘tkazishga muvaffaqiyatsiz urinish (psixologik nuqtai nazarda), ya’ni nol shaklida ko‘chirish hisoblanadi”.[1]

Ko‘nikmalarning ko‘chishi o‘spirin, ayniqsa, katta yoshdagilarga chet til o‘qitishda dolzarb muammo hisoblanadi. Ruhshunoslik va tilshunoslikdagi tadqiqotlardan ma’lumki, boshlang‘ich sinf o‘quvchilarining til tajribalari ona tili va o‘rganilayotgan chet til o‘rtasidagi tafovutlarni farqlash darajasida

[1] Юсупов У .К. Теоретические основы сопоставительной лингвистики. . Теоретические основы сопоставительной лингвистики. –Т., 2007.-С-102.

rivojlanmagan bo‘ladi.[2]

Katta yoshlilar ona tili va o‘rganilayotgan chet til haqida ma’lum bilim, ko‘nikmaga ega bo‘lganliklari sababli tillararo tafovutlarni tahlil etadilar. Bu esa nutqiy faoliyat jarayonida ikkilanishga va tormozlanishga olib keladi. Soha mutaxassislarining fikricha, kichik yoshdagi o‘quvchilarning chet til o‘rganishdagi muvaffaqiyati asosida ularning gapga emas tushunchaga, grammatik qurilma, ya’ni shakliga emas, balki mazmunga e’tibor qaratishlari, interaksiya jarayonida ikkilanish va tormozlanish holatlariga tushmasliklari zamirida yotadi.[3]

Ingliz –o‘zbek tillararo interferensiyani keltirib chiqaruvchi sabablar:

1. Ingliz tildagi „artikl“ tushunchasi o‘zbek tilida mavjud emasligi;
2. Ingliz tilida ko‘makchi fe’llardan foydalanish holatlari o‘zbek tilida mavjud emasligi;
3. O‘zbek tilidagi kelishik qo‘shimchalarining vazifasini ingliz tilida predloglar bajarishi;
4. O‘zbek tilidan farqli ravishda ingliz tilida ish-harakatni ifodalovchi fe’l zamonlarining ko‘pligi;
5. O‘zbek tilida ravish fe’ldan oldin keladi, ingliz tilida esa u fe’ldan keyin keladi.

Interferensiya ta’sirida o‘quvchilar tomonidan ko‘p yo‘l qo‘yiladigan xatolar:

1. Ot so‘z turkumiga oid so‘zlarning barchasi ham –s, -es, -ies qo‘shimchalarini qabul qilish orqali ko‘plik shaklini beravermaydi. Masalan,

| Xato | to‘g‘ri |
|---|---|
| Man- mans | men |
| Tooth-tooths | teeth |
| Foot-foots | feet |

[2] Lennon P. Contrastive Analysis, Error Analysis, Interlanguage. Bielefeld Introduction to Applied Linguistics. – Bielefeld: Aesthesis, 2008. – P. -2

[3] Brown D.H. Teaching by principles: An interactive approach to language pedagogy. – NY.: Longman, 2007. – 101 p.

2. Fe'l so‘z turkumiga oid so‘zlarga hozirgi zamon 3-shaxs birlikda –s, -es, -ies qo‘shimchalarining qo‘shilishida yuzaga keladigan xatolar. Masalan,

| Xato | to‘g‘ri |
|---|---|
| Buy-buyes | buys |
| Cry-crys | cries |
| Have-haves | has |

3. Fe'l so‘z turkumiga oid so‘zlarni o‘tgan zamonda tuslash jarayonida xatoliklar kuzatiladi. Masalan,

| Xato | to‘g‘ri |
|---|---|
| Give-gived | gave |
| Take-taked | took |
| Make-maked | made |

Yuqoridagi xatolarning yuzaga kelishi ingliz tilda o‘zlashtirilgan grammatik ko‘nikmani amaliyotda qo‘llash doirasining kengayib ketishini anglatadi. Demak, chet til o‘rganish jarayonida egallangan til tajribasi ham interferensiyaga sabab bo‘lishi mumkin.

Interferensiyaning bir nechta bo‘linmalari mavjud bo‘lib, ular quyidagilar:

1) fonologik sohada- fonologik xatolar, ya'ni fonemalardan foydalanishdagi xatolar;

2) morfologik sohada-affikslardan noto‘g‘ri foydalanish jarayonida yuzaga keladigan morfologik xatolar;

3) sintaktik soha - so‘z tartibi, izchilligi, iboralar joylashuvi, gapning uyushiqligi, gap mantiqiyligi, jumla tuzilishidagi xatolar;

4) semantik soha – so‘zlar yoki gaplarni ma'nosini tushunishdagi xatolar.

**Xulosa va takliflar**

Chet til muallimi tillar o‘rtasidagi o‘xshashlik va nomutanosibliklarni ko‘rsatish uchun dars mashg‘ulotlariga qiyosiy mashqlar va o‘yinlarni kiritishi, chet tilida yo‘l qo‘yilgan xatolarni o‘quvchilar onggida mustahkamlanib qolmasligini ta’minlashi kerak. Interferensiya bilan bog‘liq muammolarni hal qilish har bir

so‘zning lug‘at ma’nolarini chuqur tushungan holda tilni chuqur o‘rganish va tarjima qilishni talab qiladi. Shunday qilib, o‘quvchilar salbiy ta’sirni yumshatib, ko‘proq lingvistik ravonlikka erishishlari mumkin. Shu sababli, chet tilini samarali o‘zlashtirish uchun nazariy tushunish, amaliy qo‘llash va lingvistik tahlilni o‘z ichiga olgan ko‘p qirrali yondashuv zarur.

Shuningdek, chet til muallimi o‘quvchilarning ona tilisini, ikkinchi tilni va o‘rganilayotgan chet tilni amaliy va nazariy puxta bilmog‘i darkor. Shuningdek, o‘qituvchining o‘qitish metodikasidan atroflicha xabardor bo‘lishi talab qilinadi.

**Foydalanilgan adabiyotlar ro‘yxati:**

1. Jalolov J.J. Chet til o‘qitish metodikasi,-Toshkent,2012.
2. Юсупов У .К. Теоретические основы сопоставителъной лингвистики. . Теоретические основы сопоставителъной лингвистики. –Т., 2007.-С-102.
3. M. &. S. A. Press., Analisis Kesalahan & Karakteristik Bentuk Pasif., Surakarta: Muhammadiyah University, 2014.
4. Melia Sri Rahayu and Syahrul Ramadhan. Language Acquisition Learning to Reduce Interference./ Advances in Social Science, Education and Humanities Research, volume 604 4th International Conference on Language, Literature, and Education (ICLLE-4 2021)
5. Lennon P. Contrastive Analysis, Error Analysis, Interlanguage. Bielefeld Introduction to Applied Linguistics. – Bielefeld: Aesthesis, 2008. – P. 51-60.
6. Brown D.H. Teaching by principles: An interactive approach to language pedagogy. – NY.: Longman, 2007. – 101 p.

# SOlIQ BAZASI ORQAlI XUFYONA IQTISOdIYOTNI ANIQlASH VA UNI QISQARTIRISH AmAlIYOTINING TAHlIlI

*Toshkent davlat iqtisodiyot universiteti*
*mustaqil izlanuvchisi PhD*
***Raxmanov Laziz Erkabaevich***

***Annotasiya.*** *Mazkur maqolada respublikamizda so'nggi yillarda mamlakatda soliq va moliya sohalarida tadbirkorlik faoliyatini yuritish uchun qulay shart-sharoitlar yaratish, investitsiya muhitini yaxshilash hamda biznes doiralarining ishonchini yanada mustahkamlashga qaratilgan keng ko'lamli islohotlar yoritilgan. Shu bilan birga, iqtisodiyotda yashirin aylanma savdo va umumiy ovqatlanish, avtotransportda tashish, uy-joy qurilishi va ta'mirlash, turarjoy xizmatlarini ko'rsatish kabi sohalar o'rganilib, xorij tajribasi, mamlakatimizda uni qo'llash bo'yicha ilmiy-amaliy xulosa va takliflar shakllantirilgan.*

***Kalit so'zlar:*** *soliq tushumlari, tahlika-tahlil, xavflar, samaradorlik, raqamli platforma, usullar va vositalar, ilg'or axborot-kommunikasiya texnologiyalari, tahlil, optimallashtirish, soliq imtiyozlari, soliq stavkasi.*

**Kirish:** Keyingi yillarda jahonda xufyona iqtisodiyotni qisqartirish va uning oldini olishda soliq tizimidan samarali foydalanish masalalarining soliq siyosati ustuvor yo'nalishi sifatidagi ahamiyati ortib bormoqda. Xufyona iqtisodiyotning salbiy ta'sirlari oqibatida soliq tushumlarining hajmi sezilarli kamayishi holatlari namoyon bo'lmoqda. BMTning Savdo va taraqqiyot konferensiyasi hisob-kitoblariga ko'ra, "rivojlanayotgan mamlakatlar yiliga 100 milliard AQSh dollari miqdoridagi moliyaviy resurslarni "foydani o'tkazish" amaliyoti tarzida noqonuniy tarzda boshqa hududlarga o'tkazib, milliy iqtisodiyot doirasida soliqdan qochish holatlarini keltirib chiqarmoqda. Natijada budjetdagi yillik yo'qotishlar o'rtacha 250-300 milliard AQSh dollarini tashkil etmoqda" . Shu jihatdan ham jahonda

xufyona iqtisodiyotni ulushini kamaytirishda moliyaviy instrumentlardan samarali foydalanish dolzarb ahamiyat namoyon etmoqda. Jahonda global integratsiya jarayonlarining kuchayishi sharotida xufyona iqtisodiyotning ulushini kamaytirishda moliyaviy instrumentlardan samarali foydalanish masalalariga bag‘ishlangan izlanishlar olib borilmoqda. Xufyona iqtisodiyotning yuzaga kelishiga ta’sir etuvchi omillarni aniqlash, uni jilovlash va oldini olishda soliq instrumentlarining samaradorligini baholash, bu boradagi yangicha yondashuvlarni ishlab chiqish, raqamli texnologiyalardan foydalanish, noqonuniy moliyaviy oqimlarni kamaytirish, xufyona iqtisodiyotni jilovlash va uning oldini olishda soliq instrumentlaridan foydalanish uslubiyotini takomillashtirish kabilar mazkur muammo yechimiga qaratilgan ilmiy tadqiqotlarning ustuvor yo‘nalishlaridan hisoblanadi.

Ta’kidlash kerakki, soliq tizimida ro‘yxatdan o‘tmasdan faoliyat ko‘rsatish va soliq bazasini yashirish bularning orasida eng ko‘p faol bo‘lgan holat hisoblanadi. Ro‘yxatdan o‘tmasdan faoliyat ko‘rsatish asosan davlat ro‘yxatidan o‘tmasdan umum-ovqatlanish, savdo, ishlab chiqarish yoki xizmat ko‘rsatish nuqtasi tashkil etish orqali tovar va xizmat realizatsiyasini amalga oshirish, davlat ro‘yxatidan o‘tmasdan, elektron platforma va mesenjerlar orqali savdo (xizmat) ko‘rsatish, o‘ziga tegishli ko‘chmas (ko‘char) mulkni ijaraga berish bo‘yicha shartnomalarni hamda ular bo‘yicha olingan daromadni soliq organlarida ro‘yxatdan o‘tkazmaslik, QQS guvohnomasi mavjud bo‘lmasdan QQS bilan EXF rasmiylashtirish, QQS maxsus guvohnomasi nofaol bo‘lishi kabi holatlar amaliyotda ko‘p qo‘llanilsa, soliq bazasini yashirish doirasida esa, realizatsiya qilingan tovarlar qiymatini hisob hujjatlarida haqiqatda realizatsiya qilingan qiymatidan pasaytirilgan narxlar bo‘yicha aks ettirish, yuklarni tovar-kuzatuv hujjatlarini rasmiylashtirmasdan yoxud soxta hujjatlar bo‘yicha tashish, tovarlarni sotishdan (xizmat ko‘rsatishdan) olingan tushumni hisobot davridan keyingi davrga o‘tkazish (sotish hajmini va daromadni (foydani) qasddan kamaytirish) kabi yo‘nalishlarda kuzatilmoqda.

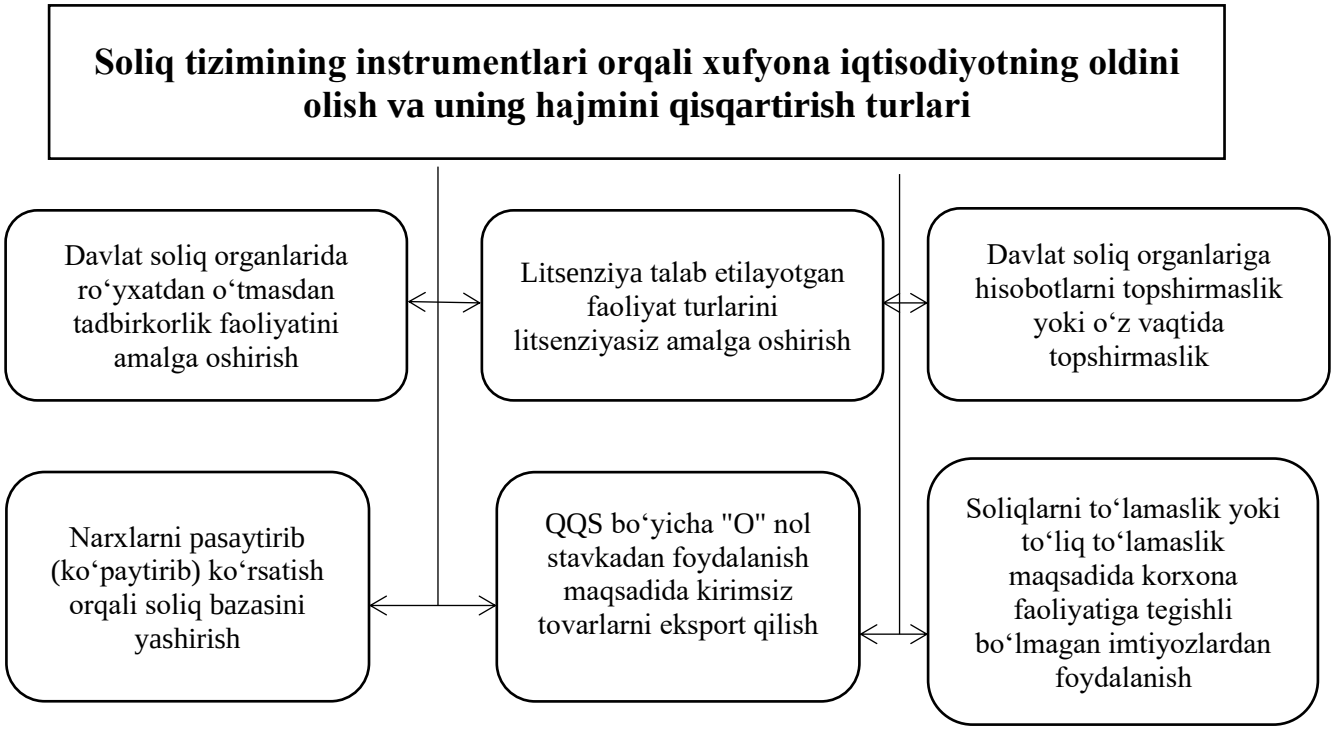


**1.-rasm. Soliq tizimining instrumentlari orqali xufyona iqtisodiyotning oldini olish va uning hajmini qisqartirish turlari[1]**

O‘zbekiston Respublikasi Prezidentining “Yashirin iqtisodiyotni qisqartirish va soliq organlari faoliyati samaradorligini oshirish bo‘yicha tashkiliy chora-tadbirlar to‘g‘risida” 30-oktyabr 2020-yildagi PF-6098-son Farmoni ijrosini ta’minlash maqsadida o‘ndan ortiq yangi me’yoriy hujjatlar ishlab chiqildi va ushbu jarayon davom ettirilmoqda. O‘zbekiston Respublikasi Prezidentining 2021-yil

21-apreldagi PQ-5087-son, 24-avgustdagi PQ-5231-son qarorlari va Vazirlar Mahkamasining 2020-yil 23-dekabrdagi 863-sonli, 2021-yil 7-yanvardagi 1-son, 28-apreldagi 249-son, 19-avgustdagi 529-son hamda 22-sentyabrdagi 595-son qarorlari va shu kabi qonunosti me’yoriy hujjatlarda respublikamizda xufyona iqtisodiyotni qisqartirish va uning oldini olishda soliq tizimiga ham bir qator vazifalar belgilab berilgan va ular bosqichma-bosqich amalga oshirilib borilmoqda.

Bugungi kunda qurilish sohasida xufiyona iqtisodiyot ulushi 50 foizni tashkil

[1] Muallif tomonidan tuzilgan.

qilib, ko‘chmas mulk ob’ektlari jismoniy shaxslarga naqd pulga sotilishida sotish narxini kamaytirib ko‘rsatish holatlari keng tarqalgan. Tahlillarga asosan 2023-yilda 1208 ta qurilish korxonasi tomonidan 23 209 ta ob’ekt bozor narxidan past qiymatlarda realizatsiya qilingan va natijada budjetga 110,8 mlrd.so‘m QQS to‘lanmagan. Agar, buni ayrim xorijiy davlatlar, masalan, Ozarbayjon davlati misolida qaraydigan bo‘lsak, bu yerda yuridik shaxslar tomonidan jismoniy shaxslarga ko‘chmas mulkni sotish faqat elektron hisobvaraq-fakturalar orqali (naqd pulsiz shaklda) amalga oshirilishi belgilab qo‘yilgan. 2022-yilda 732 ta korxonalarning 29 191 ta ob’ekti 8 162,9 mlrd.so‘mga realizatsiya qilinganligi notarial tasdiqlangan bo‘lsa, hisobotlarda 6 161,4 mlrd.so‘mga EHF rasmiylashtirilganligi ma’lum bo‘ldi. Ushbu korxonalarning 2 001,5 mlrd.so‘mlik 11 963 ta ob’ekti EXF rasmiylashtirilmagan yoki kamaytirib ko‘rsatilgan. Natijada 732 ta korxonada 238,3 mlrd.so‘mlik soliq summasi hisoblanmay qolgan. Misol uchun, “Perfect universal servic” MChJ 2022- yilda 60 ta 19,8 mlrd.so‘mlik ob’ekt realizatsiyasini notarial rasmiylashtirgan bo‘lsa, hisobotda 6,2 mlrd.so‘m ko‘rsatilgan (EXF mavjud) ya’ni 13,6 mlrd.so‘mga EXF rasmiylashtirmagan yoki kamaytirib ko‘rsatgan.

Shaffof qurilish platformasida 2023-yilda 923 ta korxonalar qiymati 11 358,2 mlrd.so‘mlik qurilish montaj ishlarini yakunlagan bo‘lib, shundan 157 tasida 779,8 mlrd.so‘mlik soliq bazasi hisobotlarda aks ettirilmagan yoki 101,7 mlrd.so‘m QQS hisoblanmasdan qolgan. Misol uchun, Shaffof qurilish platformasi ma’lumotlariga asosan Jizzax viloyatidagi “Mukammal qurilish savdo” MChJ 2023-yilda qiymati 56,7 mlrd.so‘mlik 15 ta qurilish ob’ektini yakunlangan bo‘lib, soliq hisobotlarida 32,6 mlrd.so‘mlik ish bajarilganligi ko‘rsatilgan. Natijada 24,1 mlrd.so‘mlik soliq bazasi kamaytirilganligi hisobiga 3,6 mlrd so‘m soliqlar hisoblanmasdan qolgan.

Statistika ma’lumotlariga ko‘ra, 2023-yilda fermer va dehqon xo‘jaliklari tomonidan yetishtirilgan 75 trln.so‘mlik (paxta va g‘alladan tashqari) qishloq xo‘jalik mahsulotlaridan faqat 7 trln.so‘mi elektron hisobvaraq-fakturalar asosida realizatsiya qilingan hamda budjetga 88 mlrd so‘m QQS to‘langan. Respublikada

qishloq xo‘jaligi, chorvachilik, baliqchilik va parrandachilik sohasini rivojlantirish uchun 2023-yilda 1 095,5 mlrd.so‘m subsidiyalar ajratilgan. Shuningdek, 2020-yil 1 yanvardan boshlab qishloq xo‘jaligi mahsulotlari realizatsiyasini yashirilgan summasining 6 foizi miqdorida moliyaviy jarima qo‘llanilishi belgilangan.

O‘zbekiston Respublikasi Prezidentining 2023-yil 10-iyundagi PF-90-son Farmoniga asosan Qishloq xo‘jaligi vazirligi tomonidan “Agrar va oziq-ovqat sohasidagi vaziyatni baholash” elektron platformasi va “Agroplatforma” axborot tizimi ishlab chiqilmoqda. Ushbu axborot tizimi va platformasida qishloq xo‘jaligi mahsulotlari yetishtiruvchilar to‘g‘risida barcha ma’lumotlarni hisobini yuritish nazarda tutilgan. Shunga, ko‘ra mazkur tartibni joriy etilishi ushbu tizimlarda ma’lumotlarni to‘liq shakllantirish imkonini yaratadi.

**1-jadval.**

**Xufyona iqtisodiyotni aniqlashda qo‘llaniladigan O‘zbekistonda qurilish korxonalarining iqtisodiy faoliyat ko‘rsatkichlari va ularning tahlili[2] (mlrd.so‘m)**

| № | Ko‘rsatkichlar | 2019-yil | 2020-yil | 2021-yil | 2022-yil |
|---|---|---|---|---|---|
| 1 | Jami qurilish korxonalari soni | 14 802 | 17 830 | 21 446 | 32 632 |
| 2 | Soliq hisobotlarida ko‘rsatilgan aylanma | 49 037,3 | 61 389,6 | 101 181,5 | 121 815,8 |
| 3 | Bank ma’lumotlariga asosan yirik pul tushumlari | 29 228,0 | 30 221,1 | 46 223,6 | 58 955,2 |
| 4 | Ishchi soni | 219 755 | 258 550 | 289 491 | 264 054 |
| 5 | FOT | 5 345,0 | 6 599,9 | 8 370,3 | 9 944,5 |
| 6 | O‘rtacha 1 ta ishchiga to‘g‘ri keladigan 1 oylik ish haqi (mln so‘m) | 1,0 | 1,1 | 1,4 | 1,9 |
| 7 | Jami o‘tkazilgan soliq | 84 | 3 599 | 7 640 | 1 628 |

[2] Davlat soliq qo‘mitasi ma’lumotlari asosidaMuallif tomonidan tuzilgan.

| | | | | | |
|---|---|---|---|---|---|
| | tekshiruvlari soni | | | | |
| | sayyor soliq tekshiruvi | 0 | 31 | 518 | 123 |
| | kameral soliq tekshiruvi | 2 | 3 447 | 6 768 | 1 409 |
| | soliq auditi | 82 | 121 | 354 | 96 |
| 8 | Xufyona iqtisodiyotni aniqlash doirasida qo‘shimcha hisoblangan soliq summasi | 234 | 2096 | 2578 | 1061 |

Ushbu keltirilgan 2.2-javdaldan ko‘rish mumkinki, respublikamizda 2019-2022-yillarda mavjud o‘rtacha, 30 mingga yaqin qurilish korxonalarida soliq hisobotlarida ko‘rsatilgan aylanma va bank ma’lumotlariga asosan yirik pul tushumlari o‘rtasida farq qariyib, 2 martadan ortiq bo‘lganligi bu kabi korxonalarda xufyona iqtisodiyotning ortib borishini ko‘rish mumkin. Ushbu korxonalarga oid o‘tkazilgan soliq nazoratlari natijasida xufyona iqtisodiyotni aniqlash doirasida qo‘shimcha hisoblangan soliq summasi 2019-yilda 234 mlrd.so‘mni tashkil etgan bo‘lsa, 2020-yilda uning miqdori juda oshgan holda 2096 mlrd.so‘mni tashkil etgan, ko‘rilgan tashkiliy va amaliy mexanizmlarning natijasi o‘laroq, 2022-yilda 2021-yilga nisbatan qariyib 60 foizga yoki 1517 (2578-1061) mlrd.so‘mga kamaygan. Ma’lumki, Vazirlar Mahkamasining 2022-yil 22-avgustdagi 471-son qaroriga asosan Vazirlar Mahkamasining 2020-yil 14-avgustdagi 489-son qarori bilan tasdiqlangan Hisobvaraq-fakturalarning shakllari hamda ularni to‘ldirish, taqdim etish va qabul qilish tartibi to‘g‘risidagi nizomni 59 "1"-bandida uzoq muddatli shartnomalar bo‘yicha daromadlarga bir tomonlama elektron hisobvaraq-faktura rasmiylashtirish belgilangan.

**Bir so‘z bilan xulosa qilib aytganda,** soliq to‘lovchilar elektron hisobvaraq-fakturalar rasmiylashtirishi orqali o‘zaro xizmat va tovarlar bo‘yicha oldi-sotdi operasiyalarni amalga oshirishi, ishonchnoma, shartnoma, tovar-transport yukxati va boshqa bir qator hujjatlarni elektron shaklda rasmiylashtirishi, hisobvaraq-fakturalar elektron shaklda Soliq qo‘mitasining serverlarida 10 yil davomida xavfsiz

saqlanish, qayta ishlash va qabul qilinishi soliq to‘lovchilarning soliq bazasini kamaytirishga imkon bermaslik vujudga keldi, soliq turlari bo‘yicha soliq bazasining amaldagi qonunchilik asosida shakllanishi va ularning soliq hisobotlarida ko‘rsatilishiga olib keldi. Demak, bugungi kundagi soliq tizimidagi islohotlarning asosiy yo‘nalishlari ham insofli soliq to‘lovchilarni rag‘batlantirish va soliqdan bo‘yin tovlagan soliq to‘lovchilarning faoliyatida xufyona iqtisodiyotning paydo bo‘lishining oldini olishga xizmat qiladigan moliyaviy mexanizmlarni shakllantirishdan iboratdir.

**Xulosa va takliflar.**

Yuridik shaxslar bilan jismoniy shaxslar o‘rtasida predmeti ishlar bajarishdan iborat bo‘lgan, tuzilgan fuqarolik-huquqiy tusdagi shartnomalarga muvofiq jismoniy shaxslarga amalga oshirilgan to‘lovlarga ishlatilgan materiallar narxi ham qo‘shilgan bo‘lsa, ushbu JShni tadbirkorlik faoliyati davlat ro‘yhatidan o‘tkazilganligini va tegishli soliqlar hisoblanishini tekshirish.

**Adabiyotlar:**

O‘zbekiston Respublikasi Soliq kodeksi- Toshkent: G‘afur G‘ulom nashriyot uyi 2020.- 640 b.

Ўзбекистон Республикаси давлат солиқ қўмитаси маълумотлари. www.soliq.uz.

L.E.Raxmanovning “Xufyona iqtisodiyotni ulushini kamaytirishda soliq instrumentlardan samarali foydalanish masalalari” Iqtisodiyot fanlari bo‘yicha falsafa doktori (PhD) dissertatsiyasi avtoreferati Toshkent – 2024-yil 10-12-bet.

# JINOYAT ISHI QO`ZG`ATISH TUSHUNCHASI VA MOHIYATI

*Toshkent shahar Advokatlar palatasi "AHIL ADVOKATLAR XIMOYASI"*
*Advokatlar xaya'ati advokati*
***Akramov Behzod Azamat o`g`li***

***ANNOTATSIYA**: Ushbu maqolada rivojlanib borayotgan mamlakatimizdagi jinoyat protsessida insonlarning huquq va erkinliklarining davlat himoyasida ekanligi, jinoyat ishini qo'zg'atish bosqichining mohiyati va uning ahamiyatini tushunishlari, jinoyat ishini qo'zg'atishning asoslari va sabablarini bir-biridan farqlash, jinoyat ishini qo'zg'atish, ishni qo'zg'atishni rad etish va materiallarni tergovga tegishliligiga qarab jo'natishning mohiyati, tahlili, qo`llanilishi uning xalqimiz ravnaqi, sog`lom turmush tarzi yaxshilashdagi o`rni va ularni rivojlantirish jihatlari ilmiy-amaliy nuqtai nazardan tahlil qilingan.*

***KALIT SO'ZLAR**: jinoyat-protsessi, jinoyat-protsessi huquqi, jinoyat ishi, jinoyat ishini qo`zg`atish, jinoyat ishini qo`zg`atishni rad qilish, inson huquqlar va erkinliklari, Konstitutsiya, qonuniylik, aybsizlik prezumpsiyasi, "Xabeas korpus" instituti.*

***Акрамова Бехзод Азамат угли,***
*юрист Адвокатской палаты города Ташкента «AHIL ADVOKATLAR XIMOYASI»*

***АННОТАЦИЯ**: В данной статье в уголовном процессе нашей развивающейся страны права и свободы людей находятся под защитой государства, понимают суть и значение стадии возбуждения уголовного дела, выделяют основания и причины возбуждения уголовного дела. уголовное дело, возбуждение уголовного дела о характере, анализе и применении расстрела, отказ в возбуждении дела и направление материалов в зависимости от их значения для расследования. их роль и аспекты развития проанализированы с научной и практической точки зрения.*

***КЛЮЧЕВЫЕ СЛОВА***: *уголовный процесс, уголовно-процессуальный закон, уголовное дело, возбуждение уголовного дела, отказ в возбуждении уголовного дела, права и свободы человека, Конституция, законность, презумпция невиновности, институт хабеас корпус.*

*Tashkent City Bar Association "AHIL ADVOKATLAR XIMOYASI" lawyer*

***Akramov Behzod Azamat o`g`li***

***ABSTRACT***: *This article analyzes from a scientific and practical perspective the state protection of human rights and freedoms in the criminal process of our developing country, the essence and importance of the stage of initiating a criminal case, the differentiation of the grounds and reasons for initiating a criminal case, the essence, analysis, and application of initiating a criminal case, refusing to initiate a case, and sending materials based on their relevance to the investigation, its role in improving the prosperity and healthy lifestyle of our people, and aspects of their development.*

***KEY WORDS***: *criminal procedure, criminal procedure law, criminal case, initiation of criminal proceedings, refusal to initiate criminal proceedings, human rights and freedoms, Constitution, legality, presumption of innocence, the institution of "habeas corpus".*

Jinoyat ishini qo‘zg ‘atish - jinoyat protsessining mustaqil bosqichi bo‘lib, unda jinoyat ishini qo‘zg‘atishga vakolatli bo‘lgan davlat organlari va mansabdor shaxslar jinoyat haqida kelib tushgan ariza va xabarlami qabul qilish, ko‘rib chiqish va hal etish orqali jinoyat ishini qo‘zg‘atish yoki qo‘zg‘atishni rad etish yoxud tergovga tegishliligi bo‘yicha yuborish to‘g ‘risida qarorlardan birini qabul qiladilar[1].

Jinoyat ishini qo‘zg‘atish bosqichining mazmuni jinoyat haqida berilgan ariza yoki xabar yuzasidan bir qator holatlarni tekshirish va hal etish yuzasidan protsessual faoliyatni o ‘z ichiga oladi. Bunda jinoyat haqidagi ariza yoki xabar

JPKning 322-moddasida keltirilgan sabablarning qaysi biriga taalluqli; jinoyat haqidagi ariza yoki xabarda keltirilgan ma’lumotlarda jinoyat alomatlari mavjudmi; agarda jinoyat mavjud bo‘lsa, u JKning qaysi moddasi bo‘yicha kvalifikatsiya qilinishi kerak; qaysi holatlar ariza yoki xabarda keltirilgan faktlarni tasdiqlaydi; tergovga qadar tekshiruv jarayonida JPKning 329-moddasi[2]da keltirilgan qaysi tergov va protsessual harakatlarni o ‘tkazish lozim; ariza yoki xabar kelib tushgan organ yoki mansabdor shaxs jinoyat ishini qo‘zg‘atish haqidagi masalani hal qilish vakolatiga egami yoki mavjud materiallar tergovga tegishliligi bo‘yicha yuborilishi kerakmi; jinoyat ishini yuritishni istisno etadigan holatlar (amnistiya akti, jabrlanuvchi ariza berma- ganligi) mavjudmi; jinoyat ishi qo‘zg‘atilgandan so‘ng surishtiruv yoki dastlabki tergov o ‘tkazishni kimga topshirish lozim; jinoyat faqat jabrlanuvchining shikoyati bo‘yicha qo‘zg‘atiladigan (JPKning 325-m.) yoki yarashilganligi munosabati bilan tugatiladigan jinoyatlar (JKning 66'-m.) turlariga kiradimi kabi savollar hal etilishi lozim

Jinoyat ishini qo‘zg‘atish sababi deganda, JPKda belgilangan va o ‘zida tayyorlanayotgan yoki sodir etilgan jinoyat haqida m a’lumot beradigan manbalar tushuniladi. Sababning mavjudligi ushbu organlarning jinoyat ishini qo‘zg‘atish zarurligi haqidagi masalani ko‘rib chiqish majburiyatini yuzaga keltiradi. JPKning 322-moddasi 1-qismiga ko‘ra, jinoyat ishini qo‘zg‘atish uchun quyidagilar sabab bo‘lishi mumkin: 1) shaxslarning arizalari; 2) korxona, muassasa, tashkilot hamda jamoat birlashmalari va mansabdor shaxslar bergan xabarlar; 3) ommaviy axborot vositalarining xabarlari; 4) jinoyat sodir etilganligini ko‘rsatuvchi m a’lumotlar va izlarni surishtiruv organi, surishtiruvchi, tergovchi, prokurorning bevosita o ‘zi aniqlashi; 5) aybini bo‘yniga olish haqidagi arz sabab bo‘ladi. Jinoyatchilikka qarshi kurashni amalga oshirayotgan davlat organlarining faoliyatida jinoyat ishini qo‘zg‘atishning eng ko‘p tarqalgan sababi - shaxslarning arizalaridir. JPKning 324-moddasiga muvofiq, shaxslarning jinoyat to ‘g ‘risidagi arizalari yozma yoki og‘zaki bo‘lishi mumkin. JPKning talablariga asosan, yozma arizalar imzolangan bo‘lishi kerak. Anonim - ya’ni imzosiz, qalbaki imzoli yoki uydirma shaxs nomidan yozilgan ariza jinoyat ishini qo‘zg‘atish uchun sabab bo‘la olmaydi (JPKning 323-

m.). JPKning 113-moddasiga asosan, aybinibo‘ynigaolish to ‘g ‘risidagi arz ariza beruvchining o‘zi sodir etgan jinoyati to ‘g ‘risida u shu jinoyatni sodir etishda gumon qilinmasdan va unga ayblov e’lon qilinmasdan oldin bergan xabaridir. U ham ariza kabi og‘zaki yoki yozma shaklda bo‘lishi mumkin. Surishtiruvchi, tergovchi yoki prokuror og‘zaki xabami bayonnomada aks ettiradi, unga arz qiluvchining shaxsiga doir ma’lumotlar kiritiladi va unda arzning mazmuni birinchi shaxs nomidan bayon qilinadi. Bayonnomaga arz qiluvchi va surishtiruvchi, tergovchi yoki prokuror imzo chekadi.[3]

Tergovga qadar tekshiruv bosqichida ham qonuniylik va adolatni ta’minlash ustidan nazorat mavjud bo‘lib, u ikkiga, ya’ni idoraviy va protsessual nazorat turlariga bo‘linishi mumkin. Idora- viy nazorat bevosita jinoyat ishini qo‘zg‘atish vakolatiga ega idora va mansabdor shaxslarning rahbarlari tomonidan JPKda ko‘rsatilgan va belgilab qo‘yilgan tartib asosida butun faoliyat jarayonida amalga oshiriladi. Protsessual nazorat esa jinoyat ishini qo‘zg‘atish davridan boshlab tegishli hududiy prokuratura idoralari tomonidan amalga oshiriladi[4].

Birinchidan, **jinoyat ishi qo'zg'atish** — bu jinoyat protsessining boshlanishi uchun zarur bo‘lgan huquqiy jarayon bo‘lib, davlat organlari (odatda, tergov organlari yoki prokuratura) tomonidan jinoyatga aloqador bo‘lgan shaxsga qarshi rasmiy tergov yoki sud jarayonini boshlashga asos yaratishdir. Jinoyat ishi qo'zg'atish — bu jinoyatni tekshirish, tergov qilish va sudda ko'rish uchun huquqiy asos yaratadi. Jinoyat ishi qo'zg'atishning huquqiy asoslari va tartibi, O'zbekiston Respublikasidagi **Jinoyat protsessual kodeksi** (JPK)da aniq belgilangan. Jinoyat ishi qo'zg'atish uchun quyidagi shartlar va me'yorlar mavjud.

Ikkinchidan, Prezident Shavkat Mirziyoyev sud qarorlarini qayta ko‘rish instituti takomillashtirilishi munosabati bilan O‘zbekiston Respublikasining ayrim kodekslariga o‘zgartish va qo‘shimchalar kiritish to‘g‘risidagi qonunlarni imzoladi.

O‘zgartirish va qo‘shimchalarning asosiy qismi sud tizimining qayta ixtisoslashuvi, sud qarorlarini qayta ko‘rish institutining takomillashtirilishi bilan bog‘liq.

Jumladan, «Jinoyat ishlari bo‘yicha sud qarorlarini qayta ko‘rish instituti

takomillashtirilishi munosabati bilan O‘zbekiston Respublikasining Jinoyat-protsessual kodeksiga o‘zgartish va qo‘shimchalar kiritish to‘g‘risida»gi qonun bilan kodeksga kiritilayotgan o‘zgartish va qo‘shimchalar asosan qator jihatlarda namoyon bo‘lmoqda.

Jinoyat-protsessual kodeksiga kiritilgan yangi o‘zgarishlarga ko‘ra, shaxsning aybga iqrorlik to‘g‘risida kelishuv tuzilgan jinoyatlar bo‘yicha jazo tayinlash, ko‘rsatuvlarni oldindan mustahkamlab qo‘yish, uning asoslari va tartibi, kelib tushgan jinoyat ishi bo‘yicha sudyaning harakatlari ifodalab berilgan.

Sudya jinoyat ishini ayblov dalolatnomasi yoki ayblov xulosasi yoxud tibbiy yo‘sindagi majburlov choralarini qo‘llash haqidagi masalani ko‘rib chiqish uchun ishni sudga yuborish to‘g‘risidagi qaror bilan qabul qilib olgach, quyidagi ajrimlardan birini chiqaradi: ishni sudlovga tegishliligiga ko‘ra o‘tkazish to‘g‘risida; ishni sudda ko‘rish uchun tayinlash haqida; dastlabki eshituv o‘tkazish to‘g‘risida.

Ajrim sudya tomonidan ish sudga kelib tushgan paytdan e’tiboran yetti sutkadan kechiktirmay qabul qilinadi. Bu muddat shu sudning raisi tomonidan ko‘pi bilan uch sutkagacha uzaytirilishi mumkin.

Sudya ushbu Kodeks 395-moddasining birinchi qismida nazarda tutilgan masalalarni hal etishda jinoyat ishi bo‘yicha har bir ayblanuvchiga nisbatan quyidagi holatlarni aniqlashi kerak: ish mazkur sudning sudloviga tegishlimi, ishning sud majlisida ko‘rilishi uchun asoslar yetarlimi, surishtiruv va dastlabki tergov o‘tkazish chog‘ida ushbu Kodeksning talablariga rioya qilinganmi, ayblanuvchiga nisbatan ehtiyot chorasi to‘g‘ri tanlanganmi, jinoyat oqibatida yetkazilgan mulkiy zararning o‘rni qoplanishini ta’minlash choralari ko‘rilganmi, ayblov xulosasi yoki ayblov dalolatnomasi ushbu Kodeksning talablariga muvofiq tuzilganmi, dastlabki eshituv o‘tkazish uchun asoslar bormi.Sud taraflarning iltimosiga ko‘ra yoki o‘z tashabbusi bilan jinoyat ishi bo‘yicha dastlabki eshituv o‘tkazadi. [5]

Uchunchidan, darhaqiqat, o‘tgan yillar mobaynida milliy qonunchiligimizni xalqaro huquqning umume’tirof etilgan standartlariga muvofiqlashtirish, demokratik tamoyillar va xalqaro huquqiy talablarga to‘liq javob beradigan huquqiy-me’yoriy hujjatlar qabul qilindi. Shu o‘rinda, “Xabeas korpus”

institutining milliy qonunchiligimizda o‘z ifodasini topishi jinoiy ta’qib jarayonida shaxs huquqlarining sud tomonidan kafolatlanishi uchun mustahkam zamin bo‘lib xizmat qildi.

Shuningdek, O‘zbekiston tomonidan ratifikatsiya qilingan qator xalqaro hujjatlarda shaxsning daxlsizlik huquqlariga oid kafolatlar mustahkamlangan. Xususan, Inson huquqlari bo‘yicha umumjahon deklaratsiyasining 12-moddasida “Hech kimning shaxsiy va oilaviy hayotiga o‘zboshimchalik bilan aralashish, uy-joyi daxlsizligiga, uning yozishmalaridagi sirlarga yoki uning nomus va sha’niga o‘zboshimchalik bilan tajovuz qilinishi mumkin emasligi, har bir inson xuddi shunday aralashuv yoki tajovuzdan qonun orqali himoya qilinish huquqiga egaligi” e’tirof etilgan.

Shu bilan birga, Fuqaroviy va siyosiy huquqlar bo‘yicha xalqaro paktning 17-moddasida “Hech kim o‘zining shaxsiy va oilaviy hayotiga o‘zboshimchalik yoki noqonuniy tarzda aralashishga, o‘zining uy-joyi yoki yozishmalari siri daxlsizligiga o‘zboshimchalik yoki noqonuniy tarzda tajovuz qilinishiga yoki uning or-nomusi va sha’niga noqonuniy tajovuz qilinishiga duchor etilishi mumkin emasligi va har bir inson xuddi shunday aralashuv yoki tajovuzlardan qonun orqali himoya etilish huquqiga ega” ekani qayd etilgan.

Aynan ana shu xalqaro hujjatlarda belgilangan kafolatlarni ta’minlash maqsadida ham tintuv, telefon so‘zlashuvini eshitib turish va mol-mulkni xatlash kabi tergov harakatlari ustidan sud nazorati qat’iy o‘rnatilishi zarurdir. Chunki turar joy daxlsizligi egasining roziligisiz uning turar joyiga kirishga, unga har qanday zarar yetkazishga hech kimning haqqi yo‘qligini anglatadi. Ya’ni mulkdorning roziligisiz uy-joyga kirish va tintuv o‘tkazish faqat sudning qarori asosida amalga oshirilishi kerak.

Mol-mulkni xatlash borasida so‘z ketganda aytish joizki, endilikda mulkdor faqat sudning qonuniy kuchga kirgan qarori asosidagina mulkidan mahrum etilishi mumkin. Bu bilan shu vaqtga qadar tergov doirasida mansabdor shaxslarning fuqarolarni mulk huquqidan mahrum etishga doir vakolatlari bekor qilinib, bu jarayon sud orqali amalga oshirilishi mustahkamlanmoqda. Mazkur norma qabul

qilinishi natijasida mulkdor har qanday holatda o‘zining mulk huquqi buzilmasligi va undan asossiz mahrum etilmasligi kafolatlari belgilanadi.

Zero, davlatimiz rahbari ta’kidlaganidek, “endi tergovchi jinoyatga aloqador deb, har qanday mulkni xatlab qo‘ya olmaydi. Axir biz xususiy mulk daxlsizligini kuchaytirish bo‘yicha ozmuncha harakat qilyapmizmi? Bundan buyon mulk huquqini cheklashga oid har qanday harakat faqat sud orqali bo‘ladi”.

Jinoyat ishlari yurituviga oid yana bir og‘riqli masala bu — tergovning sifati masalasidir. So‘nggi yillarda tergov sifati darajasini ko‘tarish yuzasidan qator islohotlar amalga oshirildi. Lekin, afsuski, tergov xodimlari tafakkurida hali-hanuz shaxsni ayblash, har qanday holatda uni javobgarlikka tortishga erishish tergovning asosiy vazifasi, degan tushuncha mavjud. Vaholanki, davlatimiz rahbari qat’iy ta’kidlaganidek, “Tergov shaxsni ayblash uchun emas, jinoyatni fosh etish orqali haqiqatni aniqlash uchun ishlashi kerak”. [6]

To`rtinchidan, Jinoyat ishi qo'zg'atishning asosiy shartlari jinoyatning sodir etilishi yoki sodir etilishi ehtimoli haqida aniqlik va dalillar bo‘lishidir. Agar tergov organlari tomonidan quyidagi asoslar mavjud bo‘lsa, jinoyat ishi qo'zg‘atilishi mumkin: Jinoyatni aniqlashga imkon beradigan dalillar yoki jinoyatning sodir etilganini tasdiqlovchi shubhalar mavjud bo‘lsa, jinoyat ishi qo‘zg‘atiladi. Jinoyat ishi qo‘zg‘atishdan oldin, jinoyat haqida ishni boshlashga asos bo‘lgan dalillar to‘planishi kerak. Bu dalillar guvohlarning ko‘rsatmalari, ekspertiza xulosalari, jismoniy dalillar va boshqalarni o‘z ichiga oladi. Agar sodir etilgan jinoyat og‘ir yoki yengil bo‘lishiga qarab, qo‘zg‘atilishi mumkin bo‘lgan tergov ishining turini aniqlashda o‘zgarishlar bo‘lishi mumkin.

Jinoyat ishi qo‘zg‘atish jarayoni quyidagi tartibda amalga oshiriladi: Jinoyat ishi qo‘zg‘atish uchun huquqni muhofaza qilish organlariga ariza, shikoyat yoki ma'lumot kirishi kerak. Bu ariza jismoniy yoki yuridik shaxslar tomonidan, huquqni muhofaza qilish organlariga yuboriladi. Tergov organlari, ariza yoki shikoyatni tekshirib, jinoyat alomatlari mavjud bo‘lsa, jinoyat ishi qo‘zg‘atiladi. Buning uchun tergovchi yoki prokuror jinoyatga aloqador bo‘lgan har qanday holatni o‘rganib, aniq dalillar to‘playdi. Agar jinoyat ishi qo‘zg‘atilsa, tergov jarayoni boshlanadi.

Tergov organlari o‘rganish va tekshirish jarayonini boshlashadi, guvohlar, shohidlar va boshqa dalillar yig‘iladi, shuningdek, o‘rganish uchun zarur bo‘lgan boshqa choralar ko‘riladi.

Jinoyat ishi qo‘zg‘atilishi mumkin bo‘lgan holatlar quyidagi sabablar bilan bog‘liq bo‘lishi mumkin: Jinoyat qurbonlari yoki shohidlari tomonidan yozilgan arizalar va shikoyatlar asosida jinoyat ishi qo‘zg‘atilishi mumkin. Prokuratura, ichki ishlar organlari yoki boshqa davlat organlarining tekshiruvlari natijasida jinoyat ishi qo‘zg‘atiladi. Agar jinoyatni amalga oshirgan shaxsning ishtirok etganligini tasdiqlovchi dalillar mavjud bo‘lsa, tergovchi yoki prokuror jinoyat ishi qo‘zg‘atadi.

Jinoyat ishi qo‘zg‘atilmasligi yoki rad etilishi mumkin bo‘lgan holatlar ham mavjud. Bunga quyidagilar kiradi: **Dalillar yetarli emasligi**: Agar jinoyatni isbotlashga yetarli dalillar bo‘lmasa, jinoyat ishi qo‘zg‘atilmasligi mumkin. **Jinoyat sodir etilmaganligi yoki vaqt o‘tganligi**: Jinoyatning sodir etilmaganligi yoki jinoyatga aloqador bo‘lgan voqea uchun qonuniy vaqt o‘tgan bo‘lsa (ya'ni, jinoyat sodir etilganidan keyin belgilangan muddat o‘tgan bo‘lsa), jinoyat ishi qo‘zg‘atilmasligi mumkin. **Xolislik prinsiplari**: Agar dalillar va shikoyatlar asosida jinoyatning mavjud emasligi yoki ilgari ko‘rsatilgan holatlar rad etilsa, jinoyat ishi qo‘zg‘atilmasligi mumkin.

Bu jinoyat protsessining boshlanishiga asos bo‘ladigan, tergov organlari yoki prokuratura tomonidan amalga oshiriladigan huquqiy jarayon. Jinoyat ishi qo‘zg‘atilishi uchun zarur bo‘lgan asoslar — jinoyat alomatlari, dalillar va protsessual me'yorlar bo‘lib, bu jarayonda tergov organlari tomonidan muayyan protsessual tartibga rioya qilinishi kerak. Jinoyat ishi qo‘zg‘atishning noto‘g‘ri amalga oshirilishi esa huquqiy adolatsizlikka, masalan, aybsiz shaxsning ta'qib qilinishiga olib kelishi mumkin.

Beshinchidan, **Jinoyat ishi qo‘zg‘atishdagi kamchiliklar va xatolar** — bu jinoyat protsessining boshlanishi jarayonida yuzaga keladigan qonunbuzarliklar yoki noto‘g‘ri harakatlardir. Jinoyat ishi qo‘zg‘atish huquqiy protsessning muhim bosqichi bo‘lib, unda yuzaga keladigan kamchiliklar va xatolar keyinchalik adolatli hukm chiqarilishiga salbiy ta’sir ko‘rsatishi mumkin. Bunday xatolar ko‘pincha

tergov organlari, prokuratura yoki boshqa huquqni muhofaza qilish organlarining befarqligi, xatosi yoki qonunlarga to‘liq rioya qilmasligi tufayli yuzaga keladi.

Jinoyat ishi qo‘zg‘atish uchun zarur bo‘lgan dalillar bo‘lmasa yoki ular noto‘g‘ri talqin qilinsa, bu jinoyat ishi qo‘zg‘atilmasligiga yoki noto‘g‘ri qo‘zg‘atilishiga olib kelishi mumkin.

**Dalillarni noto‘g‘ri baholash**: Tergov organlari yoki prokuratura jinoyatni tasdiqlovchi dalillarni noto‘g‘ri baholagan holda ishi qo‘zg‘atish jarayonini noto‘g‘ri amalga oshirishi mumkin. Misol uchun, ba'zi dalillar, shubhalar yoki guvohlarning ko‘rsatmalarini haddan tashqari qabul qilish, natijada jinoyat ishi qo‘zg‘atiladi, ammo keyinchalik bu dalillar ishonchli deb topilmaydi.

**Dalillarning yetishmasligi**: Agar jinoyat ishi qo‘zg‘atilishidan oldin zarur bo‘lgan dalillar to‘plama bo‘lmasa, tergov jarayoni va ishi bekor qilinishi mumkin. Bunday holatlarda, jinoyat ishi qo‘zg‘atilishi asossiz bo‘lishi mumkin.

Ba'zan jinoyat ishi qo‘zg‘atilishi uchun barcha shartlar mavjud bo‘lmasa, ya'ni jinoyat sodir etilmagan bo‘lsa yoki jinoyatning alomatlari aniqlanmasa, tergov organlari noto‘g‘ri qaror qabul qilishadi. Agar jinoyatning sodir etilmaganiga yoki mavjud emasligiga ishonch hosil qilinmasa, tergov organlari noto‘g‘ri ishi qo‘zg‘atishlari mumkin. Bu holatda, ba'zi ishonchsiz ma'lumotlar asosida jinoyat ishi qo‘zg‘atiladi.

Jinoyat ishi qo‘zg‘atish uchun qonuniy muddatlar belgilangan. Agar belgilangan muddatlar o‘tilgan bo‘lsa, jinoyat ishi qo‘zg‘atilmaydi. **Konsolidatsiya muddati**: Jinoyat ishi qo‘zg‘atishning bir qismi vaqt bilan chegaralangan bo‘lishi mumkin. Agar jinoyatning sodir etilishiga ko‘p vaqt o‘tgan bo‘lsa, qonun asosida jinoyat ishi qo‘zg‘atilmasligi mumkin. Masalan, ba'zi jinoyatlar uchun, jinoyat sodir etilganidan so‘ng ma'lum bir muddat o‘tganidan keyin, ishi qo‘zg‘atishning iloji yo‘q.

Oltinchidan, tergov yoki prokuratura organlari tomonidan jinoyat ishi qo‘zg‘atishni rad etish jarayonida ham xatolar yuzaga kelishi mumkin. **Jinoyatga oid dalillarning etarli darajada ko‘rib chiqilmasligi**: Ba'zida tergov organlari tomonidan jinoyat ishi qo‘zg‘atishni rad etishda barcha dalillarni to‘liq ko‘rib

chiqmaslik yoki ular o‘rtasidagi bog‘liqlikni hisobga olmaslik natijasida xatolikka yo‘l qo‘yiladi. **Noqonuniy rad etish**: Agar tergovchi yoki prokuror jinoyat ishi qo‘zg‘atishdan o‘z huquqiga ko‘ra rad etsa, bu noqonuniy ravishda amalga oshirilgan bo‘lishi mumkin. Masalan, ba'zi holatlarda, jinoyat alomatlari bo‘lishiga qaramay, tergov organi ishi qo‘zg‘atishni rad etishadi.

Tergov jarayonida tergov organlarining ishtiroki va xatolari natijasida jinoyat ishi qo‘zg‘atilmasligi yoki noto‘g‘ri amalga oshirilishi mumkin. **Tergovchi yoki prokurorning tarafkashligi**: Tergov organlarining ba'zan jinoyat ishini yanada chuqur o‘rganmasligi, yoki biror tomonning manfaatlariga mos keladigan qarorlar qabul qilishi, jinoyat ishi qo‘zg‘atilmasligiga yoki noto‘g‘ri qo‘zg‘atilishiga olib keladi. **Jinoyatni noto‘g‘ri tasniflash**: Jinoyatning turini va uning ahamiyatini noto‘g‘ri tasniflash ham xatolarga olib keladi. Ba'zan jinoyatning sodir etilishi katta jazo talab qilishi mumkin, ammo noto‘g‘ri tasniflash tufayli jinoyat ishi qo‘zg‘atilmasligi yoki unchalik jiddiy qaror chiqmasligi mumkin.

Jinoyat ishi qo‘zg‘atish jarayonidagi noaniqliklar, tergov organlarining uzoq davom etgan tekshiruvlari va harakatlarning tartibsizligi jinoyat ishi qo‘zg‘atilmasligiga yoki noto‘g‘ri qo‘zg‘atilishiga olib kelishi mumkin. **Jinoyat ishi qo‘zg‘atishdagi qiyinchiliklar**: Ba'zi jinoyat turlari yoki holatlar boshqalariga qaraganda ancha murakkab bo‘lishi mumkin. Misol uchun, o‘g‘irlik yoki firibgarlik kabi jinoyatlar bo‘yicha dalillarni to‘plash qiyin bo‘lishi mumkin, bu esa jinoyat ishi qo‘zg‘atish jarayonini kechiktiradi yoki noto‘g‘ri amalga oshiriladi. Ba'zi holatlarda, tergovchilar yoki prokurorlar, noto‘g‘ri shaxsni ayblashlari mumkin. Bu jinoyat ishi qo‘zg‘atish jarayonida yuzaga keladigan kamchiliklardan biri hisoblanadi. **Noto‘g‘ri shaxsga qarshi ishi qo‘zg‘atish**: Jinoyat ishi qo‘zg‘atilishidan oldin, jinoyatni sodir etgan shaxsni aniqlash muhimdir. Ba'zan noto‘g‘ri shaxsga ayblov qo‘yish, masalan, guvohlarning noto‘g‘ri ko‘rsatmalari asosida jinoyat ishi qo‘zg‘atiladi. Bu esa adolatsiz hukmlarga olib keladi.

Jinoyat ishi qo‘zg‘atishdagi kamchiliklar va xatolar, tergov organlarining befarqligi, qonunchilikka to‘liq rioya qilmaslik, dalillarning yetarli bo‘lmasligi yoki noto‘g‘ri baholanishi kabi sabablar tufayli yuzaga kelishi mumkin. Bunday xatolar

jinoyat ishi qo‘zg‘atish jarayonining noto‘g‘ri amalga oshirilishiga, shuningdek, aybsiz shaxslarning ta'qib qilinishiga yoki jinoyatning adolatli tekshirilmasligiga olib kelishi mumkin. Tergov organlari va prokuratura xodimlari jinoyat ishi qo‘zg‘atish jarayonida barcha qonuniy me'yorlarga to‘liq rioya qilishi zarur.

Xulosa qilib aytganda, yurtimizda inson huquqlari va erkinliklarini himoya qilish, buzilgan huquqlari va erkinliklarini qayta tiklash sohasida jinoyat-protsessual kodeksida ko`rsatilgan bo`lib, jinoyat ishini qo‘zg‘atish bosqichiga doir masalalarning jinoyat-protsessual va tarmoq qonun hujjatlarida mustahkamlanishiga oid masalalarni ko‘rib chiqishlari; qiyosiy-huquqiy tahlil o‘tkazib, jinoyat ishlarini yuritishda sodir bo‘lgan yoki tayyorlanayotan jinoyat haqida ariza yoki xabar yuzasidan surishtiruvchi, tergovchi, prokuror JPKda belgilangan tergovga qadar tekshiruv o‘tkazish orqali jinoyat ishini qo‘zg‘atish, ishni qo‘zg‘atishni rad etish yoki materiallarni tergovga taalluqliligi bo‘yicha yuborish to‘g‘risida qaror qabul qilishning protsessual tartibida yuzaga kelgan xatolarni minimallashtirib, huquqiy tizimning ishonchliligini saqlab qolish va yana ham takomillashtirish kerak.

**Manba va adabiyotlar ro`yxati:**

[1] O‘zbekiston Respublikasi Adliya Vazirligi. Toshkent Davlat Yuridik Universiteti. JINOYAT-PROTSESSUAL HUQUQI (yuridik texnikumlar uchun darslik) Toshkent – 2021, 125-126-bet.

[2] O‘zbekiston Respublikasi Jinoyat-protsessual kodeksi.

[3] O‘zbekiston Respublikasi Adliya Vazirligi. Toshkent Davlat Yuridik Universiteti. JINOYAT-PROTSESSUAL HUQUQI (yuridik texnikumlar uchun darslik) Toshkent – 2021, 126-127-bet.

[4] O‘zbekiston Respublikasi Adliya Vazirligi. Toshkent Davlat Yuridik Universiteti. JINOYAT-PROTSESSUAL HUQUQI (yuridik texnikumlar uchun darslik) Toshkent – 2021, 127-128-bet.

[4] *SUD-HUQUQ TIZIMIDAGI STRATEGIK ISLOHOTLAR INSON MANFAATLARI UCHUN XIZMAT QILMOQDA. «Taraqqiyot strategiyasi»*

*markazi, bo‘lim boshlig‘i Nilufar NODIRXONOVA. Elektron resurs: https://strategy.uz/index.php?news=1442&lang=uz*

*[5] Dastlabki eshituv – qonunchilikda yangi tushuncha... Toshkent shahar sudi jinoyat ishlari bo‘yicha sudlov hay’ati sudyasi Elza Shamsutdinova. Elektron resurs:* https://uza.uz/oz/posts/dastlabki-eshituv-qonunchilikda-yangi-tushuncha_249004

*[6] Inson huquqlari bo'yicha O'zbekiston Respublikasi Milliy markazi. Inson huquq va erkinliklarini ishonchli himoya qilish. yuridik fanlar doktori, professor Mirzayusuf Rustamboev. Elektron resurs: http://nhrc.uz/oz/news/m9674*

# UZBEKISTAN IS DEVELOPING PILGRIMAGE TOURISM FACILITIES.

***Omina Abdujabborova Abdugappor qizi***

**Abstract:** *This article Uzbekistan is actively developing its pilgrimage tourism facilities, leveraging its rich cultural and historical heritage. As one of the key centers of Islamic civilization, Uzbekistan hosts numerous sacred sites, mosques, mausoleums, and madrasas that attract both local and international pilgrims.*

**Key words:** *architectural monument, country, development, organization, national economy, infrastructure.*

## INTRODUCTION

Uzbekistan's government has prioritized tourism as a strategic sector, implementing reforms and investments to make pilgrimage tourism a cornerstone of the national economy. This development aligns with the country's aim to preserve its heritage while welcoming the global community. Restoration of historical monuments: famous mausoleums, mosques and places of pilgrimage in Samarkand, Bukhara, Tashkent and other regions are being renovated within the framework of state programs. For example: New places of pilgrimage and facilities were built in the Imam al-Bukhari complex. Renovation and conservation work was carried out in the Shahi Zinda and Bahauddin Naqshband complexes.

In Uzbekistan, large-scale works are being carried out on the development of pilgrimage tourism and the restoration of places of pilgrimage. These measures are being implemented in order to preserve religious and cultural heritage, create comfortable conditions for pilgrims and develop tourism.

Training local residents to provide services related to pilgrimage tourism, thereby creating new jobs. Showcasing national culture for pilgrims through handicrafts and local products. As a result of these measures, Uzbekistan is striving to become one of the centers of pilgrimage tourism.

## LITERATURE ANALYSIS

After the independence of Uzbekistan, tourism began to be paid special attention and rose to the level of Public Policy. To show its charm to the world countries of Uzbekistan, it was necessary to develop tourism, pay new attention to it. The necessary organizational and legal mechanisms for the development of tourism in the country were created, the relevant regulatory documents were adopted by the government. Work in this area continues today. Training of personnel who can meet the qualification requirements for tourist services in the country is an urgent issue. With this in mind, it is to improve the system of training specialists with a thorough knowledge of foreign languages and history and geography. In this regard, it is also important to create higher educational institutions in the field of Tourism, state educational standards and specialty subjects in the curriculum, textbooks, literature, teaching aids. Specifically I. S. Tukhliyev's "fundamentals of Tourism", X. M. Mamatkulov "international tourism", M.M. Ahmadjonović's "fundamentals of Tourism", F.E.Gulmetov "geography of Tourism", H.R.Hamroev "Turismology", T.Kholdarov "Tourism Tourism", M.R.Textbooks and textbooks such as Usmanov's “geography of tourism” are aimed at students studying in the direction of Tourism for Masters, in addition to researchers, professor Teachers, Graduates of Tourism vocational colleges, specialists-employees working in the field of Tourism. Tourist routes in our country include more than 4 thousand architectural monuments guarded by UNESCO, as well as more than 140 shrines of ancient cities. Uzbekistan is the country of Central Asia with the most and well-known architectural monuments. Bukhara, Samarkand, Khiva and Tashkent are the most popular pilgrimage tourist cities in Uzbekistan.

## ANALYSIS AND RESULTS

To promote the pilgrimage sites of Uzbekistan, international exhibitions are actively working through advertising campaigns and foreign news media. Within the framework of the" Great Silk Road " Brand, pilgrimage tourism is being developed as a separate route. Mobile applications and online guides that provide information about visiting masks. It is being provided to visitors through virtual

tours and online booking. Close ties are established with the organization of Islamic Cooperation and programs are being implemented to support pilgrimage tourism. Special routes of pilgrimage are produced with tourism countries such as Malaysia, Indonesia, Saudi Arabia and Turkey.

Samarkand: Imam al-Bukhari complex is being renovated and modern service centers are being built.

Bukhara: improvement works are being carried out on the Bahauddin Naqshband complex and other historical monuments.

Khiva and Tashkent: historical mosques and madrasas were renovated and made comfortable for pilgrims.

Uzbekistan has joined a number of international tourism development agreements in cooperation with international tourism organizations (UNWTO and others). These laws make it possible to provide services in accordance with international standards in pilgrimage tourism. These laws and documents serve the systematic development of pilgrimage tourism in the country, creating favorable conditions for pilgrims and economic stability. Decision”on the development of the service sector in Uzbekistan": aimed at organizing pilgrim-friendly services and creating new jobs. "Program for the development of pilgrimage tourism " (2020-2025): this program provides for the development of pilgrimage sites, infrastructure improvements and diversification of tourism services.

## CONCLUSIONS AND SUGGESTIONS

In conclusion, Uzbekistan has tremendous potential in the development of pilgrimage tourism, and large-scale work is being carried out in this direction. By restoring historical and religious sites, modernizing infrastructure, strengthening international cooperation and introducing modern technologies, the country is strengthening its place on the map of global pilgrimage tourism.

These efforts serve not only to attract international tourists and preserve cultural heritage, but also to develop the local economy and raise the international image of Uzbekistan. Thus, Uzbekistan is successful in introducing its historical and cultural assets to the world through pilgrimage tourism.

**REFERENCES:**

1. Xudoyorov A., Abdurasulov B. “Ziyorat turizmida logistika»o‘quv qo‘llanma.Toshkent “Mumtoz so‘z»nashriyoti-2019. 68 bet.

2. Abdimo‘Minov, T. A., Bozorov, S. O., & Raxmatov, A. Y. (2022). SUV OMBORLAR VA ULARDAN FOYDALANISH ISTIQBOLLARI (OQTEPA SUV OMBORI MISOLIDA). Экономика и социум, (12-1 (103)), 19-23.

3. Abdimo‘Minov, T. A., Yoqubova, Q. F., & Aliboyev, E. H. (2023). MUHOFAZAGA OLINGAN HUDUDLARINI RIVOJLANTIRISH YO‘LLARI (KO ‘HITANG DAVLAT QO ‘RIQXONASI MISOLIDA). Экономика и социум, (5-2 (108)), 4-8.

4. Abdimo‘Minov, T. A., & Cho‘Liboyev, I. I. (2022). TARIXIY VA MADANIY OBYEKTLARNING TURISTIK IMKONIYATLARI (JARQO ‘RG‘ON MINORASI MISOLIDA). Экономика и социум, (12-1 (103)), 14-18.

5. Abdimo’Minov B.O., & Barotova S.B. (2023). TERMIZ TUMANIDAGI TARIXIY-MADANIY YODGORLIKLARDAN TURIZM MAQSADLARIDA FOYDALANISH. Экономика и социум, (11 (114)-2), 6-11.

# O‘QUVCHI -YOSHLAR ORASIDA LIDERLIK JARAYONLARINI RIVOJLANTIRISHNING USULLARI.

***Manzitov Baxtiyor Tolibovich***
*Osiyo Xalqaro Universiteti magistri*
*Baxtiyorbuxoriy@gmail.com*
*+998973032668*

Ledirlik-maqsadlarga erishishda individumlar va odamlar guruhiga ishlash xissini uyg‘otish uchun ta’sir qilish qobiliyatidir. Ledirlik nazariyasi liderlikning qaysi xarakteristikalari ko‘proq samarali va nima uchun shundayligini aytib berishga harakat qiladi. Olimlar samarali liderlikning asosiy omillarini anglashda 3 ta yondashuvni qullaydilar: shaxsiy fazilatlar nuqtai-nazaridan yondashuv; xatti-harakatlar yondashuvi; va vaziyatli yondoshuv.

Shaxsiy fazilatlar naqtai-nazaridan yondoshuv. Ledirning shaxsiy nazariyasiga, shuningdek, buyuk insonlar nazariyasiga, asosan, eng yaxshi rahbarlar hamma uchun umumiy bo‘lgan shaxsiy fazilatlarning to‘plamiga ega bo‘ladi. Agar ushbu fazilatlarni e’lon qilish imkoniyati bo‘lganda, odamlar ularni o‘zlarida tarbiya qilishni o‘rganib, samarali rahbarlar bo‘lishni o‘rganishgan bular edilar. O‘rganilgan xususiyatlarning ba’zilari intellekt ( zakovat) va bilim darajasi, taassurot qoldiradigan tashqi kurinish, xatolik, sog‘lom fikr, ijtimoiy va iqtisodiy ma’lumot, tashabbuskorlik va o‘ta yuqori ishonuvchanlik darajasi yuqorililigi bilan farqlanadi.

40-yillarda olimlar shaxsiy fazilatlar va liderlikka nisbati to‘g‘risidagi yig‘ilgan ma’lumotlarni o‘rgana boshladilar. Stogdild liderlik borasida izlanishlar olib bordi. Xozirgi olimlar ham tan oladigan xulosaga kelgandi: odam bir qancha shaxsiy fazilatlar to‘plami evaziga rahbar bo‘la olmaydi.

Yoshlarda liderlik qobiliyatini shakllantirishda va rivojlantirishda mamlakatimizda qo‘yilgan talablarni inobatga olgan holda bayon etilgan. Ta’lim-

tarbiya jarayonida o‘quvchilarda liderlik jarayonini shakllantirish lozimligi aytib o‘tilgan. Bolaning kichik maktab yoshidan boshlab liderlik qobiliyatlarining shakllantirsh jaroyinida, jamoa bo‘lib birlashish uni boshqara olish ko‘nikmalarini shakllantirish haqida ma’lumotlar beramiz. Shuningdek bo‘lajak liderlarga tavsiyalar beramiz.

1. O‘zingizni kemaning kapitani sifatida tasavvur qiling. Kemaning taqdiri va barchani to‘g‘ri yo‘nalishda olib ketish sizning qo‘llarizda.
2. Qaror qabul qilishda donolikka amal qiling; eng yaxshisiga umid qiling, lekin eng yomoniga tayyor turing.
3. Agar qarorlaringiz uchun javobgarlik olishga tayyor bo‘lsangiz ikkilansangiz va o‘zingizdan shubha qilsangiz, ehtimol o‘z o‘rnizni tark etishingiz kerak. O‘ziga ishonmagan lider ko‘pincha zolim bo‘lib qoladi.

Amerikalik tadqiqotchi olimlar Mans va Simslarning fikricha, eng yaxshi lider- bu “ superlider” hisoblanadi. Bu insonlar shunday shaxski, u o‘z xodimlarining aksariyatini liderlarga, birinchi navbatda o‘zlari uchun liderlarga aylantira oladi. Bunday asosiy g‘oya shulardan iboratki, agar odam eng avvalo o‘zi uchun lider bo‘la olsa, o‘zidagi bu malaka va mahoratni boshqalarga yetkaza olsagina, bu inson uchun shunday fursat yetib keladiki, jamoa o‘zi mustaqil ishlaydigan, bevosita tepasida turib boshqarib turadigan insonga muhtoj bo‘lmagan mexanizmga aylanadi. Bu-superliderlikdir. Demak, samarali boshqaruv- aslida ijtimoiy ta’sirni amalga oshirishning eng namoyishkorona ko‘rinishidir.Shu ma’noda, liderlik – avval shaxsning o‘ziga, so‘ngra o‘zgalarga bera oladigan ta’sirida ko‘rinadigan fazilatlar majmuidir, deb ta’riflanadi. Atrof-muhit o‘smirning liderlik qobiliyatini rivojlantirishda asosiy rol o‘ynabgina qolmay aynan shu muhit o‘smirni yetakchilik qobiliyatini mukammallashtirib borishida to‘siqlar ham yaratadi. Bundan tashqari, o‘smirda qanchalik ko‘p yetakchilik qobilyatlari shakllantirilsa va tarbiya orqali singdirib borilsa ko‘zlangan maqsadga osongina erishish mumkin bo‘ladi.

“ Liderni yuzaga chiqaradigan asosiy omil – uning ilmidir”-deb ta’kidlash bejiz

emas. Negaki o‘z mutaxassisligi bo‘yicha ma’lum bir darajadagi bilimga ega bo‘lish shaxsni o‘ziga ishonishi va yetakchi his qilishiga yordam beradi. Agar bilim yetarli bo‘lmasa ustunroq bo‘lgan inson liderlikni olib ketadi. Shunday ekan lider o‘z sohasining mutaxassisi bo‘lishi, o‘ziga berilishi mumkin bo‘lgan savollarning barchasiga aniq javoblari bo‘lishi darkor. Mustahkam bilim kishiga ishonch beradi. Liderdagi ishonch har qanday vaziyatlarda o‘zini oqlaydi. O‘ziga ishongan inson ortidan izidan izdoshlarini ergashtira oladi. Qayerda, kimlar orasida, qanday vaziyat bo‘lmasin liderlik qilishidan qat’iy nazar, o‘z ustida ishlash samaralidir.

Lesli Kassidi aytganidek “ Maqsadlari sari har kuni kichik qadamlar ajoyib natijalarga olib keladi. Aslida ham shunday bugungi rivojlanayotgan zamonda yoshlarda liderlik qobiliyatini shakllantirish o‘ziga ishonchini yuqori darajaga chiqarish uchun harakat etishimiz joiz.

**Foydalanilgan adabiyotlar:**

1. Hayitov O.E. Boshqaruv psixologiyasi. Chirchiq, 2020
2. Robin Sharma.Muvaffaqiyatning 200 siri. Toshkent, 2017.
3. Ziyonet.uz.
4. B.Ziyomuhammadov “ Pedagogik mahorat asoslari”,2019

# ZIYO GO‘KALP QARASHLARIDA AXLOQ VA VIJDON MUNOSABATINING MUHIMLIGI

***Xamdamov Erkin Ibodullayevich***

*“ALFRAGANUS UNIVERSITY” nodavlat oily ta’lim tashkiloti*

*Ijtimoiy fanlar kafedrasi o‘qituvchisi*

*Tel.: +99899 517-34-87*

*e-mail: hamdamoverkin5@gmail.com*

*Orcid: 0009-0003-0761-964X*

***Annoatsiya:*** *Mazkur maqolada Ziyo Go‘kalp qarashlarida axloq va vijdon munosabatining mohiyati va ahamiyati tahlil qilingan. Ziyo Go‘kalp asarlarida axloq tushunchasi milliy va ma’naviy qadriyatlar bilan bog‘liq holda yoritilgan bo‘lib, vijdon insonning ichki nazorati sifatida talqin qilinadi. Ushbu g‘oyalarning jamiyatda ijtimoiy birlikni mustahkamlash, shaxsiy mas’uliyatni oshirish va ma’naviy rivojlanishga ta’siri o‘rganilgan. Tadqiqotda Ziyo Go‘kalpning axloq va vijdon masalalaridagi qarashlari jamiyatni shakllantirishdagi ahamiyatini ko‘rsatib beradi.*

***Kalit so‘zlar:*** *Ziyo Go‘kalp, Axloq, Vijdon, E’tiqod*, Inson, *G‘oya.*

***Abstract:*** *This article analyzes the essence and significance of the relationship between morality and conscience in the views of Ziya Gökalp. In the works of Ziya Gökalp, the concept of morality is highlighted in connection with national and spiritual values, and conscience is interpreted as a person's internal control. The impact of these ideas on strengthening social unity in society, increasing personal responsibility, and spiritual development is studied. The study shows the importance of Ziya Gökalp's views on morality and conscience in shaping society.*

***Key words:*** *Ziya Gökalp, Morality, Conscience, Belief, Human, Idea.*

**Kirish;** Ziyo Go‘kalp (1876–1924) - turk milliy g‘oyasining rivojlanishida muhim rol o‘ynagan, turk jamiyatining ma’naviy, axloqiy va madaniy tiklanishini ta’minlashga katta hissa qo‘shgan shaxsdir. Uning qarashlarida axloq va vijdon munosabati alohida ahamiyatga ega bo‘lib, bu tushunchalar Go‘kalpning milliy tafakkurini va turk xalqining ma’naviy tiklanishidagi asosiy omillar sifatida ko‘rilgan. Ushbu maqolada Ziyo Go‘kalpning axloq va vijdon haqidagi qarashlari tahlil qilinadi va bu tushunchalarning jamiyat hayotidagi o‘rni yoritiladi[1:35].

Ziyo Go‘kalpning fikricha, axloq insonning jamiyatdagi o‘z vazifalarini ado etishdagi yuksak mas’uliyatni anglatadi. Axloqiy qadriyatlar jamiyatda uyg‘unlikni saqlash, ijtimoiy adolatni ta’minlash va insonlarni o‘zaro hurmatda bo‘lishga undaydi. Go‘kalp axloqni faqat shaxsiy ma’naviyat bilan bog‘lab qolmay, balki uni milliy qadriyatlar va jamiyatning umumiy manfaatlari bilan bog‘laydi. U axloqni millatning har bir a’zosining mas’uliyatli va ma’naviyatli bo‘lishini talab qiluvchi yuksak bir tushuncha sifatida ko‘radi[2:89].

Vijdon esa Go‘kalp qarashlarida ichki nazorat, insonning o‘zini-o‘zi baholash tizimi sifatida ifodalangan. Vijdon, uning fikricha, insonning axloqiy qarorlar qabul qilishdagi asosiy omil bo‘lib, har bir insonning o‘zini-to‘g‘ri tutishi, yaxshi va yomonni farqlashda muhim ahamiyatga ega. Ziyo Go‘kalp vijdonni faqat individual omil sifatida emas, balki jamiyatni shakllantiruvchi ijtimoiy kuch sifatida ham ko‘rib, bu tushunchaning milliy va ma’naviy tiklanishda tutgan o‘rniga alohida e’tibor qaratadi[3:95].

Ziyo Go‘kalpning qarashlarida axloq va vijdon jamiyatning yuksalishi va o‘zgarishidagi muhim mexanizmlardan biri sifatida namoyon bo‘ladi. U jamiyatda axloqiy qadriyatlarning kuchayishi orqali milliy birlashuv va umumiy manfaatlar asosida mustahkam bir jamiyat shakllanishiga erishish mumkinligini ta’kidlaydi. Go‘kalpning fikricha, axloqiy qadriyatlar faqat shaxsiy darajada qolmasdan, jamiyatni tashkil etuvchi barcha a’zolarning faoliyatiga ta’sir ko‘rsatishi kerak. Bu orqali shaxsning ma’naviy kamoloti va jamiyatdagi barqarorlikni saqlash mumkin bo‘ladi.

Go‘kalp, shuningdek, vijdonning jamiyatdagi roliga ham katta ahamiyat beradi. U vijdonni millatning ruhiy asosi deb hisoblaydi va uni milliy qadriyatlarning mustahkamlanishiga xizmat qiluvchi kuch sifatida ko‘radi. Insonlarning vijdoni yuksalishi, jamiyatda ijtimoiy tartib va adolatni ta’minlashga xizmat qiladi. Ziyo Go‘kalpning fikricha, millatning vijdoni rivojlanishi, uning kelajagiga bo‘lgan ishonchini mustahkamlaydi va xalqning o‘ziga bo‘lgan hurmatini oshiradi.

Ziyo Go‘kalpning axloq va vijdon haqidagi fikrlari, ayniqsa, milliy qadriyatlar va turk millatining ma’naviy tiklanishi bilan bevosita bog‘liq [1:762]. U milliy ma’naviyatni va axloqni saqlashni, milliy birlikni shakllantirishda muhim deb bilgan. Go‘kalp axloqni, millatning taraqqiyoti uchun zarur bo‘lgan bir vosita sifatida qaraydi va milliy qadriyatlarning mustahkamlanishini, axloqiy va vijdoniy barqarorlikka erishish uchun zarur deb hisoblaydi. Millatning ma’naviy o‘sishi axloqiy qadriyatlar orqali amalga oshiriladi va bu jarayon milliy vijdonning rivojlanishini ta’minlaydi.

Ziyo Go‘kalpning axloq va vijdon haqidagi qarashlari, uning jamiyatni shakllantirishdagi, milliy birlikni mustahkamlashdagi va turk xalqining ma’naviy tiklanishidagi asosiy g‘oyalarini aks ettiradi. Axloqiy qadriyatlar va vijdon, Go‘kalp uchun, jamiyatdagi ijtimoiy birlikni ta’minlash, milliy ruhni oshirish va jamiyatni barqarorlashtirishning muhim vositalaridir. Uning qarashlari, bugungi kunda ham, axloq va vijdonning jamiyatdagi o‘rni va ahamiyatini tushunish uchun yo‘l-yo‘riq bo‘lib xizmat qiladi. Go‘kalpning axloq va vijdon haqidagi fikrlari milliy qadriyatlarni tiklash va yoshlarni ma’naviy jihatdan rivojlantirishga qaratilgan faoliyatda katta ahamiyatga ega.

Oldingi bo‘limda ta’kidlanganidek, Go‘kalp axloqni metafizikadan butunlay ajratib bo‘lmasligini va metafizik taxminlarning axloqiy qadriyatlarga sezilarli ta'sir ko‘rsatishini o‘ylagan bo‘lsa-da, axloqni butunlay metafizikaga asoslashni noto‘g‘ri ekanligini ham ta’kidlaydi. Uning fikricha, axloqni metafizikaga asoslash, bu metafizik taxminlardan voz kechilsa, jiddiy muammolarga olib keladi.

Axloq va metafizika o‘rtasidagi munosabatni muhokama qilgandan so‘ng, Go‘kalp mavzuni din va axloq munosabatlariga olib keladi. Go‘kalpning bu bahsni

boshqarishi, ayniqsa, yashayotgan geografiyasi nuqtai nazaridan juda muhim, chunki u din markazli axloq hukmron bo‘lgan jamiyatda yashaydi.

Inson erkinlik huquqiga ega bo‘lganidek, u ham haqiqatga haqli. Go‘kalpning fikricha, noto‘g‘ri bo‘lish bir xil qullikdir. Shunday ekan, odamlarga nisbatan samimiy va ochiq ko‘ngilli bo‘lish ham farzlardandir. Bu tamoyil odamlarni boshqalarni aldashi mumkin bo‘lgan har qanday narsadan uzoqlashtiradi. Bu holat kuchli odamni o‘z fikrlarini aniq ifodalashga undaydi. Bular nafaqat ma'naviy, balki ijtimoiy ahamiyatga ega. Yolg‘onchi va ikkiyuzlamachilar jamiyat boshiga tushgan eng dahshatli ofatdir. Rostgo‘y bo‘lish, o‘ylangan hamma narsani aytishni anglatmaydi. Bunday munosabat haqiqat emas, balki sodda va ahmoqlik bo‘ladi. Solih va qattiqqo‘l odam o‘zi o‘ylagan narsalarining bir qismini boshqalardan yashirishga haqli. Agar aytilishi kerak bo‘lgan haqiqat noto‘g‘ri tushunilishi mumkin bo‘lsa, uni aytmaslik kerak. Chunki bunday haqiqat boshqalarga butunlay boshqacha ko‘rinishda bo‘lib, yolg‘on kabi zarar keltiradi. Kant axloqi kabi mutlaq axloqchilardan farqli o‘laroq, Go‘kalp, teng vijdonlar o‘rtasida taqsimlanmagan har bir haqiqat vaziyatga ko‘ra ifodalanishi kerak deb o‘ylaydi[1:764]. Aks holda bu vaziyatdan begunoh insonlar ham zarar ko‘rishi mumkin.

Go‘kalpning fikricha, inson har qanday holatda ham rostgo‘y bo‘lishi va hech qachon rostgo‘ylikdan voz kechmasligi kerak. Aksincha, yolg‘on gapirish uzrli va hatto birgina istisno holatdagina vojib bo‘lishini aytadi. Bu holat teng tarkibga ega bo‘lmagan ikkita vazifani tanlash kerakligini anglatadi. Masalan, shifokorning bemorga yolg‘on gapirishi yoki pokiza odamni qutqarish uchun yolg‘on gapirishi bu holatga misol bo‘la oladi. Bu misollarda bir-birining oldida turgan ikkita vazifa bor. Biri haqiqatni aytish, ikkinchisi begunohni o‘limdan yoki insonni behuda qayg‘udan qutqarish. Bu yerda ikkinchisiga ustunlik berish kerak, chunki asosiysi insoniyatga hurmatdir.

Ziyo Go‘kalpning axloq va vijdon haqidagi qarashlari uning turk milliy g‘oyasining rivojlanishida markaziy o‘rinni egallaydi. Go‘kalp uchun axloq va vijdon, nafaqat shaxsiy sifatlar, balki jamiyatning madaniy va ijtimoiy taraqqiyoti uchun zarur bo‘lgan omillardir. U axloqni shaxsning ichki mas’uliyatini va

jamiyatdagi o‘zaro munosabatlarni yaxshilash vositasi sifatida ko‘rar ekan, vijdonni insonning ichki nazorati va yaxshilikka bo‘lgan intilishining natijasi sifatida ta’riflaydi.

Go‘kalpning fikricha, axloq va vijdon nafaqat individning yuksalishi, balki jamiyatning umumiy barqarorligi va ijtimoiy adolatni saqlashda ham muhim ahamiyatga ega. Milliy qadriyatlar va ma’naviyatni mustahkamlash, turk millatining kelajagini shakllantirishda axloqiy tamoyillarni o‘rganish va rivojlantirish zarurdir. Go‘kalpning qarashlarida axloq va vijdon jamiyatdagi ijtimoiy barqarorlikni ta’minlash, milliy birlashuvni kuchaytirish, va umuman olganda, xalqni ma’naviy jihatdan tiklashga xizmat qiladigan kuchlardir.

Bundan tashqari, Go‘kalpning axloq va vijdon haqidagi g‘oyalari faqat shaxsiy mas’uliyat va ichki rivojlanish bilan cheklanmaydi, balki ular jamiyatning ma’naviy tiklanishini ta’minlash uchun ijtimoiy ahamiyatga ega bo‘lgan omil sifatida ham qaraladi. U axloqiy qadriyatlarni milliy g‘oya va vijdonni shakllantirishda zarur bo‘lgan eng muhim vositalardan biri deb hisoblaydi.

Go‘kalpning qarashlari shuni ko‘rsatadiki, axloq va vijdonning yuksalishi milliy birlikning mustahkamlanishiga va jamiyatning taraqqiyotiga xizmat qiladi. U millatning mustahkam bo‘lishi uchun har bir a’zoning axloqiy va vijdoniy jihatdan kamol topishi zarur deb hisoblagan.

## XULOSA.

Ziyo Go‘kalpning axloq va vijdon haqidagi qarashlari turk milliy g‘oyasining rivojlanishi va milliy qadriyatlarning mustahkamlanishiga katta ta’sir ko‘rsatgan. Go‘kalp axloqni va vijdonni nafaqat shaxsiy sifatlar sifatida, balki jamiyatni shakllantiruvchi muhim omillar sifatida ko‘rib, ularning milliy ma’naviyat va ijtimoiy barqarorlikni saqlashdagi ahamiyatini ta’kidlaydi.

1. Go‘kalpning qarashlarida axloqiy qadriyatlar, milliy birlashuvni mustahkamlash va ijtimoiy adolatni ta’minlash uchun muhim vositalardir. Jamiyatning yuksalishi uchun har bir individning axloqiy jihatdan to‘g‘ri yo‘nalishda bo‘lishi zarurdir.
2. Go‘kalp vijdonni milliy ruhning shakllanishiga yordam beruvchi asosiy kuch sifatida ko‘radi. Millatning kelajagi, uning vijdonining yuksalishiga bog‘liqdir.

Vijdon, shuningdek, jamiyatdagi ijtimoiy adolatni va tartibni saqlashda muhim rol o‘ynaydi.

3. Go‘kalpning fikricha, jamiyatda axloqiy qadriyatlarning o‘rganilishi va rivojlantirilishi milliy tiklanishni ta’minlashga, shuningdek, jamiyatdagi barcha ijtimoiy qatlamlarning uyg‘un yashashiga xizmat qiladi. Axloq va vijdon bir-birini to‘ldiruvchi tushunchalar sifatida jamiyatni barqarorlashtirishga yordam beradi.

4. Go‘kalpning axloq va vijdon haqidagi qarashlari, milliy qadriyatlarni tiklash va saqlashda muhim ahamiyatga ega. U millatni yuksaltirish uchun faqat iqtisodiy rivojlanish emas, balki ma’naviy yuksalish ham zarur deb bilgan.

5. Go‘kalpning qarashlarida har bir shaxsning axloqiy mas’uliyati va vijdoniy o‘sishi jamiyatning taraqqiyotini ta’minlaydi. Jamiyatdagi har bir a’zo o‘z mas’uliyatini his etishi va uni amalga oshirishi lozimdir.

Natijada, Ziyo Go‘kalpning axloq va vijdon haqidagi qarashlari jamiyatni ma’naviy jihatdan shakllantirish, milliy birlikni mustahkamlash va ijtimoiy barqarorlikni saqlashda muhim ahamiyatga ega bo‘lib, bugungi kunda ham o‘z dolzarbligini saqlaydi. Bu g‘oyalar jamiyatni rivojlantirish va mustahkamlash uchun zarur bo‘lgan ma’naviy va axloqiy asoslarni shakllantirishda qo‘llanilishi mumkin.

**Foydalanilgan adabiyotlar:**

1. Go‘kalp Ziya. Felsefe Dersleri. Sad. ve Yay. Haz.: Ali Utku-Erdoğan Erbay.Çizgi Kitabevi. Konya, 2006.

2. Go‘kalp Ziya. “Bugünkü Felsefe”. Makaleler II. Haz.: Süleyman Hayri Bolay. Kültür Bakanlığı Yayınları. Ankara, 1982. ss. 1-7.

3. Go‘kalp Ziya. Terbiyenin Sosyal ve Kültürel Temelleri I. Haz.: Rıza Kardaş.Milli Eğitim Bakanlığı Yayınları. İstanbul, 1997.

4. Ülken Hilmi Ziya. Türkiye’de Çağdaş Düşünce Tarihi. Ülken Yay, İstanbul, 1994.

# HADISLARDA INSON OVOZINING TILOVATDAGI SIFATARI

***Rahmatov Iqboljon Izzatullo o‘gli***
*O‘zbekiston xalqaro islom akademiyasi*
*“Islomshunoslik va islom sevilizatsiyasini*
*o‘rganish ICESCO kafedrasi” tayanch doktoranti*

***Annotatsiya:*** *Ushbu maqolada Qur’on tilovatida inson ovoz sifati va ohangi haqida hadislarda uchraydigan fikrlar tahlil etiladi.*

***Kalit so‘zlar: Qur’on, qiroat, ovoz, ohang, nay.***

Baro ibn Ozib roziyallohu anhu rivoyat qiladi: Muhammad a.s: **“Qur'onni ovozlaringiz bilan ziynatlangiz”, -dedilar”**. Ibn Moja, Ahmad, Hokim, Ibn Xuzayma, Ibn Hibbon va Bayhaqiy rivoyati. Rivoyat sanadi sahih).

Ushbu rivoyatda Qur’on tilovatini ovoz sifalari bilan ziynatlash nazarda tutilgan. Bunda tilovat qiluvchi o‘z ovozini imkon qadar chiroyli, ta’sirli, ma’nolarga qarab ovoz ranglarini ishlata bilishi nazarda tutiladi.[1]

Baro ibn Ozib roziyallohu anhudan rivoyat qilinadi: **“Men Rasululloh a.sning:” “Qur’onni ovozingiz bilan go‘zal qiling! Chunki, go‘zal ovoz Qur’onning go‘zalligini ziyoda qiladi”,-** deganlarini eshitdim”.(Dorimiy, Hokim va Bayhaqiy rivoyat qilgan, isnodi sahih).

**عَنْ أَبِي هُرَيْرَةَ رَضِيَ اللهُ عَنْهُ قَالَ :قَالَ رَسُولُ اللهِ صَلَّى اللهُ عَلَيْهِ وَسَلَّمَ :لَيْسَ مِنَّا مَنْ لَمْ يَتَغَنَّ بِالْقُرْآنِ .**

**رَوَاهُ الْبُخَارِيُّ وَأَبُو دَاوُدَ وَالدَّارِمِيُّ وَأَحْمَدُ وَالْبَيْهَقِيُّ وَالطَّبَرَانِيُّ**

Abu Hurayra r.a dan rivoyat qilinadi: **“Qur'onni tag'anniy (tarannum) bilan tilovat qilmagan bizdan emas”.** *Imom Buxoriy, Abu Dovud, Dorimiy, Ahmad, Bayhaqiy va Tabaroniy rivoyatlari.*

[1] Koloratura, «rangin bezaklangan ma’nosida», dramatik va yengil toifalarga ajraladi. Birinchisini ma’lum darajada tovushi kuchli hamda bus-butun ovozlar o‘zlashtirishi mumkin. Yengil sanalgan ikkinchisi esa lirik bo‘lib, ayniqsa koloraturali soprano ovozlariga xos. MUYASSAR RAZZOQOVA AKADÂMIK XONANDALIK ASOSLARIGA KIRISH «Musiqa» nashriyoti Toshkant 2014

عَنْ الْبَرَاءِ بْنِ عَازِبٍ رَضِيَ اللهُ عَنْهُ قَالَ :قَالَ رَسُولُ اللهِ صَلَّى اللهُ عَلَيْهِ وَسَلَّمَ :زَيِّنُوا الْقُرْآنَ بِأَصْوَاتِكُمْ . رَوَاهُ أَبُو دَاوُدَ وَالنَّسَائِيُّ وَالدَّارِمِيُّ وَابْنُ مَاجَهْ وَأَحْمَدُ وَالْحَاكِمُ وَابْنُ خُزَيْمَةَ وَابْنُ حِبَّانَ وَالْبَيْهَقِيُّ وَسَنَدُهُ صَحِيحٌ.

Baro ibn Ozib r.adan rivoyat qilinadi: “Rasululloh a.s: **“Qur’onni ovozlaringiz bilan ziynatlangiz”**,-dedilar”. *Imom Abu Dovud, Nasoiy, Dorimiy, Ibn Moja, Bayhaqiy va boshqalar rivoyat qilganlar, ( sahih hadis).*

قَالَ :سَمِعْتُ رَسُولَ اللهِ صَلَّى اللهُ عَلَيْهِ وَسَلَّمَ يَقُولُ :حَسِّنُوا الْقُرْآنَ بِأَصْوَاتِكُمْ فَإِنَّ الصَّوْتَ الْحَسَنَ يَزِيدُ الْقُرْآنَ حُسْنًا .رَوَاهُ الدَّارِمِيُّ وَالْحَاكِمُ وَالْبَيْهَقِيُّ فِي شُعَبِ الإِيْمَانِ وَسَنَدُهُ صَحِيحٌ

Baro ibn Ozib r.adan rivoyat qilinadi: “Rasululloh sollallohu alayhi va sallamning: “**Qur’onni ovozingiz bilan go‘zal qiling! Chunki, go‘zal ovoz Qur’onning go‘zalligini ziyoda qiladi”**,- deganlarini eshitdim”. *Imom Dorimiy, Hokim, Bayhaqiy “Shuabul-iymon”da rivoyat qilganlar. (Rivoyat sanadi sahih).*

عَنْ أَنَسِ بْنِ مَالِكٍ رَضِيَ اللهُ عَنْهُ عَنِ النَّبِيِّ صَلَّى اللهُ عَلَيْهِ وَسَلَّمَ قَالَ :إِنَّ لِكُلِّ شَيْءٍ حِلْيَةً وَحِلْيَةُ الْقُرْآنِ الصَّوْتُ الْحَسَنُ .رَوَاهُ عَبْدُ الرَّزَّاقُ فِي الْمُصَنَّفِ وَالضِّيَاءُ الْمَقْدِسِيُّ فِي الأَحَادِيثِ الْمُخْتَارَةِ وَقَالَ :آخِرُ إِسْنَادِهِ صَحِيحٌ

Anas ibn Molik r.adan rivoyat qilinadi: **“Har bir narsaning ziynati bo'ladi. Qur'onning ziynati chiroyli ovozdir”.** (*Abdurazzoq “Musannaf”da, Ziyo Maqdisiy “Al-ahadiysul-muxtaro”da rivoyat qilgan va: “Isnodning oxiri sahih”, degan).*

عَنْ ابْنِ أَبِي مُلَيْكَةَ قَالَ :سَمِعْتُ عُبَيْدَ اللهِ بْنَ أَبِي نَهِيكٍ يَقُولُ :بَيْنَمَا أَنَا وَاقِفٌ وَعَبْدُ اللهِ بْنُ السَّائِبِ بْنُ أَبِي السَّائِبِ إِذْ مَرَّ بِنَا أَبُو لُبَابَةَ فَاتَّبَعْنَاهُ حَتَّى دَخَلَ بَيْتَهُ فَاسْتَأْذَنَاهُ فَأَذِنَ لَنَا فَإِذَا رَثُّ الْمَتَاعِ رَثُّ الْحَالِ فَقَالَ :مَنْ أَنْتُمْ فَانْتَسَبْنَا لَهُ فَقَالَ :مَرْحَبًا وَأَهْلاً تُجَّارَ كَسَبَةَ فَسَمِعْتُهُ يَقُولُ :قَالَ رَسُولُ اللهِ صَلَّى اللهُ عَلَيْهِ وَسَلَّمَ :لَيْسَ مِنَّا مَنْ لَمْ يَتَغَنَّ بِالْقُرْآنِ قَالَ ابْنُ أَبِي مُلَيْكَةَ :فَقُلْتُ :يَا مُحَمَّدُ أَرَأَيْتَ إِنْ لَمْ يَكُنْ حَسَنَ الصَّوْتِ قَالَ :يُحَسِّنُهُ مَا اسْتَطَاعَ .رَوَاهُ الْبَيْهَقِيُّ فِي السُّنَنِ الْكُبْرَى وَالطَّبَرَانِيُّ فِي الْكَبِيرِ وَرِجَالُهُ ثِقَاتٌ.

Ibn Abu Mulaykadan rivoyat qilinadi: “Men Ubaydulloh ibn Abu Nahiyk: “Men Abdulloh ibn Soib ibn Abu Soib bilan turar edim, oldimizdan Abu Luboba o'tibgan edi biz uning orqasidan yurib bordik. U uyiga kirdi. Abu Luboba bizning kirishimizga ham izn berdi. Qarasak, uning uyi xaroba edi, o'zi esa og'ir ahvolda

hayot kechirardi. U: “Sizlar kim sizlar?” deb so'radi. Biz unga nasabimizni aytdik. U: “Kasaba savdogarlari xush kelibsizlar!” dedi. Men uning: “Rasululloh a.s: “Qur'onni tag'anniy qilmagan bizdan emas!” deganlar”, deb aytganini eshitdim”, deganini bilaman”. Ibn Abu Mulayka aytadi: “Ey Muhammad, qara, agar kishida chiroyli ovoz bo'lmasa-chi, (u holda nima qiladi)” deb so'ragandim, u: “Qodir bo'lganicha chiroyli qiladi”, dedi” (Bayhaqiy “As-sunanul kubro”da va Tabaroniy “Kabiyr”da ishonchli roviylardan rivoyat qilgan).

**عَنْ أَبِي هُرَيْرَةَ رَضِيَ اللهُ عَنْهُ عَنْ النَّبِيِّ صَلَّى اللهُ عَلَيْهِ وَسَلَّمَ قَالَ :مَا أَذِنَ اللهُ لِشَيْءٍ مَا أَذِنَ لِلنَّبِيِّ أَنْ يَتَغَنَّى بِالْقُرْآنِ .رَوَاهُ الْبُخَارِيُّ وَمُسْلِمٌ وَأَبُو دَاوُدَ وَالنَّسَائِيُّ وَالدَّارِمِيُّ وَأَحْمَدُ وَالْحَاكِمُ وَابْنُ حِبَّانَ وَالْبَيْهَقِيُّ وَالطَّبَرَانِيُّ وَفِي رِوَايَةِ مُسْلِمٍ وَغَيْرِهِ قَالَ :مَا أَذِنَ اللهُ لِشَيْءٍ مَا أَذِنَ لِنَبِيٍّ حَسَنِ الصَّوْتِ يَتَغَنَّى بِالْقُرْآنِ يَجْهَرُ بِهِ.**

Abu Hurayra r.a rivoyat qilinadi: **“Alloh Nabiyning Qur'onni tag'anniy bilan o'qiganiga quloq solganchalik boshqa narsaga quloq solmagan”** (Buxoriy, Muslim, Abu Dovud, Nasoiy, Dorimiy, Ahmad, Hokim, Ibn Hibbon, Bayhaqiy va Tabaroniy rivoyati.

Imom Muslim va hamda boshqa muhadislar rivoyatida: **“Alloh chiroyli ovozli payg'ambar Qur'onni tag'anniy bilan ovoz chiqarib o'qiganiga quloq solganchalik boshqa narsani eshitmagan”**, deyilgan).

**عَنْ أَبِي مُوسَى رَضِيَ اللهُ عَنْهُ عَنْ النَّبِيِّ صَلَّى اللهُ عَلَيْهِ وَسَلَّمَ أَنَّهُ قَالَ لَهُ :يَا أَبَا مُوسَى لَقَدْ أُوتِيتَ مِزْمَارًا مِنْ مَزَامِيرِ آلِ دَاوُدَ .رَوَاهُ الْبُخَارِيُّ وَمُسْلِمٌ وَالتِّرْمِذِيُّ وَالنَّسَائِيُّ وَالدَّارِمِيُّ وَابْنُ مَاجَهْ وَأَحْمَدُ وَالْبَيْهَقِيُّ وَالطَّبَرَانِيُّ**

Abu Muso Ash'ariy r.a rivoyat qilinadi: **“Rosululloh a.s unga: “Ey Abu Muso, senga Dovud oilasining naylaridan biri berilgan ekan!”** deganlar. (Buxoriy, Muslim, Termiziy, Nasoiy, Dorimiy, Ibn Moja, Ahmad, Bayhaqiy va Tabaroniy rivoyati).

Ushbu rivoyatda “naylarian bir” va “Dovud oilasi” jumlalari go‘zal ovoz, ta’sirli – mungli ovozga ishora. Dovud a.sga tushirilgan Zaburni o'qiganida butun borliq uning yoqimli tilovatiga quloq tutgan deyiladi. Abu Muso Ash'ariy r.a Qur'onni chiroyli ovozda tilovat qilishi, Rosululloh a.s qiroatini eshitib, ovozini

Dovud a.snikiga o'xshatishi ham Qur’onni chiroyli ovozda, go‘zal ohanglarda o‘qish maqtalgan sifatligiga yaqqol alil bo‘la oladi.

**عَنْ أَبِي مُوسَى الأَشْعَرِيِّ رَضِيَ اللهُ عَنْهُ قَالَ :اسْتَمَعَ رَسُولُ اللهِ صَلَّى اللهُ عَلَيْهِ وَسَلَّمَ قِرَاءَتِي مِنَ اللَّيْلِ فَلَمَّا أَصْبَحَتْ قَالَ :يَا أَبَا مُوسَى اسْتَمَعْتُ قِرَاءَتَكَ اللَّيْلَةَ لَقَدْ أُوتِيتَ مِزْمَارًا مِنْ مَزَامِيرِ آلِ دَاوُدَ قُلْتُ :يَا رَسُولَ اللهِ لَوْ عَلِمْتُ مَكَانَكَ لَحَبَّرْتُ لَكَ تَحْبِيرًا .رَوَاهُ الْحَاكِمُ وَابْنُ حِبَّانَ وَالْبَيْهَقِيُّ وَسَنَدُهُ صَحِيحٌ.**

Abu Muso Ash'ariy r.adan rivoyat qilinadi. U zot aytadi: **“Rasululloh a.s tunda qiroatimni tinglagan ekanlar. Tong otgach u zot: “Ey Abu Muso, kecha tunda qiroatinga quloq tutdim. Senga Dovud oilasi naylaridan biri berilgan ekan”,- dedilar. Shunda men: “Ey Rasululloh, agar sizning borligingizni bilganimda sizni yana ham hayratga solgan bo‘lar edim”,-dedim”.** (Hokim, Ibn Hibbon va Bayhaqiy rivoyat qilgan. Rivoyat sanadi sahih).

Boshqa bir rivoyatga ko‘ra Oisha r.a ham Rasululloh a.s bilan birga tinglaganlar.

**عَنْ أَبِي عُثْمَانَ النَّهْدِيِّ قَالَ :صَلَّيْتُ خَلْفَ أَبِي مُوسَى الأَشْعَرِيِّ فَمَا سَمِعْتُ صَوْتَ صَنْجٍ وَلا بَرْبَطٍ وَلا نَايٍ أَحْسَنَ مِنْ صَوْتِهِ .رَوَاهُ أَبُو نُعَيْمٍ فِي حِلْيَةِ الأَوْلِيَاءِ وَأَبُو عَوَانَةَ فِي الْمُسْتَخْرَجِ وَسَنَدُهُ صَحِيحٌ**

Abu Usmon Nahdiydan rivoyat qilinadi: “Men Abu Muso Ash'ariyning ortida namoz o'qir edim. Men uning ovozidan chiroyliroq sanjning ham, barbatning ham, nayning ham ovozini eshitmaganman” (Abu Nuaym “Hilyatul-avliyo”da va Abu Avona “Mustaxraj”da rivoyat qilgan. Rivoyat sanadi sahih).

“Sanj” misdan yasalgan ushbu musiqa cholg’u sozi ikki qavatli doira shakliagi urma sozidir. “Barbat” soziga o'xshash musiqa asbobi.

Abu Usmon Nahdiy Abu Muso roziyallohu anhuning uyiga borib, uning ortida namoz o'qib, tilovatini eshitganida, chiroyli ovozidan juda ta'sirlangan va uning ovozini musiqa asboblaridan ham chiroyliroq ekanini e'tirof etgan.

Umar ibn Xattob roziyallohu anhu ham Abu Musoning ovozidan ta'sirlangan va qachon uni ko'rib qolsa, Qur'on o'qib berishini so'rardi. Bundan kelib chiqadiki, chiroyli ovoz bilan Qur'on o'qishning manfaati katta.

**عن أبي هريرة أن رسول الله صلى الله عليه و سلم قال ما أذن الله لشيء ما أذن لنبي حسن الصوت يتغنى بالقرآن يجهر به * ( صحيح ) وأخرجه البخاري ومسلم**

Abu Hurayra r.a dan rivoyat qilinadi: U zot aytdilar: “Alloh hech bir narsani Nabiyning Qur'onni tag'anniy bilan o'qiganini tinglaganchalik tinglamagan”. (Buxoriy va Muslim rivoyati, muttafaqun alayh)

**عن معاوية بن قرة قال : سمعت عبد الله بن مغفل يقول : قرأ رسول الله ? عام الفتح في سيره سورة الفتح على راحلته فرجع فيها قال معاوية : لولا أني أكره أن يجتمع الناس علينا لحكيت قراءته . متفق عليه**

Muoviya ibn Qurra rivoyat qiladi:”Men Abdulloh ibn Mag’falning shunday deganini eshitdim:”Rasululloh a.s fath yili ulov ustida ketayotganida Fath surasini ohang bilan tilovat qildilar”, Muoviya aytadi: Agar atrofimizga odamlar to‘planishini karih ko‘rmaganimda, u zot a.sning qiroatlarini o‘qib berar edim”.

Imom Tabariy Hazrat Umar ibn Xattob r.a haqida rivoyat qiladi: “Hazriti Umar Abu Muso Ash'ariyga: **“Bizlarga Robbimizni eslating”,** deganlarida Abu Muso Qur'onni ohang bilan tilovat qilar edi. Shunda Umar: **“Kim Qur'onni Abu Musoning ohangiga o'xshab ohang bilan o'qiy olsa, shunday qilsin”,** der edilar”.

Bu o‘rinda tilovat vaqtida tajvid ilmi, chiroyli ovoz, ohang va tarannum hamda tilovatda taqlid qilish ma’nolarini tushunishimiz mumkin.

Sahobalar orasida Abdulloh ibn Abbos r.a Alqama al - Asvadning tilovatini xush ko‘rar hamda Alqama u zotga Qur'onni tez-tez o'qib berar edi. Qachon qiroatni tugatsa, u zot unga: “Ota-onam sizga fido bo'lsin! Yana davom eting”, - der edi.

Muhammad Ali as-Sobuniy O'zlarining “Rovai ul-bayan” asarlarida har ikki mazhabning hukmlari va dalillarini keltirgandan so'ng xulosa o'rnida shunday deydilar: “Agar siz chuqurroq o'ylab ko'rsangiz, faqihlar orasidagi ixtilof asliy emas, balki shakliy ekanligini ko'rasiz. Binobarin, faqihlar Qur'onni tajvid qoidalariga xalal yetkazadigan ohanglar bilan o'qish harom ekanligiga ittifoq qilganlar. Buning misoli quyidagicha: maqsurni mad qilib o'qish, madni qasr qilish, tafximni tarqiq qilib o'qish, tarqiqni tafxim qilib o'qish, idg'om lozim bo'lgan o'rinlarda izhor o'qish yoki izhor lozim bo'lgan o'rinlarda ixfo qilish va hokazo. Qur'onning hukmlari va tilovat odoblariga e'tibor bermasdan o'zgalarni qoil qoldirish va ovozning go'zalligini boshqalarga namoyon qilishni asosiy maqsad qilib olgan holda tilovat qilishga kelsak, bu ishning haromligi borasida hech kim

shubha qilmaydi.”

**Foydalanilgan adabiyotlar:**


1. Shayx Abulaziz Mansur Qur’oni karim ma’nolari tarjimasi
2. Shayx Muhammad Sodiq Muhammad Yusuf. «Tafsiri hilol»
3. Rahmatullah Kori Obidov. Qur'an And Tafsir Sciences.
4. Jahongir Ubaidullah. Study Guide On The Science Of Recitation And Tajwid
5. Odina Khan Muhammad Sadiq. Detailed Review. Hilol Publishing Tashkent 2022

# QUR'ON TILOVATIDA INSON OVOZINING SIFATARI OYATLAR KO'LAMIDA

***Rahmatov Iqboljon Izzatullo o'gli***
*O'zbekiston xalqaro islom akademiyasi*
*"Islomshunoslik va islom sevilizatsiyasini*
*o'rganish ICESCO kafedrasi" tayanch doktoranti*

***Annotatsiya:*** *Ushbu maqolada Qur'on tilovatida inson ovoz sifati va ohangi haqida hadislara uchraydigan fikrlar tahlil etiladi.*

***Kalit so'zlar:*** *Qur'on, qiroat, ovoz, ohang, nay.*

Baqara surasi 171-oyat

**(وَمَثَلُ الَّذِينَ كَفَرُوا كَمَثَلِ الَّذِي يَنْعِقُ بِمَا لَا يَسْمَعُ إِلَّا دُعَاءً وَنِدَاءً صُمٌّ بُكْمٌ عُمْيٌ فَهُمْ لَا يَعْقِلُونَ)**

**171. (Haqiqatan ham) kufr yo'lidagi kimsalar (vahiydan ta'sirlanmaslikda) xuddi hayvonlarga qichqirayotgan kishining ovozidan va hayqirig'idan o'zga narsani eshitmayotgani kabidir. (Ular) kar, soqov va ko'rdirlarki, (gapni) anglamaydilar.**

*Izoh: Hayvonlarga har qancha gapirilsa ham faqat ovozdan boshqa narsani anglamaganlari kabi betavfiq kishilar ham foydali gaplarni tinglab, anglash o'rniga nochorlikdan eshitib qo'ya qoladilar.*

Ush bu tarjima va izohlar qismida ham Qur'ondagi so'zlarni eshitish va tinglash odobi so'zlarning istilohida aql – idrokning, tafakkurning farqi borligini hamda adashgan kimsalar uchun go'yoki inson Qur'on tilovat qilganda ovozi anglab bo'lmas qichqiriqqa o'xshab tuyilishini ko'rishimiz mumkin. Ya'ni ob'ektiv yuksak tafakkur bilan, diqqat bilan tahlil etish natijada tinglashga aylanadi va ular bir biridan farq qiladigan darajada namoyon bo'ladi.

Anfol surasi 55 oyatida:

**(ادْعُوا رَبَّكُمْ تَضَرُّعًا وَخُفْيَةً إِنَّهُ لَا يُحِبُّالْمُعْتَدِين)**

**55. Rabbingizga zorlanib va xufyona (ovozsiz) duo qilingiz! Zero, U**

**haddan oshuvchilarni yoqtirmaydi.**

Izoh: bu oyat tarjimasida ham inson ovozining jarangsiz holda ishlatilishi, yoki haddan ortiq unga zo‘r bermasligi, kuchli ehtirosga berilib, nazorat yo‘qotilishi, hushu va tadabburning yo‘qolishi va natijada ibodat mobaynida Qur’on tilovat qilinsa undagi harflariga, tajvid qoidalari va boshqa ovoz masalalari sifatiga salbiy ta’sir ko‘rsatishining oldini olish uchun ham eslatma tarzida qanday tartiba ibodat qilinishi haqida ko‘rishimiz mumkin. Ibodat asnosida ham ovozning malum bir qoidalar asosida ishlatilishi har tomonlama muhimligini tushunishimiz mumkin.

A’rof surasining 205 - oyatida ham ovozni mo‘tadil ishlatishlikka, uni qalbdan qo‘rqish hissi bilan, zorlanish holatida, barcha ibodatlar chin ixlos bilan qilingan tazarruda ham aql va qalb hamda ruxiyatning uyg’unlini his etib ibodat qilishga ko‘rsatma beriladi va bu vaziyatda ham inson ovozining turli xil vaziyatlarga qarab uning mohiyati namoyon bo‘lishini ko‘rishimiz mumkin.

{ وَٱذۡكُر رَّبَّكَ فِي نَفۡسِكَ تَضَرُّعٗا وَخِيفَةٗ وَدُونَ ٱلۡجَهۡرِ مِنَ ٱلۡقَوۡلِ بِٱلۡغُدُوِّ وَٱلۡـَٔاصَالِ وَلَا تَكُن مِّنَ ٱلۡغَٰفِلِينَ }

**205. Rabbingizni ichingizda tazarru va qo'rqinch bilan hamda gapirganda ovozni ko'tarmasdan ertayu kech zikr (yod) eting! G'ofillardan bo'lmang!**

Isro surasining 110 – oyatida hususan tilovat vaqtida ovoz ishlatishning o‘rta holati, uni mo‘tadil holda haddan ortiq maxfiy yoki uning aksi bo‘lishidan qaytariladi. Ovoz ilmiga ko‘ra ovozning bu turda ishlatilishi kata maxorat talab etiladi.

{ قُلِ ٱدۡعُواْ ٱللَّهَ أَوِ ٱدۡعُواْ ٱلرَّحۡمَٰنَۖ أَيّٗا مَّا تَدۡعُواْ فَلَهُ ٱلۡأَسۡمَآءُ ٱلۡحُسۡنَىٰۚ وَلَا تَجۡهَرۡ بِصَلَاتِكَ وَلَا تُخَافِتۡ بِهَا وَٱبۡتَغِ بَيۡنَ ذَٰلِكَ سَبِيلٗا }

**110. (Ey, Muhammad,) ayting: "Alloh, deb chorlangiz yoki Rahmon deb chorlangiz. Qanday chorlasangizlar-da (joizdir). Zero, Uning go'zal ismlari bordir". (Ey, Muhammad,) Siz namozingizni juda jahriy (baland ovozda, oshkora)ham qilib yubormang (toki mushriklar eshitib, Qur'onni haqorat qilmasinlar) va o'ta maxfiy ham qilib yubormang (toki sahobalaringiz tinglab, foydalansinlar). Shularning (jahriylik bilan maxfiylik) o'rtasidagi yo'lni istang!**

Luqmon surasi 19 – oyatda deyiladi-ki:

{ وَٱقۡصِدۡ فِى مَشۡيِكَ وَٱغۡضُضۡ مِن صَوۡتِكَۚ إِنَّ أَنكَرَ ٱلۡأَصۡوَ تِ لَصَوۡتُ ٱلۡحَمِيرِ }

**19. “Yurishinga mo’tadil bo’l va ovozingni pasaytir. Chunki ovozlarning eng yomoni eshakning ovozidir.** [1]

Ush bu tafsirda ham ovozni motadil holatda ishlatishga buyurilganini, hamda ovozning qo‘polligi, uning yoqimsiz kuchliligi ham kuchli zarbulmasal sifatida eshakning ovoziga qiyoslanganini ko‘rishimiz mumkim.

Sabo surasi 10 – oyatida Dovud a.sga juda nafis, insonlaru bashqa mavjudodlarni ham o‘ziga rom etuvchi ovoz berilganligi, uning ohangidan butun borliq unga qoshilib iboat qilishi bayon etiladi.

{ ۞ وَلَقَدۡ ءَاتَيۡنَا دَاوُۥدَ مِنَّا فَضۡلٗاۖ يَٰجِبَالُ أَوِّبِى مَعَهُۥ وَٱلطَّيۡرَۖ وَأَلَنَّا لَهُ ٱلۡحَدِيدَ }

**10. Biz Dovudga (ulug') fazl (martaba) ato etdik: "Ey, tog'lar va qushlar! (Dovud) bilan birga tasbeh aytinglar!" Va uning uchun temirni (xamirdek) muloyim qilib qo'ydik.**

*Izoh: Demak, Dovud (a. s.)ga Alloh taolo payg'ambarlikdan tashqari yana xush ovoz va temirchilik ne'matlarini ato etganki, Zabur kitobini tilovat qilganlarida qush-tuyurlar ham maftun bo'lib, unga jo'r bo'lar, atrofdagi tog'u toshlar ham aks sado berib tilovatga qo'shilishar, tasbehni birga aytishar ekan. Ikkinchi ne'mat temirchilikda ham mislsiz imtiyozli bo'lganlaridan qo'llaridagi temir xamirdek erib, undan xohlagan asbobni yasay olar ekanlar.*

*Hujjirot surasi 2- va 3-oyatlarida ham mo‘tadil ovoz ishlashi,uning manfaati ko’pligi va uni ko‘tarish bilan amallar yuvilib ketishi bilan birga, uning ulkan foydalari borligi aytiladi:*

*{ يَٰٓأَيُّهَا ٱلَّذِينَ ءَامَنُواْ لَا تَرۡفَعُوٓاْ أَصۡوَٰتَكُمۡ فَوۡقَ صَوۡتِ ٱلنَّبِيِّ وَلَا تَجۡهَرُواْ لَهُۥ بِٱلۡقَوۡلِ كَجَهۡرِ بَعۡضِكُمۡ لِبَعۡضٍ أَن تَحۡبَطَ أَعۡمَٰلُكُمۡ وَأَنتُمۡ لَا تَشۡعُرُونَ }*

*{ إِنَّ ٱلَّذِينَ يَغُضُّونَ أَصۡوَٰتَهُمۡ عِندَ رَسُولِ ٱللَّهِ أُوْلَٰٓئِكَ ٱلَّذِينَ ٱمۡتَحَنَ ٱللَّهُ قُلُوبَهُمۡ لِلتَّقۡوَىٰۚ لَهُم مَّغۡفِرَةٞ وَأَجۡرٌ عَظِيمٌ }*

***2. Ey, imon keltirganlar, amallaringiz o'zlaringiz sezmagan holingizda zoye bo'lib ketmasligi uchun sizlar ovozlaringizni Payg'ambarning ovozidan yuqori***

[1] Shayx Muhamma Sodiq Muhamma Yusuf. Tafsiri hilol.

***ko'tarmanglar va unga bir-birlaringizga baland ovoz (dag'al so'z) qilgandek baland ovoz qilmangizlar!***

***3. Allohning Payg'ambari huzurida ovozlarini past qilgan zotlar - aynan o'shalar Alloh dillarini taqvo uchun imtihon qilgan zotlardir. Ular uchun mag'firat va ulkan mukofot bordir.***

*Muhammad surasi 30 – oyatida paygambar Muhammad (a.s) ga Allo tomonidan munofiqlarning gap ohanglari orali ularni tanitib qo‘yilishi ya’ni gapda ham inson turli xil psixologik asir qiluvchi ohanglardan beixtiyor foydalanishi haqida fikr namoyon bo‘ladi.*

*{ وَلَوْ نَشَآءُ لَأَرَيْنَٰكَهُمْ فَلَعَرَفْتَهُم بِسِيمَٰهُمْ ۚ وَلَتَعْرِفَنَّهُمْ فِى لَحْنِ ٱلْقَوْلِ ۚ وَٱللَّهُ يَعْلَمُ أَعْمَٰلَكُمْ }*

***30. (Ey, Muhammad,) agar xohlasak, albatta, Sizga ularni (munofiqlarni) ko'rsatib (tanitib) qo'ygan bo'lur edik, u holda Siz ularni belgilaridan tanib olgan bo'lur edingiz. (Qasamki, endi) albatta, Siz ularni so'z ohangi (uslubi)dan tanib olursiz. Alloh (barcha) amallaringizni bilib turur.***

*Izoh: 30-31-oyat. Musulmonlar ichida dilida imon keltirmagan munofiqlar ham bor edi. Ularni turli sinovlar orqali Rasul (a. s.)ga tanitib qo'yish uchun Alloh taolo mazkur oyatlarni nozil etgan.*

*Inson ruxiyati uning maqsadi, xohishi uning ovoz ohanglaridan suhbatdoshiga ayon bo‘ladi. Tilovatda ham tinglovchini hidoyatga chorlash, uning qalbida imonini yuksalishida inson ta’sirli ohangda o‘qishi mazkur oyatdagi ohang sezish hissiga ko‘ra amaliy misol bo‘la oladi.*

*Baqara surasi 121 – oyatda:*

*{ ٱلَّذِينَ ءَاتَيْنَٰهُمُ ٱلْكِتَٰبَ يَتْلُونَهُۥ حَقَّ تِلَاوَتِهِۦٓ ۚ أُو۟لَٰٓئِكَ يُؤْمِنُونَ بِهِۦ ۗ وَمَن يَكْفُرْ بِهِۦ فَأُو۟لَٰٓئِكَ هُمُ ٱلْخَٰسِرُونَ }*

**121. Biz kitob (Tavrot, Injil yoki Qur'on) bergan kishilar (mo'minlar)uni to'g'ri (buzmay) tilovat qiladilar. Ular unga (Muhammadga va Kitobga) imon keltiradilar. Kim uni inkor etsa, ana o'shalar ziyon ko'ruvchilardir.**

**Anfol surasi 2 – oyatda**: ibodat mobaynida qur’on tilovati qilinsa tinglovchi ham qo‘rquv hissini tuyishi va uning ta’siri tufayli yanada imoni yuksalishiga sabab bo‘ladigan vositalar ichida inson ovoz omili borligini ko‘rishimiz mumkin. Bu o‘rinda ovozni tajvid qoidalariga to‘la bo‘y sundurib vokal exnikasi yordamida turli

omillardan masalan maqom ilmi, musiqa ilmi, ovoz ilmidan oqilona foydalanib ko‘zlangan maqsadga erishish mumkin.

{إِنَّمَا ٱلۡمُؤۡمِنُونَ ٱلَّذِينَ إِذَا ذُكِرَ ٱللَّهُ وَجِلَتۡ قُلُوبُهُمۡ وَإِذَا تُلِيَتۡ عَلَيۡهِمۡ ءَايَٰتُهُۥ زَادَتۡهُمۡ إِيمَٰنٗا وَعَلَىٰ رَبِّهِمۡ يَتَوَكَّلُو

{

**Mo'minlar - Alloh (nomi) zikr etilganda - dillari qo'rquvda bo'ladigan, oyatlari ularga tilovat qilinganda - imonlari ziyoda bo'ladigan, Parvardigorlarigagina tavakkul qiladigan**

**Qur'onni tartil bilan (dona-dona qilib) tilovat qiling!**

Ushbu oyatdagi “tartil” kalimasi Qur'onni tajvid qoidalariga muvoffiq o'qilishi borasida to‘rtta mazhab ulamolari tomonidan ixtilofsiz qabul qilinadi. Bu o‘rinda harf sifatlari, harakat va madlar, vaqf o‘rinlari kabi qoidalar o‘z me’yorida bo‘lishi nazara tutiladi.

{إِنَّ نَاشِئَةَ ٱلَّيۡلِ هِيَ أَشَدُّ وَطۡـٔٗا وَأَقۡوَمُ قِيلًا}

**6. Albatta, kechasi (ibodat uchun bedor bo'lib) turish faoliyat jihatidan og'irroqdir, (lekin) so'z (so'zlash, qiroat qilish) jihatidan to'g'ri keladiganroqdir.**

{ قُلِ ٱدۡعُواْ ٱللَّهَ أَوِ ٱدۡعُواْ ٱلرَّحۡمَٰنَۖ أَيّٗا مَّا تَدۡعُواْ فَلَهُ ٱلۡأَسۡمَآءُ ٱلۡحُسۡنَىٰۚ وَلَا تَجۡهَرۡ بِصَلَاتِكَ وَلَا تُخَافِتۡ بِهَا وَٱبۡتَغِ بَيۡنَ ذَٰلِكَ سَبِيلٗا }

**110. (Ey, Muhammad,) ayting: "Alloh, deb chorlangiz yoki Rahmon deb chorlangiz. Qanday chorlasangizlar-da (joizdir). Zero, Uning go'zal ismlari bordir". (Ey, Muhammad,) Siz namozingizni juda jahriy (baland ovozda, oshkora)ham qilib yubormang (toki mushriklar eshitib, Qur'onni haqorat qilmasinlar) va o'ta maxfiy ham qilib yubormang (toki sahobalaringiz tinglab, foydalansinlar). Shularning (jahriylik bilan maxfiylik) o'rtasidagi yo'lni istang!**

Ovoz ishlashida hamisha mo‘tadillik tutilsa tilovat mobaynida ovoz tajvid sifatlarini yaxshi ijro ea olishiga imkon yaratiladi.

Luqmon surasi 19 – oyatida:

{ وَٱقۡصِدۡ فِي مَشۡيِكَ وَٱغۡضُضۡ مِن صَوۡتِكَۚ إِنَّ أَنكَرَ ٱلۡأَصۡوَٰتِ لَصَوۡتُ ٱلۡحَمِيرِ }

**19. (Yurganingda) o'rta hol yurgin va ovozingni past qilgin. Chunki,**

**ovozlarning eng yoqimsizi eshaklar ovozidir".**

Ush bu oyatda ham ovozni meyorida bo‘lishi hadan ortiq ko‘tarilishi hunuk bo‘lishi haqida bayon etiladi.

Sabo surasi 10 – oyada:

{ ۞ وَلَقَدۡ ءَاتَيۡنَا دَاوُۥدَ مِنَّا فَضۡلٗاۖ يَٰجِبَالُ أَوِّبِي مَعَهُۥ وَٱلطَّيۡرَۖ وَأَلَنَّا لَهُ ٱلۡحَدِيدَ }

**10. Biz Dovudga (ulug') fazl (martaba) ato etdik: "Ey, tog'lar va qushlar! (Dovud) bilan birga tasbeh aytinglar!" Va uning uchun temirni (xamirdek) muloyim qilib qo'ydik.**

**Izoh: Demak, Dovud (a. s.)ga Alloh taolo payg'ambarlikdan tashqari yana xush ovoz va temirchilik ne'matlarini ato etganki, Zabur kitobini tilovat qilganlarida qush-tuyurlar ham maftun bo'lib, unga jo'r bo'lar, atrofdagi tog'u toshlar ham aks sado berib tilovatga qo'shilishar, tasbehni birga aytishar ekan. Ikkinchi ne'mat temirchilikda ham mislsiz imtiyozli bo'lganlaridan qo'llaridagi temir xamirdek erib, undan xohlagan asbobni yasay olar ekanlar.**

Ush bu oyata Dovud a.s ning turli sifatlarini maqtalganligi hamda ovozlari ham yuksak maqomda bo‘lganliklaridan yaqqol misol bo’la oladi. Xalqimizda hususan islom olamida bu kabi sifatni nisbiy e’tirof etish Payg’ambar a.s dan ham kuzatilganini sahih hadislar yordamida bilib olishimiz mumkin bo‘ladi.

Muhammad surasining 30 oyatida:

{ وَلَوۡ نَشَآءُ لَأَرَيۡنَٰكَهُمۡ فَلَعَرَفۡتَهُم بِسِيمَٰهُمۡۚ وَلَتَعۡرِفَنَّهُمۡ فِي لَحۡنِ ٱلۡقَوۡلِۚ وَٱللَّهُ يَعۡلَمُ أَعۡمَٰلَكُمۡ }

**30. (Ey, Muhammad,) agar xohlasak, albatta, Sizga ularni (munofiqlarni) ko'rsatib (tanitib) qo'ygan bo'lur edik, u holda Siz ularni belgilaridan tanib olgan bo'lur edingiz. (Qasamki, endi) albatta, Siz ularni so'z ohangi (uslubi)dan tanib olursiz. Alloh (barcha) amallaringizni bilib turur.**

Izoh: 30-31-oyat. Musulmonlar ichida dilida imon keltirmagan munofiqlar hambor edi. Ularni turli sinovlar orqali Rosul (a. s.)ga tanitib qo'yish uchun Alloh taolo mazkur oyatlarni nozil etgan.

Mazkur oyatda inson ovozi turli vaziyatlarda turli xil ishlashi, turli ranglarda namoyon bo‘lishi, maqsadiga erishishida ovoz ohanglanishi haqida fikr namoyon bo‘ladi.

Anfol surasi 2 – oyatida qayd etilishicha tilovat qilinganda tinglovchining ruxiyatida, vujudida qo‘rquv va imonlari ziyoda bo‘lishidek kuchli hissiy ta’sir ko‘rsatilishi aytiladi. Buning yuzaga chiqishida tilovat qiluvchida birqancha omillar bo‘lishi yuqoridagi fikrlarimizni quvvatlaydi. Zero tilovat jarayonida tilovat qiluvchidan ovoz sifati bir qancha ilmlarni mujassamlagan holda maxorat talab etadi.

{ إِنَّمَا ٱلۡمُؤۡمِنُونَ ٱلَّذِينَ إِذَا ذُكِرَ ٱللَّهُ وَجِلَتۡ قُلُوبُهُمۡ وَإِذَا تُلِيَتۡ عَلَيۡهِمۡ ءَايَٰتُهُۥ زَادَتۡهُمۡ إِيمَٰنٗا وَعَلَىٰ رَبِّهِمۡ يَتَوَكَّلُونَ {

**2. Mo'minlar - Alloh (nomi) zikr etilganda - dillari qo'rquvda bo'ladigan, oyatlari ularga tilovat qilinganda - imonlari ziyoda bo'ladigan, Parvardigorlarigagina tavakkul qiladigan…**

{ أُوْلَٰٓئِكَ ٱلَّذِينَ أَنۡعَمَ ٱللَّهُ عَلَيۡهِم مِّنَ ٱلنَّبِيِّـۧنَ مِن ذُرِّيَّةِ ءَادَمَ وَمِمَّنۡ حَمَلۡنَا مَعَ نُوحٖ وَمِن ذُرِّيَّةِ إِبۡرَٰهِيمَ وَإِسۡرَٰٓءِيلَ وَمِمَّنۡ هَدَيۡنَا وَٱجۡتَبَيۡنَآۚ إِذَا تُتۡلَىٰ عَلَيۡهِمۡ ءَايَٰتُ ٱلرَّحۡمَٰنِ خَرُّواْ سُجَّدٗا وَبُكِيّٗا ۩ }

**58. Aynan o'shalar Odam zurriyotidan (Idris kabi),Biz Nuh bilan birga (kemada) ko'tarib (to'fon balosidan najot bergan) kishilardan (ya'ni, ularningfarzandlaridan), Ibrohim zurriyotidan (Ismoil, Ishoq, Ya'qub kabi), Isroil (Ya'qub zurriyotidan bo'lgan Muso, Horun, Zakariyo, Yahyo va Iso kabi) va Biz hidoyat qilgan va tanlab olgan kishilardan bo'lmish Alloh in'om etgan payg'ambarlardir. Ularga qachon Rahmon oyatlari tilovat qilinsa, sajda qilgan va yig'lagan hollarida yiqilurlar. (Sajda oyati.)**

**Ushbu oyat yaqinlashganida tilovat qiluvchi uni ovozlarida bildirishi ya’ni ovozini yuqoriddan pasroqqa tushurishi, ovozni piano – yarim ovoza ijro etilishini uddalay bilishi lozim.**

Haj surasining 77 – oyati

{ يَٰٓأَيُّهَا ٱلَّذِينَ ءَامَنُواْ ٱرۡكَعُواْ وَٱسۡجُدُواْ وَٱعۡبُدُواْ رَبَّكُمۡ وَٱفۡعَلُواْ ٱلۡخَيۡرَ لَعَلَّكُمۡ تُفۡلِحُونَ ۩ }

**[Сура Аль-Хадж: 77]**

**77. (Ey, imon keltirganlar, ruku' qilingiz, sajda qilingiz va Rabbingizga ibodat qilib yaxshilik qilingiz - shoyadki, najot topsangiz.**

Izoh: Bu oyatdagi sajda qilishga qaratilgan buyruq hanafiymazhabimiz bo'yicha namozdagi sajdadir, tilovat sajdasi emas. Zero, Islomning ilk davrida

musulmonlar ruku' va sajdasiz namoz o'qir edilar. "Ruku' va sajda qilingiz" degan iboradan "Namoz o'qingizlar" - degan buyruqni anglash ham mumkin

Muzzammil surasi 4 - oyatida

{ ...وَرَتِّلِ ٱلْقُرْءَانَ تَرْتِيلًا }

**4. Yoxud unga (bir oz) ziyoda qiling (yarmidan ko'prog'ida uxlang) va Qur'onni tartil bilan (dona-dona qilib) tilovat qiling!**

Tartil so‘zi mohiyati harflarni haqqini ado etish

**Foydalanilgan adabiyotlar:**


1. Shayx Abulaziz Mansur Qur’oni karim ma’nolari tarjimasi
2. Sheikh Muhammad Sadiq Muhammad Yusuf. Sciences Of The Qur'an. <<Hilal Edition>>
3. Rahmatullah Kori Obidov. Qur'an And Tafsir Sciences.
4. Jahongir Ubaidullah. Study Guide On The Science Of Recitation And Tajwid
5. Odina Khan Muhammad Sadiq. Detailed Review. Hilol Publishing Tashkent 2022

# DIGITAL DICTIONARIES: DEFINITION AND IMPORTANCE

*Jizzakh Branch of the National University of Uzbekistan*
*Faculty of Philology*
*Department of English Philology*
*Supervisor:* ***Abdurahmonova Zilola Yakubjan qizi***
*3rd-year student****: Berdimurodova Dildora Qahramon qizi***
*Email: berdimurodovadildora@gmail.com*

***Annotation:****This article provides an overview of digital dictionaries, discussing their definition, types, significance, and usage in various contexts. The article also addresses the advantages and challenges of digital dictionaries, their role in language learning, and common issues related to their use.*

***Keywords:*** *Digital Dictionaries, Electronic Dictionaries, Data Bases, Vocabulary, Online Resources, Network Dictionaries, Learning Tools.*

Digital dictionaries are electronic versions of traditional dictionaries that provide quick access to word meanings, translations, and additional language resources. They can be accessed online or through specific software on various digital platforms. Unlike paper dictionaries, digital dictionaries offer more flexibility and convenience, providing instant access to vast amounts of information.

One of the greatest advantages of digital dictionaries is their accessibility. With just a few clicks, users can instantly look up the meanings, pronunciations, and translations of words. Additionally, they can often be used on mobile devices, making it easier to learn new words on the go.

Types of Digital Dictionaries

Digital dictionaries come in several forms, each serving different needs. The most common types include:

Online Dictionaries

These dictionaries are available through websites and require an internet

connection. Popular examples include Google Translate, Oxford Dictionaries, and Merriam-Webster Online, which offer a wide range of languages and are frequently updated.

Mobile App Dictionaries

These are dictionaries available as applications on smartphones and tablets. They can often be used offline, allowing users to access word meanings even without an internet connection.

Software-Based Dictionaries

These are installed on computers and can be used both online and offline. They often come with extensive databases and features like audio pronunciations, grammar explanations, and example sentences.

Specialized Dictionaries

These dictionaries focus on specific fields, such as medical, technical, or legal dictionaries. They provide terminology and explanations for niche subjects, making them valuable for professionals in those fields.

Advantages of Digital Dictionaries

Digital dictionaries offer several advantages over traditional printed versions:

Speed and Convenience: Digital dictionaries provide immediate access to word meanings, saving time for users. You can search for words instantly, without needing to flip through pages.

Multimedia Formats: Many digital dictionaries include audio pronunciations, example sentences, images, and sometimes even video clips, making learning more interactive and engaging.

Language Learning Support: Digital dictionaries often come with built-in features for language learners, such as example sentences, thesaurus functions, and vocabulary quizzes.

Regular Updates: Unlike printed dictionaries, digital versions are continuously updated to reflect new words, phrases, and changes in language use.

Challenges of Digital Dictionaries

Despite their many benefits, digital dictionaries also come with some

challenges:

Technical Issues: Users may experience difficulties due to poor internet connection, software glitches, or device compatibility issues.

Accuracy of Information: Some digital dictionaries may contain inaccuracies or incomplete definitions, especially if the content is crowd-sourced or not properly curated.

Over-Reliance on Technology: Some users may become overly dependent on digital dictionaries, which could hinder the development of other language skills, such as spelling and memory.

Lack of Contextual Understanding: While digital dictionaries are useful for defining words, they may not always provide enough context for understanding nuanced meanings in different situations.

Digital Dictionaries in Language Learning

Digital dictionaries play a crucial role in language learning. They help students and language enthusiasts build vocabulary, improve pronunciation, and understand word usage in different contexts.

Phrasal Verbs and Idiomatic Expressions: Many digital dictionaries focus on phrasal verbs and idiomatic expressions, which are difficult to learn through traditional dictionaries. These tools often provide clear examples and usage guidelines.

Synonyms and Antonyms: Digital dictionaries can quickly show synonyms and antonyms, helping learners expand their vocabulary and understand the subtle differences between words.

Grammar Assistance: Some digital dictionaries also include grammar tips, making them a valuable resource for improving language skills.

Common Issues with Digital Dictionaries

Misleading Translations: Sometimes digital dictionaries provide incorrect translations or interpretations, especially when the word has multiple meanings in different contexts.

Overuse of Translations: Users may rely too much on digital dictionaries for

word translation instead of trying to understand the meaning through context or other methods, which can hinder the learning process.

Complexity: Some digital dictionaries, especially those focused on advanced vocabulary or specialized subjects, can be overwhelming for beginners or casual learners.

## Conclusion

In conclusion, digital dictionaries have become indispensable tools for language learners and professionals alike. They provide quick, easy access to a wealth of linguistic information, making them an essential resource for anyone looking to improve their vocabulary and language skills. While there are challenges associated with their use, digital dictionaries continue to evolve, offering greater functionality and accessibility. By understanding their strengths and limitations, users can make the most of these valuable tools

## List of Used Literature:

Merriam-Webster. (2020). Merriam-Webster's Collegiate Dictionary. 11th ed. Merriam-Webster, Inc.

Oxford University Press. (2019). Oxford English Dictionary. Oxford University Press.

Cambridge University Press. (2018). Cambridge Dictionary. Cambridge University Press.

Roget, P. M. (2016). Roget's Thesaurus of English Words and Phrases. HarperCollins.

Malkiel, Y. (1993). “The Role of Dictionaries in Language Learning.” Language Learning Journal, 7(1), 29-37.

Ахмедова, С. Р. (2022). Иловали унсурларининг иккинчи даражали бўлаклар формасида ифодаланиб келиши. Science and Education, 3(3), 814-817.

Akhmedova, S. (2022). STRUCTURAL CHARACTERISTICS OF APPLIED ELEMENTS IN THE GERMAN LANGUAGE. Science and Innovation, 1(B5), 94-97.

Ахмедова, С. Р. (2022). Эга шаклида ифодаланган мураккаб тузилишли

иловали элементларнинг таҳлилини ўрганиш. Science and Education, 3(4), 1963-1966.

Akhmedova Sevara Rakhmankulovna. (2022). NEMIS TILIDA ILOVALI ELEMENTLARINING SEMANTIK O’ZIGA XOSLIKLARI. International Journal of Contemporary Scientific and Technical Research, 1(2), 481–485.

Rakhmankulovna A. S. PEDAGOGICAL STRATEGY OF DEVELOPMENT OF COMPETITION IN YOUNG PEOPLE OF PROFESSIONAL EDUCATION //International Scientific and Current Research Conferences. – 2023. – С. 18-20.

Rakhmankulovna A. S. THE ROLE OF EDUCATION AND TRAINING IN PROFESSIONAL TRAINING AND THE IMPORTANCE OF FOREIGN LANGUAGES IN THE FORMATION OF PROFESSIONAL COMPETENCIES OF STUDENTS //International Journal of Advance Scientific Research. – 2023. – Т. 3. – №. 09. – С. 58-62.

# WHAT IS LEXICOLOGY

***Abdumalikova Sevinch Jasurbek qizi***

***Abduraxmanova Zilola Yoqubjon qizi***

***ABSTRACT:*** *Lexicology is the branch of linguistics that studies the nature, meaning, and structure of words. It encompasses various aspects of vocabulary, including word formation, semantic relationships, and the evolution of words over time. This field examines how words function within a language, their usage in different contexts, and their connections to cultural and social factors. Lexicology also explores the organization of words in dictionaries and the principles underlying lexical databases. By analyzing the intricacies of vocabulary, lexicology contributes to our understanding of language development, communication, and cognitive processes related to language use.*

***Key Words****:Lexicology, Vocabulary, Word formation, Semantics, Morphology, Lexical semantics, Dictionary structure, Language evolution, Semantic relationships, Cognitive linguistics, sociolinguistics, Lexical databases, Language development, Communication*

The term is composed of two Greek morphemes: logos – learning, Lexus – word, phrase. Thus the literal meaning of the term is the science of the word. LG is a branch of linguistics and has its own aims and methods of scientific research. Its basic task is to study and descript systematically the vocabulary in respect to its origin, development and current use. LG is concerned with words, variable workgroups, phrasiological units

Vocabulary refers to the set of words that a person knows and uses in a language. It encompasses both the words that one can understand (receptive vocabulary) and those one can actively use (productive vocabulary). Vocabulary is essential for effective communication, reading comprehension, and writing skills. A rich vocabulary allows individuals to express their thoughts more clearly and

accurately, while a limited vocabulary can hinder understanding and expression.There are different types of vocabulary

1. Active Vocabulary: Words that a person uses regularly in speaking and writing.

2. Passive Vocabulary: Words that a person understands but does not commonly use in speech or writing.

3. Academic Vocabulary: Words used in academic texts that are not commonly used in everyday conversation.

4. Domain-Specific Vocabulary: Terms specific to certain fields or subjects, such as medical terminology or legal jargon.

and with morphemes. Modern English LG investigates the problems of word structure

and word formation in modern English.

Word formation refers to the process of creating new words or modifying existing words to convey different meanings or grammatical forms. Here are some common methods of word formation in English:

1. Affixation: Adding prefixes or suffixes to a base word.

Prefix: Un- (happy → unhappy)

Suffix: -ness (happy → happiness)

2. Compounding: Combining two or more whole words to create a new

Examples: toothpaste (tooth + paste), basketball (basket + ball)

3. Conversion: Changing the grammatical category of a word without altering its form.

Example: "run" can be a noun (a run) or a verb (to run).

4. Derivation: Forming a new word by adding affixes that change its meaning or part of speech.

Example: "act" becomes "action" when the suffix "-ion" is added.

Semantics is the study of meaning in language, encompassing how words, phrases, and sentences convey meaning. It involves various aspects, including:

1. Lexical Semantics: This deals with the meanings of words and their

relationships to one another, such as synonyms (words with similar meanings), antonyms (words with opposite meanings), and hyponyms (words that are more specific instances of a broader category).

2. Compositional Semantics: This examines how the meanings of individual words combine to form the meanings of larger expressions, such as phrases and sentences. It explores rules for combining meanings based on syntax.

3. Pragmatics: While closely related to semantics, pragmatics focuses on context and how it influences meaning beyond the literal interpretation of words. It considers factors like speaker intention, cultural background, and situational context.

4. Truth Conditions: This aspect looks at what makes a statement true or false based on its logical structure and its relation to the world.

5. Semantic Change: This involves how word meanings evolve over time due to cultural changes, shifts in usage, or other linguistic phenomena.

In linguistics, morphology deals with the structure of words and how they are formed from morphemes—the smallest units of meaning. It examines how words are built through prefixes, suffixes, roots, and other components. Morphemes can be classified into two main types:

1. Free morphemes: These can stand alone as words (e.g., "book," "run," "happy"). They can function independently in a sentence.

2. Bound morphemes: These cannot stand alone and must be attached to other morphemes to convey meaning (e.g., prefixes like "un-" in "unhappy," or suffixes like "-ed" in "walked").

Language evolution refers to the processes through which languages change over time. This can include changes in phonetics (sounds), morphology (word structure), syntax (sentence structure), semantics (meaning), and vocabulary. Language evolution is influenced by various factors, including social, cultural, technological, and environmental changes. Here are some key aspects of language evolution:1. Historical Linguistics Historical linguistics studies how languages develop and diverge from common ancestors. It helps trace the relationships

between languages through comparative methods. 2. Language Change Languages are not static; they undergo continuous change: Phonetic Changes: Pronunciation shifts over time (e.g., the Great Vowel Shift in English). Morphological Changes: Alterations in word forms and structures. Syntactic Changes: Shifts in sentence structure or grammar rules. Semantic Changes: Evolution of word meanings (e.g., "nice" originally meant "foolish").3. Language Families Languages often belong to families that share a common root, such as: Indo-European: Includes languages like English, Spanish, Hindi, and Russian. Sino-Tibetan: Includes Mandarin and Cantonese. 4. Dialectal Variation Different regions may develop distinct dialects that can eventually lead to the emergence of new languages. 5. Language Contact Languages can influence each other through contact due to trade, migration, colonization, or globalization, leading to: Borrowing: Adoption of words from one language into another. Pidgins and Creoles: Simplified languages that evolve from contact scenarios.6. Sociolinguistic Factors

Societal influences such as class, gender, ethnicity, and technology play significant roles in how language evolves and spreads. 7. Language Death and RevitalizationSome languages become extinct due to various factors like globalization or cultural assimilation. Efforts at revitalization seek to preserve endangered languages.8. Theoretical Perspectives Various theories explain language evolution: Natural Selection: Proposes that language evolves similarly to biological traits. Cultural Evolution: Emphasizes the role of human culture in shaping language.

Another focus of lexicology is phraseology, which studies multi-word expressions, or idioms, like 'raining cats and dogs.' The meaning of the phrase as a whole has a different meaning than each word does on its own and is often unpredictable when considering its components individually. Phraseology examines how and why such meanings exist, and analyzes the laws that govern these word combinations.

Idioms and other phraseological units can be classified according to content and

or meaning. They are difficult to translate word-for-word from one language to another

**REFERENCES:**

1.Fayzullayeva, U. (2023, March). NEW VIEWS IN UNDERSTANDING POSTMODERN PHILOSOPHY. In Proceedings of International Conference on Educational Discoveries and Humanities (Vol. 2, No. 4, pp. 114-118).

2.Fayzullaeva, U., & Togaev, S. (2024). “POSTMODERNISM” ITS ORIGINS AND DEVELOPMENT. SO ‘NGI ILMIY TADQIQOTLAR NAZARIYASI, 7(3), 19-22.

3.Ахмедова С. Р. Таълим ва тарбия жараёнлари узвийлигининг самарадорлиги //Science and Education. – 2021. – Т. 2. – №. 9. – С. 369-373.

4.Ахмедова С. Р. и др. Инновацион технологияларни таълим жараёнларига татбиқ этиш йўллари //Science and Education. – 2021. – Т. 2. – №. 10. – С. 492-496.

5.Aslonova, Y., Abdumalikova, S., Sherqo'ziyeva, S., & Abduraxmanova, Z. (2023).ART OF READING A JOURNAL ARTICLE: METHODICALLY AND EFFECTIVELY. Science and innovation in the education system, 2(5), 228-234.

6.Aslonova, Y., Sherqo‘ziyeva, S., Abdumalikova, S., & Abduraxmanova, Z. (2023).TEACHING ENGLISH TO CHILDREN WITH SPECIAL NEEDS. Theoreticalaspects in the formation of pedagogical sciences, 2(10), 53-57

# TARMOQDA IOT QURILMALARINING XAVFSIZLIGI

# SECURITY OF IOT DEVICES ON THE NETWORK

# БЕЗОПАСНОСТЬ IOT-УСТРОЙСТВ В СЕТИ

***Abduraximov Jalol O'ktam o'g'li***

*Mirzo Ulug'bek nomidagi O'zbekiston Milliy universiteti Jizzax filiali*

*Axborot xavfsizligi (sohalar bo'yicha) 3-kurs talabasi*

jalolabduraximov9704@gmail.com

tel: +998974049704

***Babakulov Bekzod Mamatkulovich***

*Jizzakh Branch of the National University of Uzbekistan Jizzakh, Uzbekistan*

*b_babakulov@jbnuu.uz*

***Annotatsiya:*** *Mazkur maqola "Tarmoqdagi IoT qurilmalarining xavfsizligi" mavzusiga bag'ishlanib, IoT (Internet of Things) texnologiyalarining tarmoqdagi xavfsizlik muammolarini tahlil qiladi. IoT qurilmalari, ularning keng tarqalishi va kundalik hayotimizdagi ahamiyati ortib borar ekan, ularning tarmoqda xavfsiz ishlashini ta'minlash zaruriyati yanada kuchaymoqda. Maqolada IoT qurilmalariga nisbatan yuzaga keladigan asosiy xavflar, jumladan tarmoq hujumlari, ma'lumotlar xavfsizligi va qurilmalar o'rtasidagi zaif autentifikatsiya masalalari ko'rib chiqiladi. Shuningdek, bu muammolarni hal etish uchun amaliy yechimlar taklif qilinadi, xususan, shifrlash texnologiyalari, ikki faktorli autentifikatsiya, qurilmalarning doimiy yangilanishi va tarmoq segmentatsiyasi kabi xavfsizlik choralarining samaradorligi tahlil qilinadi. Maqola, IoT qurilmalari xavfsizligini boshqarishning yangi yondashuvlari va texnologiyalariga, shu jumladan, sun'iy intellekt va mashina o'rganish imkoniyatlariga ham to'xtalib, ushbu sohadagi xalqaro standartlar va tadqiqotlar bilan tanishtiradi. Yozilgan tavsiyalar IoT qurilmalarining xavfsizligini oshirishga qaratilgan amaliy qadamlarni ko'rsatadi va bu masalani yechishda muhim yo'nalishlarni belgilaydi.*

***Kalit so'zlar:*** *IoT (Internet of Things), Qurilmalar, Resurslar, TCP/IP*

*protokollar, O'rnatilgan tizimlar, Aqlli ob'ektlar, 5G texnologiyasi, Xavfsizlik, Maxfiylik, Mashina o'rganish, Chuqur o'rganish, IoT xavfsizligi, Tarmoq, Hujumlar, IoT boshqaruvi, O'zaro muvofiqlik, Ma'lumotlar xavfsizligi, Tarmoq xavfsizligi, IoT qurilmalari, Xavfsizlik protokollari, Xavfsizlik choralar.*

***Abstract:*** *This article is dedicated to the topic "Security of IoT Devices in Networks" and analyzes the security issues of IoT (Internet of Things) technologies in networks. As IoT devices become more widespread and play an increasing role in our daily lives, the need to ensure their secure operation in networks is growing. The article addresses the primary risks associated with IoT devices, including network attacks, data security, and weak authentication between devices. Additionally, practical solutions are proposed to address these issues, with a focus on the effectiveness of security measures such as encryption technologies, two-factor authentication, regular device updates, and network segmentation. The article also explores new approaches and technologies for managing IoT device security, including artificial intelligence and machine learning capabilities, and introduces international standards and research in this area. The recommendations provided aim to enhance the security of IoT devices and outline key directions for solving this problem.*

***Keywords****: IoT (Internet of Things), Devices, Resources, TCP/IP protocols, Embedded Systems, Smart Objects, 5G Technology, Security, Privacy, Machine Learning, Deep Learning, IoT Security, Network, Attacks, IoT Management, Interoperability, Data Security, Network Security, IoT Devices, Security Protocols, Security Measures.*

***Аннотация:*** *Данная статья посвящена теме "Безопасность IoT-устройств в сетях" и анализирует проблемы безопасности технологий IoT (Internet of Things) в сетях. С учетом того, что IoT-устройства становятся все более распространенными и играют растущую роль в нашей повседневной жизни, необходимость обеспечения их безопасной работы в сетях*

*становится все более актуальной. В статье рассматриваются основные риски, связанные с IoT-устройствами, включая сетевые атаки, безопасность данных и слабую аутентификацию между устройствами. Также предлагаются практические решения для устранения этих проблем, с акцентом на эффективность таких мер безопасности, как технологии шифрования, двухфакторная аутентификация, регулярные обновления устройств и сегментация сети. В статье также рассматриваются новые подходы и технологии управления безопасностью IoT-устройств, включая возможности искусственного интеллекта и машинного обучения, а также представлены международные стандарты и исследования в данной области. Приведенные рекомендации направлены на повышение безопасности IoT-устройств и обозначают ключевые направления решения этой проблемы.*

***Ключевые слова**: IoT (Internet of Things), Устройства, Ресурсы, Протоколы TCP/IP, Встроенные системы, Умные объекты, Технология 5G, Безопасность, Конфиденциальность, Машинное обучение, Глубокое обучение, Безопасность IoT, Сеть, Атаки, Управление IoT, Совместимость, Безопасность данных, Сетевая безопасность, IoT-устройства, Протоколы безопасности, Меры безопасности.*

## Kirish

Internet of Things (IoT) — bu internetga ulanib, ma'lumot almashuvchi qurilmalardan tashkil topgan tizimdir. IoT texnologiyalari kundalik hayotda keng qo‘llanilmoqda, masalan, aqlli uy tizimlari, sog‘liqni saqlash monitoringi, sanoat avtomatlashtirish va transport tizimlari. Bu qurilmalar tarmoqda bir-biriga ulanib, samaradorlikni oshirishga va hayotni yanada qulaylashtirishga xizmat qilmoqda.

Shu bilan birga, IoT qurilmalari tarmoqda faoliyat yuritishi natijasida xavfsizlik masalalari ham jiddiy e'tiborni talab qiladi. IoT qurilmalari ko‘pincha o‘zaro ulanib, internet orqali ishlashadi, lekin ba'zida xavfsizlik choralariga to‘liq rioya qilinmaydi. Bu esa qurilmalar va tarmoq uchun potentsial xavflarga olib

kelishi mumkin. Xususan, tarmoq hujumlari, ma'lumotlar o‘g‘irlash, qurilmalarning zaif autentifikatsiyasi kabi muammolar yuzaga kelishi mumkin.

Shu sababli, IoT tizimlarining xavfsizligini ta'minlash juda muhimdir. Maqolada IoT qurilmalarining tarmoqdagi xavfsizlik muammolari tahlil qilinib, ularni bartaraf etish uchun qo‘llanilishi mumkin bo‘lgan usullar, shuningdek, xavfsizlikni oshirishga yo‘naltirilgan tavsiyalar ko‘rib chiqiladi.

**IoT (Internet of Things)**

Internet qurilmalari (IoT) atamasini aniqlash biroz qiyin bo'lishi mumkin, chunki bu atamani kim ta'riflayotganiga qarab u ko'plab ta'riflarga ega. Umuman olganda, IoT bizni o'rab turgan ko'plab ob'ektlarga (Wi-Fi, Bluetooth yoki boshqa RF modullariga ega bo'lgan har qanday uskunadan iborat bo'lib, u internetga ulanishga imkon beradi) u yoki bu shaklda tarmoqda bo'ladi. Bundan tashqari, IoT bizning yashash, ishlash va bir-birimiz bilan munosabatimizni o'zgartiradigan tarmoq sensorlar, aktuatorlar, o'rnatilgan apparatlar, jihozlar, avtomobillar va dasturiy ta'minot orqali real va raqamli dunyoning mukammal integratsiyasi bo'lishi mumkin. Bundan tashqari, Internet qurilmalari ushbu ob'ektlarga inson aralashuvisiz yoki umuman olganda ma'lumotlarni yaratish, almashish va iste'mol qilish imkonini beradi. Bu buyumlar umumiy maishiy buyumlardan tortib murakkab sanoat asboblarigacha bo'lgan hamma narsani o'z ichiga oladi.

IoT 4-sanoat inqilobining markazidir. Internet qurilmalari tomonidan kiritilgan o'rnatilgan texnologiyalarning yuksalishi ishlab chiqarish va boshqarish tizimlari kabi jismoniy tizimlarda real vaqtda ishlaydigan operatsion texnologiyalar (OT) va axborotni qayta ishlashni qo'llab-quvvatlaydigan axborot texnologiyalari (IT) yaqinlashuvini tezlashtirmoqda. aloqa, va biznes resurslarini boshqarishni yaxshilash uchun qarorlar qabul qilish. Bugungi kunda 10 milliarddan ortiq IoT qurilmalariga ulangan holda, bu raqam 2030 yilga kelib 25 milliardga yetishi

kutilmoqda. Shuningdek, 2025 yilga borib IoT ekotizimining yillik iqtisodiy ta’siri 2,5 trillion dollardan 6,5 trillion dollargacha yetishi taxmin qilinmoqda. .

***1-rasm.*** *IoT*

IoT qanday ishlashini tushunish uchun misol sifatida aqlli uydan foydalanamiz. Aqlli termostat, bir nechta aqlli yoritish va aqlli jihozlar kabi aqlli qurilmalarga ega uyni ko'rib chiqing. IoT tufayli har kim tarmoqqa ulangan har bir qurilmani aqlli sensor orqali boshqariladigan maxsus buyruqlar (masalan, ovoz va imo-ishora) bilan boshqarishi mumkin. Ushbu qurilmalarning aksariyati ilova orqali smartfoningizga foydalanish ma'lumotlarini ham uzatishi mumkin.

**Internet qurilmalari tarixi**

Internet 1950-yillarda boshlangan va AQSh harbiylari tomonidan ichki aloqa maqsadlarida foydalanilgan. Yuborilgan birinchi paket UCLA va Stenford o'rtasida edi. Dastlab, internetdan foydalanish jamoat uchun imkonsiz bo'lib, asosan Evropa va Shimoliy Amerikada tanlangan hukumat tashkilotlari uchun cheklangan edi.

1999 yilda taqdimot paytida britaniyalik IT kashshofi Kevin Eshton "Internet narsalar" atamasini kiritdi. U radiochastotani identifikatsiyalash (RFID) kontseptsiyasini o'sha paytdagi Internet muammosi bilan bog'lash uchun iborani yaratdi. U odamlar va kompyuterlar tarmoq orqali bog'langanidek, qurilmalar ham xuddi shunday ulangan kelajak haqida tasavvurga ega edi. Endi sun'iy intellekt (AI) va texnologiyadagi ulkan yutuqlar tufayli yanada mustahkam IoTni yaratish har qachongidan ham osonroq.

1G dan 5G tarmoqlariga inqilob radikal bo'ldi. Birinchi va ikkinchi avlodlar asosan ovozga va ba’zi bir kichik matnga asoslangan funksiyalarga yo‘naltirilgan bo‘lib, bugungi kunda biz foydalanadigan internet bilan umuman umumiylik yo‘q. 3 va 4 avlodlar esa internetni multimedia va mobil qurilmalarda ishonchli foydalanishga kengaytirdilar. IoT uchun mavjud tarmoqlar bilan aqlli ulanish va tarmoq resurslaridan foydalangan holda kontekstdan xabardor hisoblash talab qilinadi. Wi-Fi va 4G-LTE simsiz Internetga ulanishning kengayishi bilan hamma joyda tarqalgan axborot-kommunikatsiya tarmoqlariga o'tish allaqachon ko'rinib turibdi. Biroq, IoT maqsadi muvaffaqiyatli bo'lishi uchun hisoblash mezonlari smartfonlar va portativlarni o'z ichiga olgan standart mobil hisoblash stsenariylaridan tashqari rivojlanishi kerak, bu umumiy mavjud narsalarni bog'lash va intellektni bizning muhitimizga joylashtirishni o'z ichiga oladi. Texnologiya foydalanuvchi ongidan o'chib ketishi uchun IoT quyidagilarni talab qiladi:

- foydalanuvchilari va ularning jihozlari haqida umumiy ma'lumot;
- dasturiy ta'minot arxitekturalari va keng tarqalgan aloqa tarmoqlari kontekstual ma'lumotlarni qayta ishlash va kerakli joyga etkazish uchun va
- ushbu uchta asosiy asos bilan aqlli ulanish va kontekstdan xabardor hisoblashni amalga oshirish mumkin.

***IoT texnalogiyasining muhimligi***

IoT jismoniy shaxslarga ham, kompaniyalarga ham foydali ma'lumotlar va tahliliy ma'lumotlarni taqdim etish qobiliyati tufayli muhimdir. Shuningdek, u bir nechta qurilmalarni oddiygina smartfonlar yoki maxsus buyruqlar orqali boshqarish imkonini berib, foydalanish qulayligini oshiradi.

So'nggi o'n yil ichida IoT XXI asrning eng muhim texnologiyalaridan biriga aylandi. Endi biz maishiy texnika, avtomashinalar, termostatlar va sanoat mashinalari kabi aqlli qurilmalar orqali ob'ektlarni internetga ulashimiz mumkin. Aqlli qurilmalar kam xarajatli hisoblash, bulut, katta ma’lumotlar, tahliliy va mobil

texnologiyalardan foydalangan holda insonning minimal aralashuvi bilan ma’lumotlarni almashishi va to‘plashi mumkin. Bugungi giperbog'langan dunyoda raqamli tizimlar ulangan qurilmalar o'rtasidagi har bir shovqinni yozib olishi, kuzatishi va o'zgartirishi mumkin. Haqiqiy va raqamli dunyolar bir-biriga to'qnash keladi, ammo ular bir-birini to'ldiradi. IoT ob'ektlarining asosiy afzalliklarini uchta yo'nalishga bo'lish mumkin:

1. **O'zaro bog'liqlik:** Bu IoT ning asosiy ustunidir. Bu aqlli qurilmalarning uzluksiz integratsiyalashuvini ta'minlaydi va foydalanuvchilarga ularning barchasini bitta interfeysdan boshqarish imkonini beradi. Masalan, IoT-ni qo'llab-quvvatlaydigan sensor yordamida siz bir xonada bo'lmasdan uning holatini bevosita telefoningizdan tekshirishingiz mumkin. O'zaro bog'liqlik, shuningdek, aqlli qurilmalaringizga bir-biri bilan muammosiz ishlashi va ma'lumotlarni almashish imkonini beradigan narsadir.

2. **Muloqot:** IoT haqida gap ketganda, aloqa va o'zaro bog'liqlik yonma-yon ketadi. Aloqa qurilmalarga bir-biri bilan aloqa qilish va ularni boshqarish imkonini berish orqali narsalarni o'zaro bog'liqlikdan bir qadam uzoqroqqa olib boradi. Aloqa qurilmalarga bir-biri bilan aloqa qilish va ularni boshqarish imkonini berish orqali narsalarni o'zaro bog'liqlikdan bir qadam uzoqroqqa olib boradi. Ushbu qurilmalararo aloqa korxonalarga tijorat darajasida yuzaga kelishi mumkin bo'lgan qiyinchiliklarni engib o'tishga yordam beradi.

3. **Avtomatlashtirish:** Qurilmalar bir-biriga bog'langan va bir-biri bilan aloqa o'rnatishga qodir bo'lganligi sababli, ular ko'pincha ma'lum funktsiyalarni avtomatik ravishda bajarish uchun sozlanishi mumkin. Aqlli uy analogiyasidan yana foydalanib, avtomatlashtirish mijozlarga ertalabki tartibni tugatishda yordam berishi mumkin.

## IoT dan foydalaniladigan sohalar

IoT-ga asoslangan xizmatlarning iqtisodiy o'sishi biznes uchun sezilarli.

Sog'liqni saqlash va ishlab chiqarish ilovalari iqtisodiy ta'sir ko'rsatishi kutilmoqda. Quyidagi tarmoqlar IoT dan foyda oladi:

1. Chakana savdo
2. Davlat sektori
3. Sog'liqni saqlash
4. Avtomobilsozlik
5. Ishlab chiqarish
6. Barcha sanoat tarmoqlarida umumiy xavfsizlik
7. Energiya
8. Moliya
9. Transport va logistika

**IoT texnalogiyasida hujum**

Umuman olganda, IoT qurilmalari turli maqsadlarga erishish uchun turli muhitlarda ishlaydi. Boshqa tomondan, ularning ishlashi ham kiber, ham jismoniy sohalarda keng qamrovli xavfsizlik ehtiyojlarini qondirishi kerak. IoT tizimlari murakkab va ko'p tarmoqli tuzilmalarni o'z ichiga oladi. Shu sababli, IoT tizimining keng miqyosli hujum yuzasi bilan xavfsizlik talabini ta'minlash juda qiyin. Kerakli xavfsizlik talabini qondirish uchun yechim yaxlit mulohazalarni o'z ichiga olishi kerak. Boshqa tomondan, IoT qurilmalari odatda qarovsiz muhitda ishlatiladi. Shunday qilib, tajovuzkor ushbu qurilmalarga jismoniy kirishi mumkin. Ba'zi qurilmalar tezda kirish mumkin bo'lgan ma'lumotlarni ham saqlaydi. Qurilmangizdan faol foydalanmayotgan bo'lsangiz ham ma'lumotlarni yozib olish va baham ko'rish mumkin. Masalan, xavfsizlik kameralariga sizning xabaringizsiz kirish mumkin, bu esa yashirin niyatli odamlarga xohlagan vaqtda uyingizga va hayotingizga qarashga imkon beradi.

***IoT xavfsizligi***

Ma'lumotlar xavfsizligi - bu axborot, ma'lumotlar va tizimlarni himoya qilish

uchun ishlatiladigan jarayonlar va metodologiyalar uchun umumiy atama. Ma'lumotlarni himoya qilish uni istalmagan kirish, foydalanish, oshkor qilish, buzish, o'zgartirish yoki yo'q qilishdan himoya qilishni o'z ichiga oladi. Axborot xavfsizligi haqida gap ketganda, uchta asosiy elementni hisobga olish kerak . Maxfiylik, mavjudlik va yaxlitlik ulardan uchtasi.

IoT qurilmalari odatda simsiz tarmoqlar orqali ulanadi, bu erda tajovuzkor tomonidan tinglash aloqa kanali orqali shaxsiy ma'lumotlarni oshkor qilishi mumkin. Cheklangan hisoblash va quvvat resurslari tufayli IoT qurilmalari murakkab xavfsizlik tizimlarini boshqara olmaydi. Natijada, IoT tizimini himoya qilish qiyin va ko'p vaqt talab qiladigan vazifadir. Chunki IoT tizimining asosiy maqsadi har kimga, hamma joyda va istalgan vaqtda hujum vektorlari va sirtlari tajovuzkorlar uchun ochiq bo'lishidir.

***IoT xavfsizligini ta'minlash***

Machine Learning (ML) va Deep Learning (DL) sohasidagi yutuqlar IoT xavfsizligini oshirish uchun ishlatilishi mumkin bo'lgan turli xil kuchli tahliliy usullarni ishlab chiqishga imkon berdi .

O'rganish algoritmlari muammolarni hal qilishning o'ziga xos xususiyati tufayli ko'plab real dunyo ilovalarida keng qo'llanilgan. O'rganish algoritmlari tajriba orttirganda avtomatik ravishda rivojlanadigan mashinalarni yaratish uchun ishlatiladi. So'nggi paytlarda o'rganish algoritmlari amaliyotda keng qo'llanilmoqda. Yangi algoritmlarning yaratilishi, shuningdek, katta hajmdagi ma'lumotlarning mavjudligi va arzon hisoblash algoritmlarining ko'tarilishi o'rganish algoritmlarining hozirgi rivojlanishiga turtki bo'ldi. So'nggi bir necha yil ichida ML va DL uzoq yo'lni bosib o'tdi, ular laboratoriya qiziqishidan keng ko'lamli ilovalarga ega amaliy mashinalarga o'tishdi.

O'rganish algoritmlari, umuman olganda, mashg'ulot va tajribadan o'rganish orqali topshiriqni bajarishda samaradorlikni oshirishga intiladi. Masalan, kirishni

aniqlashni o'rganishda vazifa tizim xatti-harakatlarini normal yoki g'ayritabiiy deb tasniflashdir. Ishlashni yaxshilashga tasniflash aniqligini oshirish orqali erishish mumkin va algoritmlar o'rganadigan tajribalar oddiy tizim xatti-harakatlari to'plamidir.

**Foydalanilgan adabiyotlar ro'yhati:**


1. **Normurodov, A. D., & Rustamov, A. B. (2023).** *INTERNET-BUYUMLAR IOT AFZALLIKLARI VA XAVFSIZLIK MUAMMOLARI. INNOVATSION IQTISODIYOTNI SHAKLLANTIRISHDA AXBOROT KOMMUNIKATSIYA TEXNOLOGIYALARINING TUTGAN O 'RNI, 1(1).*
2. **Raxmatullayev, D. A. (2024).** *AXBOROT XAVFSIZLIGI SOHASIDA TAQSIL OLADIGAN TALABALARNING KEBIR XAVFSIZLIKNI O 'QITISH METODIKASINI TAKOMILLASHTIRISH. TADQIQOTLAR, 30(3), 103-107.*
3. **Абдувалиев, А. А., Дилмуродов, З. Д., & Рахматуллаев, Д. А. (2023).** *РАҚАМЛИ ИҚТИСОДИЁТ ШАРОИТИДА ТУРИЗМ СОҲАСИ ГЕОАХБОРОТ МОДЕЛИНИНГ ЙЎНАЛИШЛАРИ. Экономика и социум, (5-1 (108)), 959-963.*
4. **Бекматов, А. К., Кутдусова, Э. Р., Мукимов, Ш. И., & Давлатова, Н. Н. (2023).** *ПРОГРЕССИВНЫЕ ТЕНДЕНЦИИ ПРИМЕНЕНИЯ ИСКУССТВЕННОГО ИНТЕЛЛЕКТА В ОБЛАСТИ ИНФОРМАЦИОННОЙ БЕЗОПАСНОСТИ. Экономика и социум, (6-1 (109)), 1264-1270.*
5. **U.S. Department of State.** *Cybercrime Prevention and Detection: A Practical Guide.* – State.gov, 2023.
*(Available at: State.gov)*


**Foydalanilgan internet sahifalari:**


1. https://www.techtarget.com/iotagenda/definition/Internet-of-Things-IoT
2. https://aws.amazon.com/what-is/iot/
3. https://www.fbi.gov/investigate/cyber
4. https://www.sciencedirect.com/topics/engineering/internet-of-things
5. https://www.cisco.com/c/en/us/solutions/security/secure-data-center-solution/what-is-data-center-security.html

**UDK 517.984**

# BIR O‘LCHAMLI PANJARADA UCH O‘LCHAMLI QO‘ZG‘ALISHGA EGA FRIDRIXS MODELINING XOS QIYMATLARI

*Husenova Jasmina To‘lqinovna*

*Buxoro davlat universiteti*

*j.t.husenova@buxdu.uz*

*ORCID 0009-0003-3365-7922*

***Annotatsiya.*** *Ushbu ishda bir o‘lchamli panjaradagi ikki zarrachali sistema Hamiltonianiga mos keluvchi hamda uch o‘lchamli qo‘zg‘alishga ega Fridrixs modeli qaralgan. Bu model* $L_2[-\pi;\pi]$ *kompleks Hilbert fazosidagi chiziqli, chegaralangan va o‘z-o‘ziga qo‘shma operator sifatida o‘rganilgan. Fridrixs modeli muhim spektrdan chapda joylashgan ko‘pi bilan uchta xos qiymatga ega bo‘lishi, muhim spektrdan o‘ngda joylashgan xos qiymatlarga ega bo‘lmasligi keltirilgan.*

***Kalit so‘zlar:*** *panjara, ikki zarrachali sistema, Hamiltonian, Fridrixs modeli, qo‘zg‘alish operatori, muhim va diskret spektrlar, xos qiymat.*

Panjaradagi ikki zarrachali sistema Hamiltoniani va unga mos keluvchi Fridrixs modelining spektral xossalarini o‘rganish masalasi qattiq jismlar fizikasi, statistik fizika, kvant maydon nazariyasi, kvant mexanikasi, statistik mexanika va gidrodinamikaning dolzarb muammolaridan biri hisoblanadi. Fridrixs modelining spektral xossalari ko‘plab ishlarda, jumladan [1-5] maqolalarda tahlil qilingan. Mazkur ishlarda asosan chekli o‘lchamli qo‘zg‘alishga ega Fridrixs modeli uchun bo‘sag‘aviy xos qiymatlar, virtual sath, sonli tasvir tushunchalari o‘rganilgan hamda mos Fredgolm determinantining asimptotik yoyilmasi keltirilgan. Mazkur ishda uch o‘lchamli qo‘zg‘alishga ega hol o‘rganilgan.

$L_2[-\pi;\pi]$ kompleks Hilbert fazosida

$$H = H_0 - V_1 - V_2 - V_3 \tag{1}$$

ko‘rinishdagi Fridrixs modeli deb ataluvchi operatorni qaraymiz. Bu yerda $H_0$

operator $u(\cdot)$ funksiyaga ko‘paytirish operatori bo‘lib, quyidagi ko‘rinishda aniqlanadi:

$$(H_0 f)(x) = u(x)f(x), \quad f \in L_2[-\pi;\pi],$$

$V_\alpha$ operatorlar esa qo‘zg‘alish operatorlari (integral operatorlar) bo‘lib,

$$(V_\alpha f)(x) = v_\alpha(x)\int_{-\pi}^{\pi} v_\alpha(t)f(t)dt, \ \ \alpha = 1,2,3, \qquad f \in L_2[-\pi;\pi]$$

ko‘rinishda aniqlangan. Operatorning parameter funksiyalari $u(\cdot)$, $v_1(\cdot)$, $v_2(\cdot)$ hamda $v_3(\cdot)$ funksiyalar $[-\pi;\pi]$ kesmada aniqlangan haqiqiy qiymatli uzluksiz funksiyalar.

Parametr funksiyalarga qo‘yilgan bunday shartlarda (1) tenglik bilan aniqlangan $H$ operator $L_2[-\pi;\pi]$ Hilbert fazosidagi chiziqli, chegaralangan va o‘z-o‘ziga qo‘shma operator bo‘ladi.

Tadqiq qilinayotgan operator zamonaviy matematik fizikada Fridrixs modeli deb ataladi. $H_0$ ko‘paytirish operatoriga qo‘zg‘almas operator, $V \coloneqq V_1 + V_2 + V_3$ integral operatorga esa qo‘zg‘alish operatori deyiladi.

Ma’lumki, impuls ko‘rinishdagi $h$ ikki zarrachali diskret Shryodinger operatori $L_2(T^2)$ ($T^2$ – ikki o‘lchamli tor) Hilbert fazosida ta’sir qiladi. Sistemaning $k$ to‘la kvaziimpulsi ajratilgach $h$ operator

$$\int_T \oplus\, h(k)dk$$

to‘g‘ri integralga yoyiladi, bu yerda chiziqli, chegaralangan $h(k), k \in T$ operator $L_2(G_k)$ ($G_k \subset T$ – biror ko‘pxillik) Hilbert fazosida ta’sir qiladi. $H$ Fridrixs modeli $h(0)$ ikki zarrachali diskret Shryodinger operatorining asosiy spektral xossalariga ega bo‘ladi. Shu sababli, $H$ Fridrixs modelini bir o‘lchamli panjaradagi ikkita zarrachalar sistemasiga mos Hamiltonian sifatida qarash mumkin.

Chekli o‘lchamli qo‘zg‘alishlarda muhim spektrning o‘zgarmasligi haqidagi Veyl teoremasiga ko‘ra $H$ operatorning muhim spektri $H_0$ operatorning muhim spektri bilan ustma-ust tushadi. $H_0$ operator $u(\cdot)$ uzluksiz funksiyaga ko‘paytirish operatori bo‘lganligi bois, faqat sof muhim spektrga ega. Shunday qilib, quyidagi

tengliklar o‘rinlidir:

$$\sigma_{\text{ess}}(H) = \sigma(H_0) = \sigma_{\text{ess}}(H_0) = [m; M].$$

Bu yerda $m$ va $M$ sonlari

$$m := \min_{x\in[-\pi;\pi]} u(x), \qquad M := \min_{x\in[-\pi;\pi]} u(x)$$

tengliklar yordamida aniqlanadi.

Quyidagi teorema $H$ Fridrixs modeli xos qiymatlarining soni va joylashuv o‘rnini tavsiflaydi.

**1-teorema.** $H$ Fridrixs modeli muhim spektrdan chapda, ya’ni $m$ nuqtadan chapda joylashgan ko‘pi bilan 3 ta xos qiymatlarga ega. Bundan tashqari, $H$ Fridrixs modeli muhim spektrdan o‘ngda, ya’ni $M$ nuqtadan o‘ngda joylashgan xos qiymatlarga ega emas.

$V_1 + V_2 + V_3$ operator musbat aniqlangan, shu bois istalgan $z \geq M$ soni va $f \epsilon L_2[-\pi;\pi]$ element uchun

$$\big((H-z)f, f\big) = \big((H_0 - z)f, f\big) - ((V_1 + V_2 + V_3)f, f) < 0$$

munosabatlar o‘rinlidir. Oxirgi mulohazadan $H$ Fridrixs modeli $M$ nuqtadan o‘ngda joylashgan xos qiymatlarga ega emasligini hosil qilamiz.

**Foydalanilgan adabiyotlar ro‘yxati.**

[1] М.Э.Муминов. О выражении числа собственных значений модели Фридрихса. Матем. заметки. 82:1 (2007), С. 75-83.

[2] Б.И.Бахронов, Т.Х.Расулов, М.Рехман. Условия существования собственных значений трехчастичного решетчатого модельного гамильтониана. Известия вузов. Математика. 7 (2023), С. 3-12.

[3] S.Albeverio, S.N.Lakaev, Z.I.Muminov. The threshold effects for a family of Friedrichs models under rank one perturbations. J. Math. Anal. Appl., 330 (2007), P. 1151-1168.

[4] B.I.Bahronov, T.H.Rasulov. On the numerical range of a Friedrichs model with rank two perturbation: threshold analysis technique. AIP Conf. Proc. 2764 (2024), 030007-1 - 030007-10.

[5] T.H. Rasulov, Z.D. Rasulova. Essential and discrete spectrum of a three-particle lattice Hamiltonian with non-local potentials. Nanosystems: physics, chemistry, mathematics. **5**:3 (2014), pp. 327-342.

# HARBIY XIZMATCHILAR SODIR ETADIGAN JINOYATLAR VA ULARNING OLDINI OLISH MASALALARI

***AXMEDOVA MUXABBAT ABDUJALOLOVNA***

*Ichki Ishlar vazirligi Migratsiya va fuqorolikni rasmiylashtirish*

*Bosh boshqarmasi katta inspektori*

*Podpolkovnik*

***ANNOTATSIYA:*** *Harbiy xizmatchilar tomonidan sodir etiladigan jinoyatlar va ularning oldini olish masalalari kriminologiyaning muhim sohalaridan biridir. Harbiy xizmatchilar o‘z vazifalarini bajarishda, ayniqsa, stressli va murakkab sharoitlarda, jinoyatchilikka moyil bo‘lishi mumkin. Bunday jinoyatlar ko‘pincha o‘z xizmat vazifalariga, ijtimoiy va psixologik holatlariga, shuningdek, harbiy tizimdagi ichki muammolarga bog’liq bo‘ladi. Ushbu masalani o‘rganish, harbiy xizmatchilarning psixologik va ijtimoiy holatlarini, shuningdek, ularga qarshi samarali reabilitatsiya va jinoyatchilikni oldini olish choralarini ishlab chiqish zaruriyatini taqozo etadi.*

*Harbiy xizmatchilarni jinoyatchilikka yo‘naltiradigan omillar, xususan, stress, xizmatdagi adolatsizliklar, ijtimoiy izolyatsiya, va harbiy xizmatda yuzaga keladigan muloqot muammolari, jinoyatchilikning oldini olish uchun maxsus usullarni talab qiladi. Kriminologik tadqiqotlar va amaliyot, shuningdek, harbiy tizimda jinoyatchilikka qarshi kurashishda yuridik, psixologik va ijtimoiy yondashuvlarni qo‘llashning samarali usullarini o‘rganishga xizmat qiladi.*

***Kalit so‘zlar:*** *harbiy xizmatchilar, jinoyatlar, jinoyatchilikni oldini olish, psixologik holat, reabilitatsiya, stress, ijtimoiy izolyatsiya, kriminologiya, yuridik yondashuv.*

## KIRISH

Harbiy xizmatchilar tomonidan sodir etiladigan jinoyatlar va ularning oldini olish masalalari zamonaviy kriminologiya va harbiy huquq sohasida muhim o‘rin tutadi. Harbiy xizmatchilar o‘zining xizmat vazifalarini bajarishda ko‘plab murakkab vaziyatlarga duch keladilar, bu esa ularni psixologik jihatdan stressga soladi va ba’zan noxush holatlar, jumladan, jinoyatlar sodir etishga olib kelishi mumkin. Shuningdek, harbiy xizmatchilarning ayrim jinoyatlari, ularning tashkilotdagi holati, xizmat shartlari, adolatsizlik va boshqaruvdagi kamchiliklar bilan bog’liq bo‘lishi mumkin.

**Nazariy fikrlar**. Harbiy xizmatchilarning jinoyatchilikka moyil bo‘lishi murakkab psixologik va ijtimoiy omillar bilan bog’liq. Harbiy xizmatda stress, noxush sharoitlar va adolatsizlikning mavjudligi, jamoaviy his-tuyg’ular va xizmatdagi muloqotdagi qiyinchiliklar jinoyatchilikka olib kelishi mumkin. Kriminologiya nazariyasi bo‘yicha, jinoyatchilikni oldini olishda harbiy xizmatchilarni psixologik jihatdan tayyorlash, ularni stressdan holi qilish va xizmatdagi adolatni ta’minlash muhim omillardan hisoblanadi.

Kriminologik tadqiqotlar harbiy xizmatchilarda jinoyatchilikka olib keladigan omillarni chuqur tahlil qilishga, bu holatlarning oldini olish uchun samarali yondashuvlarni ishlab chiqishga qaratilgan. Shu bilan birga, harbiy xizmatdagi shaxsiy va ijtimoiy muammolarni hal qilishda psixologik reabilitatsiya va stressni boshqarish texnikalarini qo‘llash kerakligi ta’kidlanadi.

**Amaliy fikrlar**. Harbiy xizmatchilarning jinoyatchilikka yo‘naltirilishini oldini olish uchun bir qator amaliy choralar ko‘rish zarur. Birinchi navbatda, harbiy tizimda jinoyatni oldini olish bo‘yicha psixologik yordam va maslahat tizimlarini yaratish zarur. Bu harbiy xizmatchilarga xizmat davomida yuzaga kelgan stress va boshqa psixologik muammolarni bartaraf etish imkonini beradi. Ikkinchidan, harbiy rahbarlar va komandirlar tomonidan harbiy xizmatchilarning o‘zaro munosabatlarini, ularning psixologik holatini doimiy ravishda kuzatib borish kerak. Shu bilan birga, harbiy xizmatdagi o‘zaro hurmat va adolatni ta’minlash, jamoaviy

ruhni mustahkamlash, hamda xizmatdagi noxush holatlarni hal qilish uchun samarali vositalar ishlab chiqish zarur.

Yuridik nuqtai nazardan, harbiy xizmatchilar tomonidan sodir etilgan jinoyatlarni hal qilishda maxsus harbiy sudlar, qattiq nazorat va reabilitatsiya jarayonlari muhim rol o‘ynaydi. Shuningdek, harbiy tizimda jinoyatlarni oldini olish uchun takrorlanmas va samarali jazo tizimi hamda ularni qayta tiklash va jamiyatga moslashtirish dasturlari ishlab chiqilishi lozim.

## ASOSIY QISM

Harbiy xizmatchilar tomonidan sodir etiladigan jinoyatlar va ularning oldini olish masalalari zamonaviy kriminologiyada muhim o‘rin tutadi. Bu soha nafaqat psixologik, balki ijtimoiy, madaniy va huquqiy omillarga ham aloqador bo‘lib, harbiy tizimdagi boshqaruvning samaradorligini oshirish, harbiy xizmatchilarning ijtimoiy jihatdan moslashishini ta’minlash va ularning jinoyatchilikka moyilligi bilan bog’liq muammolarni o‘rganishni talab qiladi.

### Nazariy Fikrlar

1. **Stress va psixologik holat**. Harbiy xizmatchilar ko‘pincha stressli vaziyatlarda faoliyat yuritadilar. Ular jangovar holatlar, uzluksiz mashqlar va xizmatdagi ijtimoiy bosimlar bilan yuzma-yuz keladilar. Bu holatlar, o‘z navbatida, jinoyatchilikka olib keladigan psixologik omillarni keltirib chiqarishi mumkin. Masalan, jangovar stress va uzoq muddatli xizmatlarga bog’liq psixologik yondashuvlarning oqibatida harbiy xizmatchilar orasida huquqbuzarliklar va jinoyatlar ko‘payishi mumkin.
2. **Sotsializatsiya va jamiyatdan izolyatsiya**. Harbiy xizmatchilar uchun jamiyatdan ajralish, oilaviy munosabatlarning uzilishi va jamoa ichidagi ijtimoiy izolyatsiya ham jinoyatchilikka yo‘l ochadigan omillardan biridir. Harbiy tizimdagi qattiq tartib va faqat maqsadga yo‘naltirilgan xizmat, ba’zan ijtimoiy muammolarga, shu jumladan jinoyatlarning sodir etilishiga olib keladi. Bu holatni yengish uchun harbiy

xizmatchilarga ijtimoiy qo‘llab-quvvatlash, psixologik yordam va xizmat davomida ijtimoiy faoliyatni rivojlantirish kerak.

3. **Harbiy rahbarlik va rahbarlik mas'uliyati**. Harbiy xizmatchilarning jinoyatga yo‘naltirishiga ba’zan rahbarlikdagi xatoliklar va adolatsizliklar sabab bo‘lishi mumkin. Misol uchun, noto‘g’ri boshqaruv, adolatsizlik, rahbarlar va askarlar o‘rtasida salbiy munosabatlar jinoyatchilikka olib kelishi mumkin. Shuning uchun, harbiy rahbarlarning psixologik tayyorgarligi va ularning boshqaruv usullari harbiy tizimda jinoyatchilikni oldini olishda katta rol o‘ynaydi.

**Amaliy Fikrlar**

1. **Psixologik yordam va stressni boshqarish tizimlari**. Harbiy xizmatchilarga psixologik yordam ko‘rsatish, stressni boshqarish va ijtimoiy qo‘llab-quvvatlash tizimlarini ishlab chiqish harbiy jinoyatchilikni oldini olishda samarali bo‘lishi mumkin. Masalan, harbiy xizmatchilar uchun maxsus psixologik mashg’ulotlar, stressni kamaytirish dasturlari va og’ir holatlar bilan shug’ullanishga qaratilgan dasturlar amalga oshirilishi kerak.
2. **Samarali jazo tizimi va reabilitatsiya**. Harbiy jinoyatchilarni jazolash va ularni reabilitatsiya qilishda maxsus harbiy sudlar va jazo tizimidan foydalanish zarur. Masalan, harbiy xizmatchilar uchun o‘z xizmatiga moslashtirish va jamiyatga qayta moslashish dasturlari ishlab chiqilishi mumkin. Bunda, jinoyatni sodir etgan xizmatchiga reabilitatsiya qilish, uning psixologik holatini tiklash, ijtimoiy faoliyatga qo‘shilish uchun imkoniyat yaratish muhimdir.
3. **Rahbarlikning o‘zgartirilgan yondashuvi**. Harbiy rahbarlarning yuksak professionalligi va psixologik tayyorgarligi harbiy xizmatchilarning jinoyatchilikka yo‘naltirishini oldini olishda samarali omil bo‘lishi mumkin. Rahbarlarning adolatli va insonparvar boshqaruvi, askarlarga e’tibor qaratish, jamoaviy ruhni mustahkamlash jinoyatlarni kamaytirishga yordam beradi.

**Misollar:**

| Masala | Amaliy Chora | Misol |
|---|---|---|
| Stressli holatlarda jinoyatchilikning oshishi | Psixologik yordam va stressni boshqarish tizimi | Harbiy xizmatchilar uchun stressni boshqarish kurslari |
| Ijtimoiy izolyatsiya va xulq-atvorni buzish | Jamiyat bilan aloqalarni kuchaytirish | Harbiy xizmatchilar uchun oilaviy aloqalarni rivojlantirish dasturlari |
| Rahbarlikdagi adolatsizlik | Samarali rahbarlik va boshqaruv yondashuvi | Harbiy rahbarlarning psixologik tayyorgarligi va adolatli boshqaruvi |

## ADABIYOTLAR TAHLILI VA TADQIQOT METODIKASI

Adabiyotlar tahlili va tadqiqot metodikasi bir-birini to‘ldiruvchi va ilmiy izlanishlarning asosiy qismlaridan bo‘lib, har biri o‘ziga xos yondashuvlarni va metodologiyalarni taqdim etadi. Adabiyotlar tahlili, asosan, mavjud ilmiy manbalarni o‘rganish, tahlil qilish va ulardan yangi bilimlar olish jarayonini anglatadi. Tadqiqot metodikasi esa ma’lum bir ilmiy sohada o‘rganish metodlarini, usullarini va tartiblarini o‘z ichiga oladi. Bu ikki jarayonni taqqoslagan holda, quyidagi fikrlarni keltirish mumkin:

**Adabiyotlar tahlili** tadqiqotning boshlang’ich bosqichida amalga oshiriladi. U mavjud ilmiy manbalarni tekshirib chiqish, o‘rganish, va ilgari olib borilgan izlanishlarni tahlil qilish orqali muammo yuzasidan to‘liq tasavvurga ega bo‘lish imkonini beradi. Bu jarayon tadqiqotchi uchun yangi bilimlarni kashf etish va ularni o‘z tadqiqotiga qo‘llash uchun zarur bo‘lgan asosni yaratadi. Adabiyotlar tahlilini to‘g’ri bajarish uchun maqsadli ravishda eng dolzarb, ishonchli va ilmiy salohiyatga ega manbalarni tanlash lozim.

Bundan farqli o‘laroq, **tadqiqot metodikasi** izlanishning amalga oshirilishi jarayonida aniq usullarni va yondashuvlarni qo‘llashni talab etadi. Tadqiqot

metodikasi, adabiyotlar tahlilidan farqli o‘laroq, ilmiy izlanishning qaysi metod va texnikalar asosida amalga oshirilishini belgilaydi. Tadqiqot metodikasi ilmiy amaliyotda tizimli, qat’iy va rejalashtirilgan yondashuvni taqdim etadi. Bu metodika o‘z ichiga miqdoriy yoki sifatli tadqiqotlarni olib borish, eksperimentlar o‘tkazish, statistik tahlil qilish, intervyular o‘tkazish va boshqa metodlarni o‘z ichiga olishi mumkin.

## XULOSA

Umumiy xulosa qilib aytganda, adabiyotlar tahlili va tadqiqot metodikasi ilmiy tadqiqotlar jarayonining ajralmas qismlari bo‘lib, har biri o‘z o‘rnida tadqiqotning muvaffaqiyatiga katta ta’sir ko‘rsatadi. Adabiyotlar tahlili mavjud bilimlarni va ilmiy manbalarni chuqur o‘rganish, mavjud tadqiqotlar bilan tanishish va yangi tadqiqot uchun ilmiy asos yaratishga qaratilgan. Bu jarayon tadqiqotchiga ilmiy soha va muammoni to‘liq tushunishga imkon beradi.

Tadqiqot metodikasi esa ilmiy izlanishning qanday amalga oshirilishini belgilaydi, ya’ni ma’lum bir ilmiy masalani yechish uchun qanday metodlar va usullar qo‘llanilishi kerakligini aniqlaydi. Tadqiqot metodikasi, shuningdek, aniq metodlar asosida ma’lumotlarni to‘plash, tahlil qilish va ulardan yangi xulosalar chiqarish uchun yo‘l-yo‘riqni ko‘rsatadi.

Ikki jarayon bir-birini to‘ldiruvchi bo‘lib, adabiyotlar tahlili tadqiqot metodikasining samarali tanlanishiga asos bo‘ladi, metodika esa adabiyotlar tahlilining chuqurroq va to‘liq bo‘lishini ta’minlaydi. Shu tarzda, ilmiy tadqiqotlar yanada aniq, maqsadga yo‘naltirilgan va samarali bo‘lishi mumkin.

## FOYDALANILGAN ADABIYOTLAR

1. Ismailov, Sh. (2010). **"Tadqiqot metodikasi va adabiyotlar tahlili"**. Tashkent: Fan va texnologiyalar nashriyoti.
2. Bekmuratov, A. (2015). **"Ilmiy izlanish metodologiyasi"**. Toshkent: O‘qituvchi.
3. Karimov, M. (2018). **"Kriminologiya: nazariyasi va metodologiyasi"**. Toshkent: O‘zbekiston Yuridik Akademiyasi nashriyoti.
4. Soliyev, N. (2017). **"Ilmiy tadqiqot metodlari va ularni qo‘llash"**. Toshkent: Sharq nashriyoti.
5. Yuldashev, K. (2019). **"Ilmiy tadqiqot va adabiyotlar tahlili metodlari"**. Toshkent: O‘qituvchi nashriyoti.

# INVESTITSIYA SIYOSATI VA MODERNIZATSIYALASH MEXANIZMLARINI TAKOMILLASHTIRISH.

*Osiyo Xalqaro Universiteti magistranti*

***Muxammedov Shamsiddin Faxritdinovich***

***Annotatsiya.*** *Ushbu maqolada, investitsiya siyosati va iqtisodiy modernizatsiya jarayonlarining o'zaro aloqalari, shuningdek, ularning milliy iqtisodiyot rivojiga ta'siri o'rganilgan. Bundan tashqari maqola, investitsiyalarning iqtisodiy o'sishga, ishlab chiqarish samaradorligini oshirishga va raqobatbardoshlikni yaxshilashga bo'lgan roli orqali iqtisodiy modernizatsiyalashning zaruriy mexanizmlari amaliy tahlil qilingan.*

***Kalit so'zlar.*** *Investitsiya, iqtisodiyot, raqobatbardoshlik, modernizatsiya, texnologiya.*

***Аннотация.*** *В данной статье изучены взаимосвязи инвестиционной политики и процессов экономической модернизации, а также их влияние на развитие национальной экономики. Кроме того, в статье практически проанализированы необходимые механизмы экономической модернизации через роль инвестиций в экономическом росте, повышении эффективности производства и повышении конкурентоспособности.*

***Ключевые слова.*** *Инвестиции, экономика, конкурентоспособность, модернизация, технология.*

***Annotation.*** *This article examines the relationship between investment policy and economic modernization processes, as well as their impact on the development of the national economy. In addition, the article provides a practical analysis of the necessary mechanisms for economic modernization through the role of investments in economic growth, increasing production efficiency, and improving competitiveness.*

***Keywords.*** *Investment, economy, competitiveness, modernization, technology.*

**Kirish.** Dunyo iqtisodiyoti va uning tizimi doimiy ravishda o'zgarib borayotgan sharoitda, mamlakatlar o'z iqtisodiy rivojlanish strategiyalarini qayta ko'rib chiqish va yangilash zaruratini sezmoqda. Buning eng muhim elementlaridan biri — investitsiya siyosati va modernizatsiya mexanizmlarini takomillashtirish. Investitsiyalar, ayniqsa, ishlab chiqarish va infratuzilma sohalariga bo'ladigan investitsiyalar, iqtisodiy o'sishning eng asosiy manbai hisoblanadi. Zamonaviy iqtisodiy tizimda investitsiya siyosati nafaqat kapitalni jalb qilishni ta'minlabgina qolmay, balki texnologik modernizatsiya, raqamli iqtisodiyotga o'tish, ishlab chiqarishning raqobatbardoshligini oshirish va innovatsion faoliyatni rivojlantirish kabi vazifalarni amalga oshiradi.

Bugungi kunda ko'plab mamlakatlar iqtisodiy modernizatsiya jarayonida muhim qadamlar qo'yishmoqda. Ularning har biri o'ziga xos ijtimoiy, iqtisodiy va siyosiy sharoitlar asosida ishlab chiqilgan strategiyalar orqali rivojlanmoqda. Shunga qaramay, ko'plab mamlakatlarda, ayniqsa rivojlanayotgan iqtisodiyotlarda, investitsiya oqimlarini jalb qilish va modernizatsiya mexanizmlarini samarali ishlatish borasida hali ham bir qancha muammolar mavjud.

**Investitsiya siyosati** va **modernizatsiya mexanizmlarining** muvofiqligi va samaradorligi, aslida, nafaqat iqtisodiy rivojlanishning asosiy ko'rsatkichlari bo'lib, balki milliy va global bozorga integratsiyalashishning muhim shartidir. Mamlakatlar o'rtasida kuchli raqobat borishi sharoitida, raqobatbardoshligini ta'minlash uchun modernizatsiya jarayonlarini amalga oshirish va bu jarayonda samarali investitsiyalarni jalb etish zarur.

Investitsiya siyosatini takomillashtirish va modernizatsiya mexanizmlarini samarali joriy etish, o'z navbatida, davlat siyosati, biznes muhitini yaxshilash, qonunchilikni takomillashtirish, investitsiya infratuzilmasini rivojlantirish va yangi texnologiyalarni joriy etish kabi ko'plab masalalarni o'z ichiga oladi. Ushbu ishda, aynan shu masalalar yuzasidan turli metodologik yondashuvlar va takliflar ko'rib chiqiladi.

**Muammolar** va **qiyinchiliklar** shundaki, zamonaviy iqtisodiy tizimlar hali

ham yetarlicha investitsiya muhitini shakllantira olmayapti, bu esa modernizatsiya jarayonlariga salbiy ta'sir ko'rsatmoqda. Shu bilan birga, investitsiya siyosatining samaradorligini oshirish va modernizatsiya mexanizmlarini yanada takomillashtirish uchun milliy va global miqyosdagi yangi metod va yondashuvlarni ishlab chiqish zarur.

Ushbu mavzu bo'yicha olib borilgan izlanishlar, investitsiya siyosati va modernizatsiya mexanizmlarining qanday qilib milliy iqtisodiyotlarni rivojlantirishga, samarali ishlashga va raqobatbardoshligini oshirishga xizmat qilishi mumkinligini aniqlashga qaratilgan. Shu bilan birga, investitsiya siyosatini muvaffaqiyatli amalga oshirish uchun zarur bo'lgan sharoitlar, mexanizmlar va davlat siyosatining rolini tahlil qilish ham muhimdir.

**Adabiyotlar tahlili va metodologiyasi.** Investitsiya siyosati va iqtisodiy modernizatsiya jarayonlari milliy va global iqtisodiyotdagi o'zgarishlarni shakllantiruvchi muhim faktorlar sifatida uzoq yillardan beri ilmiy izlanishlar ob'ekti bo'lib kelmoqda. Shu sababli, ushbu mavzu bo'yicha turli olimlar va iqtisodchilar tomonidan keng miqyosda tadqiqotlar olib borilgan. Quyida ba’zi yo’nalishlar va olimlarning ishlarini ko’rib chiqish mumkin.

**1. Investitsiya siyosati va iqtisodiy o'sish.**

Investitsiya siyosati iqtisodiy o'sishning asosiy omillaridan biri sifatida ko'rib chiqiladi. Ko'plab tadqiqotlar, shu jumladan **Robert Solou** tomonidan ishlab chiqilgan o'sish modeli, kapital va mehnat resurslarini samarali taqsimlash orqali iqtisodiy o'sishni ta'minlashni ko'rsatgan. Solow modelida, investitsiya daromadlarini va iqtisodiy rivojlanish sur'atlarini oshirishda katta ahamiyatga ega deb hisoblanadi.

Investitsiya siyosati va uning samaradorligi haqida fikr yuritgan boshqa muhim olimlar qatorida **Richard Kuper** va **Devid Dollar** mavjud. Ularning ishlari global investitsiyalarni jalb qilish, davlatning roli va investitsiyaviy muhiti yaratishda samarali davlat siyosatining ahamiyatini ta'kidlagan. Cooperning “Globalizatsiya va iqtisodiy o'sish” nomli asarida, xalqaro kapital oqimlari va ularning milliy iqtisodiyotga ta'siri tahlil qilingan. Dollar esa o'z tadqiqotlarida,

iqtisodiy islohotlar va bozor iqtisodiyotiga o'tishning investitsiya siyosatiga ta'sirini ko'rsatgan.

**2. Modernizatsiya mexanizmlari.**

Iqtisodiy modernizatsiya jarayonlarida muhim rol o'ynovchi mexanizmlar orasida texnologik yangilanishlar, innovatsion faoliyat va raqamli iqtisodiyotga o'tish alohida ta'kidlanadi. **Yozef Shumpeter** o'zining "Ijodiy buzilish" konsepsiyasida texnologik yangilanishlarni iqtisodiy o'sishning asosiy manbai sifatida ko'rib chiqadi. Schumpeter nazariyasiga ko'ra, yangiliklar va texnologik inqiloblar iqtisodiy tizimlarni zamonaviylashtirishga yordam beradi va raqobatbardoshlikni oshiradi.

Bundan tashqari, **Deny Rodrik** (2014) o'zining "Global iqtisodiyot va milliy strategiyalar" asarida modernizatsiya va iqtisodiy o'sishning global hamda mahalliy darajadagi bog'liqligini, shuningdek, davlatning iqtisodiy modernizatsiya jarayonlaridagi roli haqida muhim fikrlarni bildirgan. Rodrikning ishlarida, global iqtisodiy tizimda integratsiya va modernizatsiya jarayonlarining bir-birini to'ldiruvchi mexanizmlar sifatida ishlashini ko'rsatadi.

**Maykl Porter** "Raqobat strategiyasi" asarida milliy va global bozorlar uchun raqobatbardosh strategiyalarni ishlab chiqish bo'yicha tahlil olib boradi. Porterning fikriga ko'ra, texnologik modernizatsiya, ilmiy-tadqiqot va ta'lim tizimi modernizatsiyasi va infratuzilmaning zamonaviylashtirilishi iqtisodiy modernizatsiyaning asosiy mexanizmlari bo'lib xizmat qiladi. Bu jarayonlar raqobatbardoshlikni oshirishga va xalqaro bozorlarda muvaffaqiyatga erishishga yordam beradi.

**3. Investitsiya muhiti va davlat roli**

Investitsiya muhiti va davlat siyosati ham ko'plab ilmiy tadqiqotlarda o'rganilgan. **Gerry Bekker** va **Amitai Etzioni** (2002) o'z ishlarida investitsiyalarni jalb qilish va modernizatsiya jarayonlarini amalga oshirishda davlatning roli va qonunchilik bazasining muhimligini ta'kidlaganlar. Becker o'zining "Inson kapitali" asarida investitsiyalarni jalb qilishda inson kapitalining muhimligini va samarali ta'lim tizimi yaratish zaruratini ko'rsatgan. Etzioni esa "Sotsiologiya va iqtisodiy

siyosat" asarida davlatning iqtisodiy islohotlar orqali investitsiya muhiti yaratishda rolini muhokama qilgan.

**Devid Kollier** va **Robert Barro** singari olimlar o'zlarining tadqiqotlarida investitsiya muhiti, ya'ni soliq siyosati, infratuzilma, xavfsizlik va ijtimoiy barqarorlikni ta'minlash muhim omillar sifatida qaraladi. Barro o'zining "Iqtisodiy o'sish nazariyasi" asarida davlatning investitsiya muhiti yaratishdagi roli, xususan, iqtisodiy islohotlar va siyosiy barqarorlikning iqtisodiy o'sishga ta'siri haqida gapiradi.

**4. Modernizatsiya va innovatsiyalar**

Innovatsiya va modernizatsiya jarayonlari o'rtasidagi bog'liqlikni Milton **Fridman** va **Richerd Nelson** kabi olimlar o'z tadqiqotlarida ko'rib chiqishgan. Fridman va Nelson o'z asarlarida texnologik innovatsiyalarni milliy iqtisodiyotda samarali ishlatish uchun zarur bo'lgan sharoitlar va mexanizmlarni tahlil qilgan. Ularning fikriga ko'ra, modernizatsiya jarayonida davlatning ilmiy va texnologik siyosati, shuningdek, tadbirkorlik va innovatsion ekotizimlarni rivojlantirish uchun zarur infratuzilma ham muhim rol o'ynaydi.

**5. Investitsiya va modernizatsiya o'rtasidagi o'zaro bog'liqlik.**

Birinchi o'rinda tahlil qilish kerak bo'lgan muhim mavzulardan biri — investitsiya siyosati va modernizatsiya mexanizmlarining o'zaro bog'liqligi. Ko'plab olimlar, jumladan **Mancur Olson** va **Duglas Nord**, iqtisodiy islohotlar va modernizatsiya jarayonlarining investitsiya oqimlariga ta'sirini o'rganganlar. Ularning ishlarida davlatning islohotlar o‘tkazishdagi roli, barqaror institutsional tizim yaratish va iqtisodiy tizimda bozorning erkinligi haqida ta'kidlangan.

Investitsiya siyosati va modernizatsiya mexanizmlarini takomillashtirish masalasi bugungi kunda barcha iqtisodiyotlar uchun dolzarbdir. Tadqiqotlar shuni ko'rsatadiki, samarali investitsiya siyosati nafaqat mamlakatlarning iqtisodiy o'sishini ta'minlaydi, balki iqtisodiy tizimning modernizatsiya jarayonlariga integratsiyasini ham kuchaytiradi. Shuning uchun, davlatning iqtisodiy siyosati, qonunchilik bazasi, innovatsiyalar va texnologik rivojlanishning hamkorlikda ishlashi zamonaviy iqtisodiy o'sishning asosiy mexanizmlaridan biridir.

**Muhokama.** Investitsiya siyosati va modernizatsiya mexanizmlarini takomillashtirish, hozirgi kunda iqtisodiy rivojlanishning muhim yo‘nalishlaridan biridir. Zamonaviy iqtisodiyotning yuqori raqobatbardoshligi va barqaror o‘sishi uchun samarali investitsiyalarni jalb qilish, shuningdek, yangi texnologiyalarni ishlab chiqish va amaliyotga joriy etish talab etiladi. Ushbu jarayonlar faqat iqtisodiy o‘sishni ta'minlabgina qolmay, balki jamiyatda ijtimoiy va siyosiy barqarorlikni, shuningdek, global integratsiyani kuchaytiradi. Shu sababli, investitsiya siyosati va modernizatsiya mexanizmlarini takomillashtirish masalalari, har bir mamlakatning iqtisodiy rivojlanishiga ta'sir ko'rsatadigan muhim vazifalardan biridir.

**1. Investitsiya siyosatining roli va ahamiyati**

Investitsiya siyosati iqtisodiyotning asosiy rivojlanish vositalaridan biri sifatida qaraladi. Samarali investitsiyalar mamlakatlarning iqtisodiy infratuzilmasini yaxshilash, yangi ishlab chiqarish tarmoqlarini tashkil etish va mavjud sanoat tarmoqlarini modernizatsiya qilish imkonini beradi. Shu bilan birga, investitsiyalar nafaqat kapitalni ta'minlaydi, balki yangi ish o‘rinlarini yaratadi, texnologik o‘zgarishlarga yordam beradi va jamiyatning ijtimoiy farovonligini oshiradi.

Biroq, ko‘plab mamlakatlar investitsiya siyosatini amalga oshirishda bir qator muammolarga duch kelmoqdalar. Yaxshi investitsiya muhitini yaratish uchun, birinchi navbatda, siyosiy barqarorlik, yaxshi huquqiy tizim va biznes uchun qulay sharoitlar zarur. Aks holda, investitsiya oqimlari cheklangan bo‘ladi va iqtisodiyot o‘z o‘sishini sekinlashtiradi. Xususan, rivojlanayotgan mamlakatlarda investorlarni jalb qilishda soliq siyosati, xarajatlar, yer masalalari va ko‘plab boshqa muammolar mavjud.

**2. Modernizatsiya mexanizmlarining samaradorligi**

Iqtisodiy modernizatsiya, mamlakatlarning iqtisodiy tizimining o‘zgarishi, yangi texnologiyalarni joriy etish va ishlab chiqarish jarayonlarini takomillashtirishni o‘z ichiga oladi. Bu jarayonlarni muvaffaqiyatli amalga oshirish uchun samarali mexanizmlar talab etiladi. Modernizatsiyaning eng asosiy

mexanizmlaridan biri — **texnologik innovatsiyalar**. Yangi texnologiyalarni ishlab chiqish va ularni ishlab chiqarishga joriy etish iqtisodiyotning samaradorligini oshiradi, yangi mahsulotlarni ishlab chiqarish imkonini beradi va raqobatbardoshlikni kuchaytiradi. **Raqamli transformatsiya**, xususan, axborot texnologiyalarini joriy etish, iqtisodiyotning barcha sohalarini modernizatsiya qilish uchun zarur vosita bo'lib xizmat qiladi.

Shu bilan birga, modernizatsiya mexanizmlarini amalga oshirishda, texnologik yangiliklar va iqtisodiy islohotlar o‘rtasidagi uyg‘unlik muhim ahamiyatga ega. Buning uchun davlatning rolini aniq belgilash zarur. Davlat investitsiya siyosatini boshqarishda, innovatsion ekotizimlarni rivojlantirishda va ilmiy-tadqiqotlarni qo‘llab-quvvatlashda muhim rol o‘ynaydi. **Ilmiy-tadqiqot va ta'lim tizimi**ni rivojlantirish, ayniqsa, zamonaviy texnologiyalarni ishlab chiqish va joriy etish uchun zarur bo‘lgan inson resurslarini tayyorlashda ahamiyatli.

Biroq, ba'zi mamlakatlar uchun modernizatsiya mexanizmlarini joriy etish juda murakkab bo‘lishi mumkin. O‘zgarishlarga qarshi turish, eski infratuzilma va texnologiyalarni yangilashda yuzaga keladigan qarshiliklar, xususan, kichik va o‘rta biznesni innovatsiyalarni qabul qilishga undashdagi qiyinchiliklar, ushbu jarayonni sekinlashtirishi mumkin. Shuningdek, ko‘plab rivojlanayotgan mamlakatlar texnologik modernizatsiya uchun zarur bo‘lgan kapitalni jalb qilishda muammolarga duch kelishadi.

**3. Investitsiya va modernizatsiya o'rtasidagi o'zaro bog'liqlik**

Investitsiya siyosati va modernizatsiya mexanizmlari bir-birini to'ldiruvchi jarayonlar hisoblanadi. Investitsiyalarni jalb qilish uchun samarali modernizatsiya mexanizmlari zarur. Modernizatsiya, o‘z navbatida, investitsiya oqimlarini kengaytiradi. Yuqori texnologik rivojlangan, innovatsion imkoniyatlarga ega va samarali iqtisodiy tizim investorlarga o‘z mablag‘larini joylashtirishda ko‘proq qiziqish uyg‘otadi. Shuning uchun investitsiya siyosati va modernizatsiya jarayonlari bir-biri bilan chambarchas bog‘liqdir.

Shu bilan birga, investitsiya siyosatini muvaffaqiyatli amalga oshirishda **davlat va xususiy sektor o'rtasidagi hamkorlik** muhim ahamiyatga ega. Ko‘plab

mamlakatlarda davlat, investitsiya muhiti yaratishda va infratuzilma qurishda yetakchi rol o‘ynasa, xususiy sektor innovatsiyalar va texnologiyalarni joriy etishda faol ishtirok etadi. Bu jarayonda davlatning roli qonunchilikni takomillashtirish, soliq imtiyozlarini taqdim etish va investitsiya muhiti yaratishdan iborat.

**4. Barqaror rivojlanish va ijtimoiy ta'sir**

Investitsiya siyosati va modernizatsiya mexanizmlarini takomillashtirish faqat iqtisodiy o‘sishga xizmat qilmaydi, balki jamiyatdagi ijtimoiy farovonlikni ham ta'minlashga yordam beradi. **Barqaror rivojlanish** tamoyillari, ya'ni iqtisodiy, ekologik va ijtimoiy omillarni hisobga olish, modernizatsiya jarayonlarida muhim o‘rin tutadi. Yangi texnologiyalar va investitsiyalar jamiyatning turli qatlamlari uchun ish o‘rinlari yaratish, muammolarni hal etish va turmush sharoitlarini yaxshilash imkoniyatlarini oshirishi kerak. Shuning uchun, investitsiya siyosati va modernizatsiya mexanizmlarini takomillashtirishda **ijtimoiy mas'uliyat** hamda **barqarorlik** tamoyillari muhim o‘rin tutadi.

Investitsiya siyosati va modernizatsiya mexanizmlarining samarali amalga oshirilishi mamlakatlarning iqtisodiy o‘sishini va global iqtisodiyotda raqobatbardoshligini oshiradi, shu bilan birga, jamiyatning farovonligini va barqarorligini ta'minlaydi.

**Xulosa.** Investitsiya siyosati va iqtisodiy modernizatsiya mexanizmlarini takomillashtirish, har bir mamlakatning iqtisodiy rivojlanishini, raqobatbardoshligini va global bozorga integratsiyasini ta'minlashda muhim rol o'ynaydi. Bugungi kunda iqtisodiyotlar global miqyosda tobora raqobatbardosh va interaktiv bo'lib borayotganligi sababli, samarali investitsiya siyosati va zamonaviy texnologiyalarga asoslangan modernizatsiya jarayonlari mamlakatlarning rivojlanishida asosiy omilga aylangan.

Investitsiya siyosati iqtisodiyotning o'sish sur'atlarini oshirish, yangi texnologiyalarni joriy etish, ishlab chiqarishni modernizatsiya qilish va raqobatbardoshlikni oshirish uchun zarur asos yaratadi. Investitsiyalar nafaqat iqtisodiy o‘sishni ta’minlaydi, balki yangi ish o‘rinlarini yaratish, jamiyatning ijtimoiy farovonligini oshirish va bozorlarning raqobatbardoshligini kuchaytirishga

yordam beradi. Shu bilan birga, investitsiya siyosatini muvaffaqiyatli amalga oshirish uchun davlatning mustahkam iqtisodiy siyosati, siyosiy barqarorlik va samarali huquqiy tizimi zarur.

Biroq, investitsiya muhitini yaratish va xalqaro kapitalni jalb qilishda qator qiyinchiliklar mavjud. Davlatning roli, xususan, soliqqa tortish, moliyaviy va iqtisodiy infratuzilma yaratish, xususiy sektorga imkoniyatlar yaratish kabi muhim jihatlar o‘zgarishlarni talab qiladi. Bu jarayonlarni samarali amalga oshirish uchun mamlakatlar o'rtasida hamkorlik va global iqtisodiy tendentsiyalarni inobatga olish zarur.

Iqtisodiy modernizatsiya jarayonlari texnologik yangilanish, raqamli transformatsiya va yangi ishlab chiqarish usullarining joriy etilishi orqali amalga oshiriladi. Bu mexanizmlar iqtisodiyotning samaradorligini oshiradi, resurslardan yanada samarali foydalanishni ta'minlaydi va yangi texnologiyalarni ishlab chiqish uchun innovatsion muhit yaratadi. Modernizatsiya jarayonlari davlatning ilg'or texnologiyalarni qo‘llab-quvvatlashi, ilmiy-tadqiqot faoliyatlarini rivojlantirish, o‘quv tizimini zamonaviylashtirish orqali amalga oshirilishi lozim.

Shu bilan birga, texnologik modernizatsiya va raqamli iqtisodiyotga o'tish ko'plab rivojlanayotgan mamlakatlar uchun muammolar yaratadi. Bunga nisbatan tayyorlangan inson resurslari va zarur infratuzilma, shuningdek, innovatsiyalarga qarshi turish kabi omillarni bartaraf etish zarur.

Investitsiya siyosati va modernizatsiya mexanizmlari bir-birini to‘ldiruvchi jarayonlar bo‘lib, ular o‘rtasidagi uyg‘unlik va hamkorlik iqtisodiyotning samarali rivojlanishini ta'minlaydi. Yuqori texnologiyali sanoatlarni yaratish va texnologiyalarni joriy etish uchun etarli miqdorda investitsiyalar zarur, shuningdek, investitsiya oqimlarini jalb qilish uchun iqtisodiy tizimni modernizatsiya qilish talab etiladi. Shu nuqtai nazardan, investitsiya siyosati modernizatsiya jarayonlarini qo‘llab-quvvatlashda muhim ahamiyatga ega.

Investitsiya siyosati va modernizatsiya jarayonlarining muvaffaqiyatli amalga oshirilishi nafaqat iqtisodiy o‘sishni ta'minlaydi, balki ijtimoiy barqarorlik va ekologik mas'uliyatni ta'minlashda ham katta ahamiyatga ega. Barqaror

rivojlanish tamoyillarini inobatga olish, investitsiya va modernizatsiya jarayonlarining ijtimoiy va ekologik ta'sirini baholash muhimdir. Bu, ayniqsa, ijtimoiy mas'uliyatli investitsiyalar va ekologik toza texnologiyalarni joriy etish orqali amalga oshirilishi kerak.

Investitsiya siyosatini takomillashtirish va modernizatsiya mexanizmlarini samarali ishlatish, mamlakatlar iqtisodiyotining o‘sishini ta'minlash, xalqaro bozorda raqobatbardoshlikni oshirish va ijtimoiy farovonlikni yaxshilashga xizmat qiladi. Biroq, bu jarayonlar samarali bo‘lishi uchun milliy va global miqyosda innovatsion strategiyalarni ishlab chiqish, davlat va xususiy sektor o‘rtasida kuchli hamkorlikni yo‘lga qo‘yish, shuningdek, investitsiya muhiti va modernizatsiya mexanizmlarining uyg‘un ishlashini ta'minlash zarur.

Ushbu jarayonlarni muvaffaqiyatli amalga oshirish uchun quyidagi asosiy tavsiyalarni keltirish mumkin:

- Investitsiya muhitini yaxshilash va davlat siyosatini mustahkamlash.
- Zamonaviy texnologiyalarni rivojlantirish va innovatsion tizimlarni qo‘llab-quvvatlash.
- Raqamli iqtisodiyotga o'tish va ekologik barqarorlikni ta'minlash.
- Inson kapitalini rivojlantirish va ta'lim tizimini modernizatsiya qilish.

Shunday qilib, investitsiya siyosati va modernizatsiya mexanizmlarini takomillashtirish iqtisodiy, ijtimoiy va ekologik barqaror rivojlanishga olib keladi, bu esa mamlakatlarni raqobatbardosh qilish va global iqtisodiyotga muvaffaqiyatli integratsiya qilish imkonini beradi.

**Fodalanilgan adabiyotlar ro’yxati.**

1. "Strategy of actions on five priority directions of development of the Republic of Uzbekistan for 2017-2021" of the President of the Republic of Uzbekistan

2. Khankeldieva G.Sh. Prospects of the development of investment activity in the field of tourist services: problems and ways of solution // Theoretical & Applied Science, Philadelphia, USA. 10, (78), б 2019. 160-165 pp.

3. Khankeldieva G.Sh. Theoretical and Economic Prerequisites for the Development of Regional Industrial Clusters in the Economy of the Republic of Uzbekistan // EPRA International Journal of Research and Development (IJRD). 2020. pp. 234-240. https://doi.org/10.36713/epra 4855.

4. Ханкелдиева Г. Ш. Перспективы развития электроэнергетической отрасли Республики Узбекистан в условиях модернизации экономических отношений // Бюллетень науки и практики. Электрон. журн. 2017. №12 (25). С. 293-299.

# ОСОБЕННОСТИ ЭФФЕКТИВНЫХ МЕТОДОВ ПРИВЛЕЧЕНИЯ КЛИЕНТОВ В ТУРИЗМЕ.

***Азимов Миршод Отабекович***

*магистрант Международного университета Азии*

***Аннотация.*** *В данной статье теоретически изучены особенности повышения конкурентоспособности и установления долгосрочных отношений с клиентами в индустрии туризма. Кроме того, в статье проанализированы эффективные пути привлечения клиентов для туристических компаний, туристических агентств, гостиниц и других туристических бизнесов.*

***Ключевые слова.*** *Сфера туризма, конкурентоспособность, технологии, эффективный маркетинг.*

***Annotation.*** *This article theoretically examines the specifics of enhancing competitiveness and establishing long-term relationships with clients in the tourism industry. In addition, the article analyzes effective ways to attract customers for tourism service companies, travel agencies, hotels, and other tourism businesses.*

***Keywords.*** *Tourism, competitiveness, technology, effective marketing.*

**Введение.** Сегодня индустрия туризма является одной из крупнейших и быстрорастущих отраслей экономики во всем мире. Ежегодно миллионы туристов посещают разные страны и стремятся открыть новые места и культуры. Поэтому для туристических предприятий и сервисных компаний очень важно привлекать клиентов, обеспечивать их удовлетворенность и устанавливать долгосрочные отношения.

Стратегии привлечения клиентов являются важным инструментом повышения конкурентоспособности в сфере туризма, узнаваемости бренда и улучшения качества обслуживания. Сегодня клиенты при выборе туристических услуг особое внимание уделяют не только цене и качеству, но

и репутации бренда, маркетинговым коммуникациям и тому, что их легко найти на цифровых платформах.

Эффективные методы и стратегии привлечения клиентов в туризме основаны на следующих основных факторах:

Цифровой маркетинг и онлайн-платформы: Предоставление и продвижение туристических услуг через Интернет стало наиболее эффективным способом. Туристические агентства и гостиницы широко продвигают свои услуги в Интернете, а через онлайн-платформы клиенты получают возможность бронировать услуги напрямую.

Качественные и адаптированные услуги: Создание услуг, отвечающих потребностям и запросам каждого туриста, является основой успеха туристической компании. Разработка адаптированных путешествий, групповых и индивидуальных услуг, а также специальных программ для разных возрастных групп имеет важное значение в привлечении клиентов.

Повышение имиджа бренда и доверия: Чтобы клиенты имели положительное впечатление о компании или услуге, необходимо укрепить имидж бренда. Это, в свою очередь, помогает привлечь хороших клиентов и обеспечить долгосрочное сотрудничество.

Предложение новых и инновационных услуг: Для достижения успеха в сфере туризма необходимо постоянно разрабатывать новые и инновационные услуги. Новые направления, такие как экотуризм, авантюрный туризм, медицинский туризм, вызывают интерес у туристов.

Высокий уровень обслуживания клиентов: Высокий уровень обслуживания клиентов от начала до конца путешествия производит на них хорошее впечатление и помогает им вернуться в будущем.

**Анализ литературы.** Научная литература, исследования, статьи и книги в различных областях предоставляют множество подходов к изучению эффективных методов и стратегий привлечения клиентов в сфере туризма. В данном анализе рассматривается наиболее актуальная литература и ее основные идеи по применению эффективных методов и стратегий

привлечения клиентов.

В своих исследованиях Д. Чаффей подробно описывает роль цифрового маркетинга в туризме. По его мнению, можно добиться успеха в привлечении клиентов посредством стратегий онлайн-маркетинга, включая SEO, SEM, контент-маркетинг и рекламу в социальных сетях. В то же время важно привлечь клиентов и повысить их лояльность с помощью таких методов, как e-mail-маркетинг и ретаргетинг.

Персонализация и создание услуг, адаптированных к клиентам, являются одной из эффективных стратегий привлечения клиентов в туризме. Б. Пайн и Х. Гилмор в своих научных исследованиях подчеркивают важность предложения клиентам специальных услуг. По их мнению, в современном туризме клиенты ищут не только продукт или услугу, но и "опыт." Это означает, что туристические агентства и гостиницы должны создавать предложения, адаптированные к потребностям клиентов. Для клиентов могут быть интересны специальные туристические пакеты, уникальные туристические маршруты и эксклюзивные услуги.

В своей статье Р. Оливер рассматривает способы повышения лояльности клиентов и побуждения их вернуться в компанию. По его мнению, лояльность к бренду повышается за счет удовлетворенности клиента сервисом и обеспечения их долгосрочных отношений. В туризме это может быть сделано, например, путем создания специальных скидок, бонусов и персонализированных предложений для постоянных клиентов.

В сфере туризма постоянно обновляются новые методы и стратегии привлечения клиентов. В своих исследованиях Брент Ричи и Джеффри Кроуч представляют инновационные стратегии для повышения конкурентоспособности туристических направлений. Новые направления туризма, такие как экотуризм, авантюрный туризм, медицинский туризм, пробуждают интерес у туристов. Это продукты и услуги, связанные с туристическими маршрутами услуги стали эффективными способами привлечения клиентов.

Дэвид Уивер в своей работе "Экотоуризм," опубликованной в 2001 году, рассказывает о росте экологического туризма и его роли в привлечении клиентов. Продвижение экотуризма и бережное отношение к природным ресурсам может быть эффективной стратегией для привлечения клиентов, заинтересованных в экологическом сознании путешествия.

Высокое качество обслуживания клиентов является одной из важных стратегий привлечения клиентов в туризме. В своих исследованиях Кристофер Ловолок анализирует значение качества обслуживания и его роль в привлечении клиентов. Хорошее обслуживание, быстрая и эффективная поддержка клиентов и доброта сотрудников приводят к тому, что клиенты возвращаются и рекомендуют услугу.

Анализ литературы показывает, что эффективные методы и стратегии привлечения клиентов в туризме во многом основаны на цифровом маркетинге, укреплении имиджа бренда, персонализации, инновационных услугах и качественном обслуживании. Эти подходы служат наиболее эффективными инструментами для удовлетворения потребностей клиентов и их долгосрочного привлечения. Туристические компании могут добиться успеха, адаптируя свои стратегии к современным тенденциям и меняющимся потребностям клиентов.

**Обсуждение.** Эффективные методы и стратегии привлечения клиентов в сфере туризма всегда актуальны и являются основой успеха для компаний и организаций, относящихся к этой сфере. Усиление конкуренции, постоянно меняющиеся требования и потребности клиентов, а также стремительное развитие технологий требуют обновления стратегических подходов и маркетинговых методов индустрии туризма. В данном обсуждении проанализированы наиболее эффективные методы и стратегии привлечения клиентов в туризме, рассмотрены возможности их применения и их преимущества.

Роль цифрового маркетинга в современной индустрии туризма очень велика. Широкое распространение Интернета и внедрение цифровых

технологий существенно изменили качество обслуживания и достижение клиентов в сфере туризма. Повышается эффективность управления рекламными и маркетинговыми кампаниями через онлайн-системы, мобильные приложения и социальные сети.

Онлайн-платформы: В частности, предоставление туристических услуг и продуктов через онлайн-платформы, такие как Booking.com, Airbnb, TripAdvisor, создает удобства для клиентов. Через эти платформы пользователи имеют возможность сравнивать предоставляемые услуги, читать обзоры и выбирать подходящий для них сервис. Также важную роль в формировании имиджа бренда туристических компаний играет высказывание клиентами своего мнения, рейтинг и комментарии.

SEO и SEM: Туристы часто ищут места для путешествий в поисковых системах, таких как Google. Поэтому веб-сайты туристических компаний должны быть оптимизированы с помощью SEO и SEM. С помощью этих методов сайты получают высокий рейтинг и увеличивают вероятность привлечения клиентов.

В индустрии путешествий очень важны клиентоориентированные услуги и индивидуальные подходы. Поскольку потребности, интересы и возможности каждого клиента различны, услуги также должны быть разработаны в соответствии с этим. Персонализация, в свою очередь, позволяет повысить лояльность клиентов и лучше обслуживать их.

Специальные предложения: На основе исторических данных клиентов можно разработать специальные предложения и акции для них. Например, предоставление скидок или индивидуальных пакетов для возвращающихся клиентов помогает туристической компании установить долгосрочные отношения с клиентами.

Имидж бренда важен для привлечения клиентов. Помимо предоставления отличного сервиса и качественного продукта, большую роль в привлечении клиентов играют надежность и узнаваемость бренда. Преданность бренду приводит к тому, что клиенты возвращаются и

рекомендуют компанию другим людям.

Укрепление бренда: Для создания хорошего имиджа бренда необходимо обеспечить высокое качество услуг. Туристическая компания или отель своими услугами должны не только удовлетворить клиента, но и полностью удовлетворить его потребности. Учитывать мнения клиентов и удовлетворять их хорошим обслуживанием помогает укрепить репутацию бренда.

Новые и инновационные подходы в сфере туризма являются одним из эффективных инструментов привлечения клиентов. Новые туристические направления, такие как экотуризм, авантюрный туризм, медицинский туризм, становятся все более популярными среди туристов. В то же время внедрение новых технологий также играет важную роль в привлечении клиентов в индустрию туризма.

Экотуризм и устойчивые путешествия: Новые туристические направления, такие как экотуризм, очень подходят для клиентов, ищущих путешествия, продвигающие экологическое сознание. Сегодня развитие экологического туризма, бережное использование природных ресурсов и предоставление устойчивых путешествий позволяет не только привлечь новых клиентов, но и создать положительный имидж.

Туристические компании могут удовлетворять потребности своих клиентов и поддерживать своих клиентов в долгосрочных отношениях, предоставляя высококачественные услуги. Качество обслуживания, оказываемого во время путешествий или в гостиницах, помогает повысить лояльность клиента к компании.

Персонал и качество обслуживания: высокая квалификация, гостеприимство и профессионализм обслуживающего персонала непосредственно влияют на успех туристической компании. Чтобы клиенты были довольны обслуживанием, сотрудники должны относиться к своей работе с высокой ответственностью.

Быстрая и эффективная поддержка клиентов: быстрый ответ на вопросы и проблемы клиентов, эффективное общение с ними и предоставление

необходимой поддержки повышает репутацию туристической компании.

Эффективные методы и стратегии привлечения клиентов в туризме реализуются через понимание потребностей клиентов, применение современных технологий, персонализацию, укрепление имиджа бренда и предоставление высокого качества услуг. Каждый подход имеет свои преимущества.

**Заключение.** Туристическая индустрия как одна из крупнейших и быстро развивающихся отраслей во всем мире, повышение конкурентоспособности и привлечение клиентов имеет жизненно важное значение для каждой туристической компании. Эффективные методы и стратегии привлечения клиентов являются ключевым фактором успешной работы туристического бизнеса. При реализации этих стратегий компаниям необходимо выбирать подходы, адаптированные к потребностям клиентов, использующие современные технологии и ориентированные на качественное обслуживание.

На сегодняшний день цифровой маркетинг остается самым эффективным инструментом привлечения клиентов в туризме. С помощью онлайн-платформ, мобильных приложений, SEO, SEM, социальных сетей и контент-маркетинга туристические компании достигают широкой аудитории. Онлайн бронирование путешествий и быстрая доставка необходимой информации клиентам создают большие возможности для компаний продвигать свой бренд.

Индивидуальный подход к клиентам и предоставление персонализированных услуг приводят к успеху туристических компаний. Специальные предложения, пакеты и эксклюзивные эксперименты по путешествиям - эффективные стратегии для привлечения клиентов и повышения их лояльности. Долгосрочные отношения с клиентами можно установить, предложив им услуги, адаптированные к их конкретным потребностям.

Создание надежного и качественного имиджа бренда, постоянное

общение с клиентами, а также высокий уровень обслуживания обеспечивают успешную работу компании. Чувствуя хорошее обслуживание и доверие к бренду, клиенты привлекают и других путешественников. Укрепление бренда и создание его положительной репутации делает компанию конкурентоспособной на рынке.

Инновации в туризме, создание новых туристических направлений и услуг отличают компании от других конкурентов. За счет новых направлений, таких как экотуризм, авантюрный туризм, медицинский туризм, можно вызвать интерес у клиентов. Предоставление клиентам нового и инновационного опыта за счет интеграции технологий значительно облегчает планирование путешествий.

Высокое качество обслуживания обеспечивает долгосрочный успех туристической компании. Быстрое и эффективное реагирование на потребности клиентов, решение проблем и установление с ними положительных отношений улучшают имидж компании и помогают привлечь клиентов обратно.

Таким образом, эффективные методы и стратегии привлечения клиентов в туризм основаны на маркетинговых подходах компании, качестве обслуживания, применении инновационных идей и цифровых технологий. Реализация этих стратегий позволит туристическим компаниям повысить свою конкурентоспособность, отвечать потребностям клиентов и добиться долгосрочного успеха. Постоянная связь с клиентами, создание для них интересных и инновационных предложений, а также предоставление услуг по цифровым каналам имеет ключевое значение в развитии туристического бизнеса.

**Список использованной литературы.**

1. Морган, Н. Реклама в туризме и отдыхе : учебное пособие / Н. Морган, А. Причард. - Москва : Юнити, 2015. - 482 с.

2. Рукомойникова, В. П. Реклама в туризме / В.П. Рукомойникова ;

Поволжский государственный технологический университет. - Йошкар-Ола : ПГТУ, 2017. - 104 с.

3. Сидоренкова А. С., Царенко А. А. современные методы продвижения турпродукта // Научное сообщество студентов: междисциплинарные исследования: сб. ст. по мат. ХЬ междунар. студ. науч.-практ. конф. № 5(40).

4. Мероприятия по продвижению тура // Сту-допедия — Ваша школопедия [Электронный ресурс]. ЦЯЬ: https://studopedia.ru/ (дата обращения 31.03.2020).

# ПЕРСПЕКТИВНЫЕ ПУТИ ПЕРЕХОДА УЗБЕКИСТАНА К ЦИФРОВОЙ ЭКОНОМИКЕ.

***Шарипов Санжар Саидович***

***Аннотация.*** *В этой статье проанализированы перспективные пути перехода Узбекистана к цифровой экономике. Кроме того, в статье рассматривается понятие цифровой экономики, ее основные компоненты, технологические и экономические преимущества, а также особенности развития цифровой инфраструктуры Узбекистана.*

***Ключевые слова.*** *экономика, экономическое развитие, компонент, цифровая экономика.*

***Annotation.*** *This article analyzes promising pathways for Uzbekistan's transition to a digital economy. In addition, the article examines the concept of the digital economy, its main components, technological and economic advantages, as well as the specifics of the development of Uzbekistan's digital infrastructure.*

***Keywords****. Economy, economic development, component, digital economy.*

**Введение.** Переход Узбекистана к цифровой экономике является одним из важных направлений развития страны в XXI веке. Понятие цифровой экономики подразумевает осуществление производства, услуг и коммерческой деятельности в цифровой среде посредством технологий, инноваций и цифровых платформ. Сегодня цифровая экономика становится неотъемлемой частью процесса глобализации, предоставляя возможности для повышения экономического потенциала стран, повышения эффективности, эффективного использования ресурсов и создания новых рабочих мест.

Для Узбекистана переход к цифровой экономике, прежде всего, будет способствовать модернизации существующих отраслей за счет ускорения темпов экономического роста и внедрения новых технологий. Этот процесс требует решения ряда вопросов, таких как развитие цифровой

инфраструктуры, информационно-коммуникационных технологий (ИКТ) в стране, цифровизация государственных услуг, расширение электронной коммерции и финансовых услуг.

Правительство Узбекистана с 2017 года реализовало ряд стратегических мер на пути перехода к цифровой экономике. Использование цифровых систем и платформ, повышение эффективности в государственном и частном секторах, широкое внедрение инновационных технологий - все это будет способствовать созданию прочного фундамента для процесса перехода Узбекистана к цифровой экономике. Также развитие потенциала Узбекистана в таких сферах, как искусственный интеллект, большие данные, облачные технологии, блокчейн и IoT, подготовка молодежи к цифровым профессиям и поддержка инновационных стартапов являются приоритетными задачами на сегодняшний день.

С этой точки зрения ожидается, что переход Узбекистана к цифровой экономике будет способствовать не только обеспечению экономического роста, но и сохранению социальной стабильности и повышению международной конкурентоспособности. Успешная реализация цифровой трансформации страны требует обновления не только экономики, но и всех сфер жизни общества и широкого применения передовых технологий.

**Анализ и результаты.** Ученые, работавшие над перспективами перехода Узбекистана к цифровой экономике, проводили исследования в нескольких областях и продвигали исследования по цифровой трансформации страны. Их работу можно разделить на несколько основных направлений:

Экономисты и специалисты по технологиям глубоко изучили экономические и технологические аспекты цифровой экономики и разработали концепции цифровой трансформации в стране. Эти ученые анализируют, как цифровые технологии (искусственный интеллект, большие данные, блокчейн и т.д.) внедряются в различные сферы экономики и социальные, экономические и правовые вопросы, возникающие в процессе цифровой трансформации.

Ученые, работающие в области финансовых технологий и электронной коммерции, изучают влияние цифровой экономики на крупные сектора. Особенно это касается развития финтех (финансовых технологий) и электронной коммерции, банковской системы Узбекистана, системы безналичных платежей, электронной валюты и криптовалют.

Важным аспектом является подготовка кадров, необходимых для успешного перехода Узбекистана к цифровой экономике. В связи с этим ученые, работающие в сфере образования и науки, проводят исследования, направленные на обучение цифровым технологиям в системе образования и обеспечение молодежи цифровыми навыками.

Крупные ученые также проводят исследования в области государственного управления и цифровой инфраструктуры. Они изучают влияние цифровой инфраструктуры на экономику и разрабатывают методы предоставления гражданам более эффективных услуг через государственные услуги, электронное правительство и цифровую услугу.

Кроме того, некоторыми организациями и их членами также проводится ряд масштабных работ. Ниже приведены краткие сведения о них.

1. Специалисты по цифровой трансформации и технологиям - ответственные специалисты по вопросам цифровой трансформации, а также организации, экономисты и специалисты по технологиям, занимающиеся разработкой ключевых стратегий страны в данном направлении.

2. Ученые Ташкентского государственного экономического университета - Они проводят множество исследований по цифровой экономике, электронной коммерции, финтех, блокчейн и связи цифровых технологий с экономическим развитием.

3. Исследователи, работающие в области цифровой экономики и инноваций - Они анализируют социальные и экономические последствия перехода Узбекистана к цифровой экономике. Эти исследователи изучают, например, перспективы внедрения цифровых технологий в различных секторах экономики (сельское хозяйство, промышленность, услуги).

4. Действующие в стране научно-исследовательские институты цифровых технологий - научно-исследовательские центры цифровой экономики также действуют в Узбекистане. В этих центрах проводятся исследования по разработке новых технологий и их применению в экономике.

Таким образом, ученые и специалисты, играющие важную роль в процессе перехода к цифровой экономике в Узбекистане, проводят исследования, направленные на решение многих социальных, экономических, технологических и правовых вопросов в реализации цифровой трансформации страны.

**Заключение.** Переход Узбекистана к цифровой экономике создает большие возможности для экономического роста страны и развития общества. Однако для успешной реализации этого процесса необходимо улучшить цифровую инфраструктуру, образование, инновации, государственное управление и правовые системы. Действия, предпринимаемые в этом направлении, помогут стране стать успешным участником глобальной цифровой экономики.

Значение цифровой экономики: Переход к цифровой экономике в Узбекистане вносит большой вклад в экономическое развитие страны. Внедрение цифровых технологий позволит не только повысить экономический рост и эффективность, но и обеспечить социальную и финансовую инклюзивность, создать новые рабочие места, развивать бизнес и повышать международную конкурентоспособность.

Основные направления цифровой трансформации: Основными направлениями перехода к цифровой экономике в Узбекистане являются:

Развитие технологической инфраструктуры: расширение сетей Интернет, создание серверов и дата-центров для хранения и обработки данных.

Цифровое образование и подготовка кадров: Широкое распространение цифровых навыков и обеспечение нового поколения знаниями в области технологий.

Цифровизация государственного управления: Развитие электронного правительства и цифровых государственных услуг, предоставление удобных и эффективных услуг для граждан.

Развитие финтех и электронной коммерции: Поддержка инноваций в секторах финансовых технологий и электронной коммерции.

Социальное и экономическое воздействие: Переход к цифровой экономике оказывает большое социальное и экономическое воздействие. Это, в свою очередь, будет способствовать созданию новых рабочих мест, усилению системы эффективного образования и подготовки кадров, выходу отечественных предприятий на глобальные рынки, а также повышению финансовой инклюзивности населения через цифровые услуги и онлайн-платформы.

Проблемы и трудности: В Узбекистане есть некоторые проблемы при переходе к цифровой экономике. Среди них:

Отсутствие цифровой инфраструктуры: В некоторых регионах ограничен доступ к сетям Интернет и цифровым услугам.

Подготовка кадров и повышение квалификации: Нехватка кадров с высоким уровнем понимания цифровых технологий.

Законодательство и правовые проблемы: необходимость модернизации законов и политики в области цифровой экономики.

Перспективы на будущее: Перспективы перехода Узбекистана к цифровой экономике положительны. Если государство сосредоточится на развитии цифровой инфраструктуры, повышении цифровых навыков в системе образования, а также поддержке инновационных технологий, это может сделать страну одной из ведущих стран цифровой экономики.

**Список использованной литературы.**

1. Указ Президента Республики Узбекистан от 7 февраля 2017 года No УП-4947 "О Стратегии действий по дальнейшему развитию Республики Узбекистан."

2. Мирзиёев Ш.М. Миллий тараққиёт йўлимизни қатъият билан давом эттириб, янги босқичга кўтарамиз. -Т.: "Узбекистан," 2017. – 245 б.

3. Гулямов С.С., Аюпов Р.Х., Абдуллаев О.М., Балтабаева Г.Р. Блокчейн технологии в цифровой экономике. - Т.: ТМИ, издательство "Иқтисод-Молия," 2019. - 54 б.

4. Турсунов Ф.У. Цифровая экономика и глобализация: важность развития цифрового предпринимательства. - Т. Инновации в экономике, No 6, т. 3, с – 55-66.

# INTEGRATING TECHNOLOGY INTO ENGLISH LANGUAGE CLASSES

***Kalbaeva Guljakhan*** *– 4th year student*
*Nukus state pedagogical institute*
*Faculty of foreign languages*

***Abstract:*** *The digital age has revolutionized the way individuals of all ages, from young learners to those in higher education, engage with and learn modern English. Internet connectivity and technological advancements have given rise to essential tools such as computers, tablets, smartphones, and smartwatches, which are enhanced by contemporary platforms like Moodle and Blackboard. These resources have become not only necessities but also obligations for individuals and educational institutions aiming to facilitate advanced and effective English language learning.*

***Key words:*** *digital tools, English language, instruction, video segments, films*

## INTRODUCTION

There are numerous technological tools available for use in English as a Foreign Language (EFL) classrooms, including digital storytelling applications, comic creation tools, eBooks, video content, images, online speaking avatars, and interactive whiteboards that can be accessed through the internet. The significant advancement in technology is reflected in research indicating that approximately 90% of students now have access to a mobile device or computer, whether at home, school, or in the workplace. Consequently, it is not surprising to see a corresponding shift in teaching methodologies towards the incorporation of technology. This modern educational landscape is characterized by innovative teaching paradigms such as blended learning, online open-source platforms, and virtual classrooms, all of which have gained endorsement from prominent figures in the field of education. These contemporary instructional strategies effectively weave technology into the

English language teaching process, aiming to aid educators in their efforts, enhance student engagement, and provide a structured and comprehensive environment conducive to learning. Therefore, it is increasingly clear that educational institutions must adapt and transition towards a more tech-oriented classroom setting, as this evolution is not merely beneficial but essential for meeting the needs of today's learners.

**Materials and methods.** The application of new technologies greatly increases the creativity of teachers in the application of new methods in the study of the English language, and thus, largely, takes the teacher's responsibility [2].

The integration of new technologies significantly enhances the level and quality of English language instruction by aligning educational content with the contemporary capabilities offered by advanced tools and software. This modern approach not only enriches the presentation of learning materials but also fosters a heightened sense of engagement and activity among students as they interact with the content being delivered in the classroom.

Moreover, these technological advancements serve as powerful motivators and stimulators, encouraging not just students as active listeners but also educators, who face the invigorating challenge of effectively incorporating these modern resources into their teaching practices. This includes the use of various devices such as computers, tablets, smartphones, and smartwatches, alongside interactive boards and e-learning platforms like Moodle, Blackboard, and Google Classroom. Consequently, the adoption of these technologies is reshaping the educational experience, making it more dynamic and participatory for all involved.[1]

In the Results and Discussion section, it is evident that the incorporation of modern technological tools provides educators with robust opportunities to adopt and execute teaching methodologies that have demonstrated considerable success in English language education. This methodological shift allows teachers to cater to various learning styles and proficiency levels, thereby enhancing the overall effectiveness of their instructional approaches.

Specifically, the use of these innovative tools enables educators to present material in a more engaging and interactive manner, which not only captures students' attention but also encourages active participation. As a result, teachers can deliver content and exercises with maximum efficiency, ensuring that each student receives a tailored learning experience that meets their individual needs. This adaptability ultimately fosters a more inclusive educational environment, where all learners can thrive and develop their English language skills to their fullest potential. Through this integration of technology, teachers are better equipped to facilitate meaningful learning experiences that resonate with today's digital-savvy students.[3]

While new technology has advanced significantly over the years, not all innovations have remained relevant or effective. This fluctuation can be attributed to increasing concerns regarding security and the gradual obsolescence of certain technologies. However, those tools and methods that have demonstrated durability over time are often rooted in solid teaching practices.

One notable educational model that exemplifies this evolution is blended learning. This approach merges traditional teaching methods with technological resources, allowing educators to offer a diverse range of course materials that cater to various learning preferences. The trend toward blended learning is gaining popularity in classroom settings because it effectively meets the individual needs of students, fostering an environment where each learner can engage with the content in a manner that enhances their overall understanding and retention. By accommodating different learning styles, blended learning optimizes the educational experience, enabling students to achieve higher levels of comprehension and mastery in their studies.

Mobile learning has become increasingly significant in education, particularly due to the accessibility that mobile applications offer to online resources. For instance, Oxford University Press has developed the Essential English app, which provides both students and educators with a variety of free resources. These resources include flashcards, comprehensive lesson plans, phrasebooks, and more,

all designed to assist in the learning process. By utilizing mobile apps like Essential English, users can easily access educational materials anytime and anywhere, promoting a more flexible and engaging learning experience. This accessibility not only supports classroom instruction but also encourages independent study and practice, allowing learners to reinforce their skills at their convenience. As a result, mobile learning empowers individuals to take charge of their educational journeys and enhances their overall proficiency in the English language.

Gamification were learning occurs through the use of gaming apps and software. Interactive games help language skills to be used to collaborate, negotiate, and create friendships [4].

Embodied learning transcends mere memorization; it emphasizes the interaction between the body and mind through exploration, discussion, and collaboration. A prime example is the Doodle Town course offered by Macmillan Education, which incorporates hands-on activities alongside visual and auditory elements to inspire and engage learners. This approach encourages students to become curious, creative, and expressive through drawing and other interactive tasks. In addition to embodied learning, learning and teaching management platforms like Edmodo play a crucial role in enhancing the educational experience. These platforms grant students online access to resources such as handouts, facilitate the submission of assignments, and enable ongoing classroom discussions beyond traditional hours. Moreover, online platforms are increasingly utilized for communication with stakeholders, including parents and guardians, which strengthens the relationship between home and school. They also assist educators in organizing materials, managing lesson plans, and providing a comprehensive overview of the curriculum to both teachers and administrative staff. This multifaceted use of technology in education fosters a more connected and well-structured learning environment, ultimately benefiting all participants in the educational process.

Conclusion, the application of new technologies in ELT in today's conditions is inescapable to maintain the trend of systematic learning of modern English at all

levels of education [5].

**REFERENCE:**

1. Rahmonova, M. (2021). Patriotic ideas in the works by fitrat: theoretical and practical harmony. ACADEMICIA: AN INTERNATIONAL MULTIDISCIPLINARY RESEARCH JOURNAL, 11(2), 1466-1474.

2. Raxmonova, M. (2022). ZAMONAVIY TADBIRKOR AYOL PSIXOLOGIYASINING KASBGA YO'NALGANLIGI. Eurasian Journal of Social Sciences, Philosophy and Culture, 2(6), 204-206.

3. Nishina, Y. (2019). A Lexical Study Based on Parallel Corpora, DDL, and Moodle. U R. d. Marriott, & P. L. Torres (Eds), Handbook of Research on ELearning Methodologies for Language Acquisition Hershey/New York: Information Science Reference (pp. 204-218).

4. Nomass, B. B. (2013). The Impact of Using Technology in Teaching English. English Language and Literature Studies, pp 111-116.

5. Recanoski, S., Serafimovska, S., & Serafimovski, D. (2021). Proposed model for better english language acquisition, based on wearable devices. ETIMA, 1(1), 123-131.

# ЖИГАР ДЕТОКСИКАЦИОН ФУНКЦИОНАЛ ФАОЛЛИГИ БЎЙИЧА ТУРЛИ ФЕНОТИПЛИ КАЛАМУШЛАРДА АЛЛОКСАНЛИ ҚАНДЛИ ДИАБЕТДА ҚОНДАГИ ФЕРМЕНТЛАР ЎЗГАРИШИНИ БАХОЛАШ.

***Юлдашев Насирджан Мухамеджанович***
*Тошкент педиатрия тиббиёт институти кафедра мудири,*
*E-mail: y_nosir@rambler.ru*
***Мамазулунов Нурмухаммад Хасанбой ўғли***
*Андижон давлат университети таянч докторанти*
*E-mail: biochemistry715@gmail.com*

**Кириш**. Маълумки, жигарнинг детоксикацион функциясининг фаоллиги индивидуал бўлиб, бу гепатоцитлар эндоплазматик ретикулумидаги микросомал монооксигеназ тизими функционал фаоллигининг индивидуаллиги оқибатидир. Цитохром Р-450 га боғлиқ микросомал монооксигеназа тизими нафақат ксенобиотикларни метаболизмга учратади, балки унда организмда метаболизм жараёнида пайдо бўлувчи қатор эндобиотиклар ҳам ўзгаришга учрайдилар. Одатда метаболик жараёнларнинг фаоллиги, физиологик реакцияларда ўз аксини топади ва бу холат организмнинг индивидуал-метаболик статусини белгилайди. Айнан шу асосда жигарнинг детоксикацион функциясининг функционал фаоллигига боғлиқ равишда организмнинг баъзи физиологик кўрсаткичлари ҳолати ҳам қизиқиш уйғотади.

**Тадқиқотнинг мақсади.** Жигар детоксикацион функционал фаоллиги бўйича турли фенотипли каламушларда аллоксанли қандли диабетда қондаги ферментлар ўзгаришини бахолаш.

**Тадқиқот материали ва услублари.** Тажрибалар жами 110 оқ эркак каламушларда олиб борилди. Тажриба ҳайвонларини жигар монооксигеназа фермент тизими фаоллиги асосида фенотиплаш учун ҳайвонларга нембутал 40 мг/кг дозада қорин ортига юборилди. Нембутал таъсирида наркотик уйқуга

кетиш ҳамда уйқудан уйғониб, тўрт оёққа туриб олиш орасидаги вақт (дақиқаларда) ҳисобланди. Каламушларнинг умумий популяцияси нембутал уйқуси тести ёрдамида жигар детоксикацион функцияси фаоллиги бўйича 3 гуруҳга – тез, ўрта ва секин метаболловчиларга ажратилди. Қандли диабетни моделлаштиришдан бир кун аввал, ҳайвонларга сув ўрнига 4 % ли аскорбин кислотаси эритмаси берилди. Бу уларда бирламчи гипергликемия юзага келганда, уларни ўлиб қолишидан ҳимоя қилади ва ҳайвонларни нобуд бўлишини камайтиради [6]. Тажрибавий аллоксанли қандли диабетни моделлаштириш учун каламушлар қорин бўшлиғига 150 мг/кг дозада аллоксан моногидратини (“Sigma”, АҚШ) 0,4 мл цитрат буферида бир маротаба киритилди. Анатомо-физиологик қондаги ферментларнинг кўрсаткичлари аллоксан киритилишидан аввал (назорат) ҳамда киритилганидан сўнг 7-, 14- ва 21-кунлари (тажриба) ўрганилди.

**Тадқиқот натижалари.** Тадқиқот натижалари тажриба учун олинган каламушлар умумий популяциясида ўтказилган нембутал уйқуси давомийлигини 216,36±16,67 дақиқага тенглигини кўрсатди. Бунда уйқу давомийлиги 76 дан 418 дақиқагача ўзгарди. Натижаларни таҳлили умумий популяцияни 3 гуруҳга ажратиш имконини берди. Хар бир гурух тажриба хайвонларнинг қонидаги ферментлар ўзгаришини аллоксан киритилишидан аввал (назорат) ҳамда киритилганидан сўнг 7-, 14- ва 21-кунлари (тажриба) ўрганилди. Бунда тез, ўрта ва секин метаболловчи ҳайвонларнинг кўрсаткичлари бошланғич кўрсаткичлардан юқори бўлди.

**Жигарнинг метаболловчи функцияси турлича бўлган каламушларда аллоксанли қандли диабетнинг ривожланишида қондаги ферментлар ўзгаришини кўрсаткичлар**

| Кўрсат-кичлар | Фенотип | Тажриба даврлари | | | |
|---|---|---|---|---|---|
| | | бошланғич | 7-кун | 14-кун | 21-кун |

| | | | | | |
|---|---|---|---|---|---|
| **Қондаги АЛАТ миқдори** | **Тез** | 38,67±3,39 | 74,6 ±3,83 | 80,56 ±4,25 | 91,66 ±2,77 |
| | **Ўрта** | 41,10±2,56 | 70,19 ±2,47 | 74,26 ±3,05 | 76,89 ±1,95 |
| | **Секин** | 41,00±4,98 | 64,73 ±2,91 | 66,66 ±2,79 | 70,28 ±3,21 |
| **Қондаги АСАТ миқдори** | **Тез** | 141,89±3,15 | 176,86 ± 2,06 | 185,91 ± 3,84 | 206,32 ± 4,98 |
| | **Ўрта** | 150,40±6,43 | 169,94 ± 2,85 | 183,53 ± 3,82 | 201,6 ± 7,57 |
| | **Секин** | 125,10±5,81[а,б] | 160,4 ± 1,9 | 168,42 ± 3,81 | 173,94 ± 4,29 |

*Изоҳ: * - P<0,05 бошланғич кўрсаткичига нисбатан.*

***Хулоса***. Олинган натижалар тез метаболловчи каламушларда аллоксанли диабет шароитида **қондаги АЛАТ ва АСАТ ферментлари ўзгариши** ўрта ва секин метаболловчи каламушларга нисбатан анча юқори эканлигини кўрсатди. Бунда аниқланган фарқлар статистик ишончли бўлиб, бу қандли диабетни ривожланиш жадаллиги маълум даражада организмнинг функционал-метаболик холатига, жумладан жигарнинг бошланғич метаболизм холатига боғлиқлигидан дарак беради.

## Адабиётлар


1. Gilani B, Cassagnol M. Biochemistry, Cytochrome P450. 2023 Apr 24. In: StatPearls [Internet]. Treasure Island (FL): StatPearls Publishing; 2024 Jan–. PMID: 32491630.
2. Ковалев И.Е., Румянцева Е.И. Система цитохрома р-450 и сахарный диабет. *Проблемы Эндокринологии*. 2000;46(2):16-22. https://doi.org/10.14341/probl11839
3. Janet C. Garber, «Guide for the Care and Use of Laboratory Animals: Eighth Edition National Research Council», 2011. – 246 p.

# EOZINOFILIYA – JARROHLIK DAVOLANISHDAN SO'NG POLIPOZ RINOSINUSITNING ERTA QAYTALANISHINI PROGNOZ QILISH OMILI.

***Lutfullayev G`ayrat Umrullayevich,***
***Raximov Farrux Farxodovich,***
***Rustamov Azizbek Akbarovich,***
***Sherqobilov Jasur Sharafiddinovich,***
***Avalboyev Temur Shuxratovich***
*Samarqand Davlat Tibbiyot Universiteti*

***Annotatsiya.*** *Nafas olish tizimi kasalliklari, xususan, polipoz rinosinusit (PRS) va bronxial astma (BA), umumiy kasallanish tuzilmasida birinchi o'rinlardan birini egallaydi. PRSning qaytalanayotgan kechishi, birgalikdagi patologiyaga ega bo'lgan bemorlarda BA ning nazoratga olinmaydigan kechishini belgilaydi. Ushbu kasalliklarni nazoratga olish – bemorlarni davolashning asosiy maqsadi hisoblanadi*

***Kalit so'zlar****: polipoz rinosinusit, bronxial astma, eozinofiliya, nafas yo'llari kasalliklari.*

**Kirish.** Polipoz rinosinusit (PR) ning etiopatogenezi bo'yicha bir nechta nazariyalar taklif qilingan, ammo hozirgi vaqtda poliplarning hosil bo'lishi shilliq qavatining yallig'lanishi bilan bog'liq ekanligi umumiy ravishda tan olingan [1]. PR ning qayta-qayta rivojlanishi bronxial astmaning (BA) nazorat qilinmas oqishini belgilaydi, bu esa birgalikdagi patologiyasi bo'lgan bemorlarda uchraydi. Klinik amaliyotga zamonaviy farmakoterapiya prinsiplari joriy etilishi, bunda BA va PR ning patogenezida yallig'lanishning hal qiluvchi roli haqida tushunchalar asosida yondashish, bu kasalliklarni davolashda ma'lum muvaffaqiyatlarga olib keldi [2-4].

Biroq, PRS bilan davolangan bemorlarda shifokorlar ushbu kasallikning turli xil kechishini va operatsiyadan keyingi davrda qaytalanmas davrning uzoqligini oldindan aytishning qiyinligini uchratadilar. PRS mavjudligi deyarli har doim jarrohlik davolanishni talab qiladi.

**Maqsad.** Endoskopik polisinusotomiya operatsiyasidan so'ng, PRS ning erta qaytalashini prognozlashda biologik markerlarning rolini baholash.

**Materiallar va metodlar.** Tadqiqotga «Polipoz rinosinusit» va «PRS ni BA bilan birgalikda» tashxisi qo'yilgan 73 nafar bemor kiritildi. Barcha bemorlarga ikki tomonlama endoskopik polisinusotomiya operatsiyasi amalga oshirilib, so'ngra bir yil davomida dinamik kuzatuv olib borildi. Eozinofiliya va burun sekresiyasidagi eozinofillar sonining dinamikasi baholandi. O'chirilgan poliplar to'qimalarining morfologik tadqiqoti o'tkazildi.

**Xulosa.** Poliplarning eozinofillik xarakteri, shuningdek, qon va burun sekresiyasidagi eozinofillar sonining barqaror oshishi PRSning erta qaytalanishining prognoz jihatidan yomon omillari ekanligi ko'rsatildi.

**Adabiyotlar.**

1. London NR Jr, Reh DD. Differential Diagnosis of Chronic Rhinosinusitis with Nasal Polyps. Adv Otorhinolaryngol 2016; 79: 1–12.

2. Daikhes N.A., Riazantsev S.V, Lopatin A.S. et al. Klinicheskie rekomendatsii "Polipoznyi rinosinusit". Moscow–Saint Petersburg, 2014 (in Russian).

3. Fokkens WJ, Lund VJ, Mullol J et al. European Position Paper on Rhinosinusitis and Nasal Polyps –

EPOS 2012. Rhinology 2012; 50 (23): 1–299. DOI: 10.4193/Rhino50E2

4. Global Initiative for Asthma. Global Strategy for Asthma Management and Prevention (GINA), updated 2015. Avaliable from: http://ginasthma.org/wp-content/uploads/2016/01/GINA_Report_2015_Aug11-1.pdf

5. Cabrera-Ramírez MS, Domínguez-Sosa MS, Borkoski-Barreiro SA et al.

Analysis and results of endoscopic sinus surgery in chronic rhinosinusitis with polyps. Acta Otorrinolaringol 2016. pii:S0001-6519(16)30053-X

6. Chichkova N.V. Bronkhial'naia astma i polipoznyi rinosinusit: osobennosti klinicheskogo techeniia i taktika vedeniia bol'nykh. Astma i allergiia. 2015; 1 (72): 19–22 (in Russian).

7. Shatokhina S.N., Zakharova N.M., Svistushkin V.M. et al. Znachenie novoi diagnosticheskoi tekhnologii v prognozirovanii retsidiva polipoznogo rinosinusita. Med. vestn. 2012; 56 (1): 42–5 (in Russian).

# CHORVACHILIK TARMOG‘INI RIVOJLANTIRISHDA YAYLOVLARDAN SAMARALI FOYDALANISHNING ASOSIY XUSUSIYATLARI

***Nurmatov N.E.***

*Shahrisabz davlat pedagogika instituti*

***Annotatsiya**: Maqolada chorvachilik tarmog‘ini rivojlantirishda yaylov yerlarining ahamiyati, yaylovlardan samarali foydalanish uchun zarur bo‘lgan ilmiy-texnikaviy yondashuvlar, agrar siyosat, hayvonlarni boqish usullari va tabiiy muhitni saqlashga oid amaliy tavsiyalar, chorvachilikning rivojlanishini ta'minlashda yaylovlardan optimal foydalanishning ahamiyatini tushuntirish va uning iqtisodiy samaradorligini oshirishga qaratilgan amaliy yechimlar hamda O‘zbekistonda yaylov yerlarining holati va mahsuldorligi hamda ulardan kelajakda samarali foydalanishning ustuvor yo‘nalishlari bayon qilingan.*

***Kalit so‘zlar:** qishloq xo‘jaligi, chorvachilik, yaylov yerlari, mahsuldorlik, ekologik vaziyat, yem-xashak zaxirasi.*

# THE MAIN CHARACTERISTICS OF EFFECTIVE USE OF PASTURES IN THE DEVELOPMENT OF THE LIVESTOCK NETWORK

***Abstract:** The article explains the importance of pastures in the development of the livestock sector, the scientific and technical approaches necessary for the effective use of pastures, practical recommendations on agrarian policy, methods of feeding animals and the preservation of the natural environment, the importance of optimal use of pastures in ensuring the development of livestock breeding, and practical solutions aimed at increasing its economic efficiency, as well as the state and productivity of pasture lands in Uzbekistan, as well as the priority directions for their effective use in the future done*

***Key words:** agriculture, animal husbandry, pasture lands, productivity, ecological situation, fodder stock.*

Tabiiy resurslarning mavjudligi xavfsizroq bo‘lib borayotgan va iqlim o‘zgarishi tobora kuchayib borayotgan jahonda sut va go‘shtga bo‘lgan talabni qondirish uchun turli xil boshqaruv usullari, jumladan yaylovlardan foydalanish ishlab chiqarishning uzilish xavfini kamaytirishi mumkin. Yaylov chorvachiligi mahalliy talabni qondirish uchun sifatli oqsil va ozuqa moddalarini arzon narxlarda yetkazib beradi va mamlakatning importga qaramligini kamaytirishga xizmat qiladi. Cho‘ponlar chorva mollari bilan ko‘chib yurgani va suv va em-xashak olish uchun tabiiy muhit bilan mohirona munosabatda bo‘lganligi sababli ishlab chiqarilgan mahsulotga nisbatan ishlab chiqarish xarajatlari past bo‘ladi.

Chorvachilikning an’anaviy, ekstensiv shakli bo‘lgan yaylov chorvachiligi bilan jahonda 100 ta davlatda 200 milliondan ortiq kishi shug‘ullanadi. Yaylovchilar hayvonlarni turli xil muhitlar, masalan, yaylovlar, savannalar va tundralar bo‘ylab ko‘chiradi va boqadi. O‘zgaruvchan ekologik sharoitga moslashgan turli mahalliy zotlarni yetishtiruvchi yaylov bu hududlarda qashshoqlikni kamaytirish va oziq-ovqat xavfsizligini ta’minlashda muhim ahamiyatga ega. Chorvachilikning bu usuli tabiat bilan uyg‘unlikda qo‘llanilgani uchun mahsuldorlik, barqarorlik va hayvonlarning sog‘lom bo‘lishiga xizmat qiladi.

Yaylov yerlari makon va vaqt bo‘yicha o‘zgarib turadigan o‘simliklarning eng yuqori mahsuldorligi bilan tavsiflanadi. Bunday sharoitda yaylovlarning mahsuldorligini oldindan aytib bo‘lmaydi va mavjud resurslardan samarali foydalanish uchun moslashtirilgan strategiyalar zarur. Chorvador fermerlar bunday sharoitda ko‘plab muammolarga duch kelishadi. Yaylov tizimi katta maydonlardan foydalanishga asoslangan bo‘lib, iqtisodiy jihatdan barqaror bo‘lishi uchun yoqilg‘i, ozuqa va o‘g‘itlardan foydalanish xarajatlarini minimallashtirish juda muhimdir. Tashqi manbalarga kam bog‘liqlik tufayli atrof-muhitga ta’siri kamayadi va chorvachilik fermerlarining iqtisodiy barqarorligi oshadi. Mahalliy sharoitga moslashtirilgan zotlardan foydalanish tizimning o‘zgaruvchan sharoitlarga moslashish qobiliyatini saqlab qolish, chorvachilik ishlab chiqaruvchilarning iqlim o‘zgarishiga chidamliligini ta’minlashda muhim ahamiyatga ega.

O‘zbekiston Respublikasida umumiy yer maydonining 47 foizini (21,1 mln. ga) egallagan yaylovlarning tabiiy o‘simliklar qoplami bugungi kunga kelib katta xavf ostida qolgan, ularning maydoni tez sur’atlarda qisqarib bormoqda. Mutaxassislarning fikricha, so‘nggi 25-30 yil davomida respublika yaylovlarining 50-70 foizi inqirozga uchragan, 11 mln gektar yaylovlarning qayta tiklanuvchi yem-xashak hosil qilish potensiali izdan chiqqan va chorvachilik maqsadlarida foydalanish uchun yaroqsiz holatga kelgan.

Keskinlashib borayotgan iqlim o‘zgarishi sharoitida yaylovlarning inqirozga uchrashi natijasida mazkur hududlardagi ekologik vaziyat keskinlashgan. Buning oqibatida qurg‘oqchilik darajasining ortishi, tuproq eroziyasining kuchayishi va chang-bo‘ronlarning hosil bo‘lish jadalligi kun sayin ortib bormoqda. Bunday vaziyat nafaqat ushbu yaylov hududlarida istiqomat qiluvchi 4 mln aholining, balki respublikamizning boshqa hududlarida istiqomat qiluvchi insonlarning turmush tarzi va salomatligiga jiddiy ta’sir o‘tkazadi. Mazkur muammolar so‘nggi yillarda yaylovlardan foydalanish jarayonida ularning xo‘jalik imkoniyatlari mutlaqo hisobga olinmaganligi, yaylovlardan almashlab foydalanishning ilmiy asoslangan tartib-qoidalari va normalariga amal qilinmaganligi oqibatida vujudga keldi.

Yaylov hududlaridagi o‘simliklar qoplamining bunday tarzda inqirozga uchrashi qator xavotirli oqibatlarga olib keladi. Jumladan, tabiiy o‘simliklar qoplamining yo‘qolib ketishi natijasida yaylovlarning iqlim o‘zgarishi oqibatlarini yumshatishdagi potensiali keskin pasayib boradi. Bu esa ushbu hududlarda ekologik vaziyatning yanada yomonlashishiga olib keladi va aholining sog‘lom hayot kechirishiga katta salbiy ta’sir o‘tkazadi. Qolaversa, yaylov inqirozi ko‘lamining yil sayin ortib borishi ushbu hududda yem-xashak tanqisligining vujudga kelishiga sabab bo‘ladi. Oqibatda mahalliy aholining asosiy daromad manbai hisoblangan chorvachilik bilan shug‘ullanish imkoniyatlari keskin chegaralanadi. Shu nuqtai nazardan yaylovlar inqirozi qator ekologik va ijtimoiy-iqtisodiy muammolarning vujudga kelishiga olib keladi. Ushbu muammolarni hal qilish bilan bog‘liq qator jihatlar va ularning imkoniyatlari mavjud. Yaylovlarning xo‘jalik imkoniyatlari, mavjud tabiiy ozuqa zaxirasi va geobotanik holatining noma’lumligi sohani to‘g‘ri

yo‘lga qo‘yishda to‘sqinlik qilayotgan muammolardan biri sanaladi. Qishloq xo‘jaligi vazirligi ma’lumotlariga ko‘ra, respublika darajasidagi so‘nggi kompleks geobotanik tadqiqotlar bundan 34 yil ilgari amalga oshirilgan. Bugungi kunga kelib respublika yaylovlarning hozirgi holatini to‘liq aks ettiradigan aniq ilmiy ma’lumotlar mavjud emas.

Yaylovlarning xo‘jalik potensialini aniqlash usullari o‘tgan asrning 80 yillarda ishlab chiqilgan va bugungi kungacha yaylovlarni baholash usullari takomillashtirilmagan, ayniqsa yaylovlar degradatsiyasi va uning turli bosqichlarini baholashning ilmiy asoslari ishlab chiqilmagan, bu bo‘yicha olib borilayotgan tadqiqotlar va unga ajratilayotgan mablag‘lar yetarli emas.

Yaylov sohasida mavjud ta’lim yo‘nalishlari va mutaxasissliklarining o‘quv rejalari va fan dasturlari eski ma’lumotlar asosida yaratilgan va hozirgi davr talablariga hamda xalqaro ta’lim standartlariga javob bermaydi. Jahonda yaylov ilm-fani taraqqiy etgan rivojlangan davlatlar, xususan AQSH, Avstraliya, Germaniya, Islandiya kabi davlatlardagi ta’lim texnologiyalari mamlakatimiz ta’lim tizimiga joriy qilinishi zarur. Mazkur sohaga ixtisoslashgan alohida kafedralar va fakultetlar tashkil etilishiga katta ehtiyoj mavjud. Sohani rivojlantirish uchun ilmiy-pedagogik kadrlar, ayniqsa yaylovshunos geobotanik olimlarning yetishmasligi yaqqol sezilmoqda. Sohani barqaror rivojlantirish uchun ushbu sohadagi malakali mutaxassislar tayyorlash ko‘rsatkichlari keyingi yillarda keskin oshirilishi zarur.

Soha rivojiga to‘sqinlik qilayotgan yana bir og‘ir muammolardan biri, bu – yaylovlarni boshqarishga mas’ul bo‘lgan yuqori tashkilotlardan boshlab to quyi pog‘onalargacha sohaga tegishli ish o‘rinlarining mavjud emasligi. Joylarda yaylovlardan foydalanish tizimini tartibga soladigan va uni nazorat qiladigan mutaxassislar uchun ish o‘rinlarining yaratilishi galdagi kechiktirib bo‘lmas vazifa sifatida qaralishi lozim. Yaylovlardan foydalanishda ruxsat berilgan normalarga amal qilish va yaylovlardan foydalanish tizimini qat’iy nazorat qilish maqsadida respublikamizda yaylovlar boshqaruvining qonuniy va huquqiy-me’yoriy asoslari kuchaytirilishi zarur.

**Foydalanilgan adabiyotlar**

1. Mirziyoev Sh.M. (2020), Agriculture and food production are the most urgent issues. URL: www.prezident.uz/uz/lists/ view/3493. (In Uzbek).

2. Namozov J.A. (2021), Economic geographical aspects of rational use of land and water resources of Samarkand region: abstract of diss. ... PhD. geogr. sciences. Tashkent, 45 p. (In Uzbek).

3. Rajabov F.T. (2018), Improvement of specialization and territorial composition of farms (in the example of Kashkadarya region): abstract of diss. ... PhD. geogr. sciences. Tashkent, 45 p. (In Uzbek).

4. Rajabov F.T., Khidirov R.Kh. (2023), Features of the development of desert-pasture livestock in the territory of Uzbekistan, Academic Research in Educational Sciences, Vol. 4, Issue 2, pp. 21-26. (In Uzbek).

5. Faizullaev M.A. Theoretical and methodological aspects of the economic geographical study of agriculture and the use of land and water resources // Eurasian Journal of History, Geography and Economics. Volume 16, Belgium, 2023. – p. 39-42.

6. The state of food security and nutrition in the world. Food and Agriculture Organization of the United Nations International Fund for Agricultural Development, United Nations Children's Fund United Nations World Food Programme, World Health Organization Rome, 2022.

7. Nurmatov N.E. Economic and geographical factors of regional organization of agriculture and innovative development//International multidisciplinary journal for research & development. Volume 10, issue 12 (2023). P. 439-442.

8. Nurmatov N.E. Qishloq xo'jaligida amalga oshirilgan asosiy islohotlarning chorvachilik tarmog'i rivojlanishiga ta'sirining asosiy xususiyatlari // "Экономика и социум". №2(117) 2024. С. 510- 517

9. Nurmatov Nurbek Ermat o`g`li Chorvachilikni rivojlanishiga ta'sir ko'rsatuvchi tabiiy sharoit va resurs omillarining asosiy xususiyatlari //

"O`zbekiston zamini" 2024 yil 4 – son. B. 69-71

10. Nurmatov N. E. The main characteristics of using pastures in the development of an uzbekistan livestock network // Proceedings of International Conference on Scientific Research in Natural and Social Sciences. – Canada, ISSN: 2835-5326 5 th February, 2024 P. 142-145

11. Nurmatov N. E. The main characteristics of the development of the Livestock network in Uzbekistan // Proceedings of International Educators Conference. - Italy, ISSN: 2835-396X. Date: 25 th January, 2024 P.129-133

# COMPARATIVE STUDY OF ROMANCE AND BETRAYAL IN SHAKESPEARE AND SHAYKHZODA`S LITERARY WORKS. ("OTHELLO" AND "MIRZO ULUGBEK" TRAGEDIES)

***Mirzayeva Mahliyo G`ayrat qizi***

*Samarkand State Institute of Foreign Languages, Samarkand city, Uzbekistan.*

***Tel: +998902270303, e-mail: mahliyogayratovna29@gmail.com***

***Abstract.*** *This thesis undertakes a comparative study of romance and betrayal in William Shakespeare's "Othello" and Maksud Shaykhzoda's "Mirzo Ulugbek," exploring how these universal themes are presented and interpreted within distinct cultural and historical contexts."Othello," a quintessential Elizabethan tragedy, depicts the tragic downfall of a Moorish general due to Iago's insidious manipulation and the corrosive power of jealousy. While "Othello" focuses on interracial romance and the societal prejudices it confronts, "Mirzo Ulugbek" likely explores themes of intellectual romance – the pursuit of knowledge and the love for scientific discovery. The thesis will investigate the diverse sources of betrayal in both works. In "Othello," betrayal stems from Iago's malicious ambition and Othello's own insecurities. In "Mirzo Ulugbek," betrayal may arise from political intrigue, religious conservatism, or envy of Mirzo Ulugbek's scientific achievements.*

***Key words:*** *Betrayal, Trust, Jealousy, Manipulation, Tragedy, Shakespeare, Shaykhzoda, Othello, Mirzo Ulugbek, Comparative Literature, Cultural Studies.*

Betrayal, a timeless and universal human experience, permeates the fabric of human relationships, shattering trust and leaving profound emotional and psychological scars. While the manifestations of betrayal may vary across cultures and historical periods, its core essence – the violation of trust and the ensuing emotional devastation – remains a constant. This thesis explores the multifaceted

nature of betrayal and its tragic consequences within the framework of two seminal literary works: William Shakespeare's "Othello" and Maksud Shaykhzoda's "Mirzo Ulugbek". "Othello," a masterpiece of Elizabethan tragedy, presents a poignant exploration of interracial romance and the destructive power of jealousy. The play unfolds in Venice and Cyprus, culminating in the tragic downfall of Othello, a noble Moorish general, who succumbs to the insidious machinations of Iago, his envious ensign. Iago, driven by a potent cocktail of jealousy, resentment, and a Machiavellian desire for power, manipulates Othello into believing his wife, Desdemona, is unfaithful. This betrayal, fueled by Iago's cunning and Othello's own insecurities, leads to a catastrophic chain of events, culminating in murder and self-destruction. "Mirzo Ulugbek," a significant work in Uzbek literature, delves into the life and tragic fate of the renowned 15th-century astronomer and ruler. While the specific nature of betrayal in "Mirzo Ulugbek" may differ from that depicted in "Othello," the play undoubtedly explores the devastating consequences of broken trust and the erosion of faith in human relationships. Whether it stems from political intrigue, religious conservatism, or personal envy, betrayal likely plays a pivotal role in Mirzo Ulugbek's downfall, impacting his scientific pursuits, his political standing, and the fate of his renowned observatory. This thesis aims to undertake a comparative analysis of these two tragedies, examining how Shakespeare and Shaykhzoda explore the multifaceted nature of betrayal, its sources, its impact on the protagonists, and its broader implications within their respective cultural and historical contexts. By observing these two works, we can gain a deeper understanding of how the theme of betrayal transcends cultural boundaries and continues to resonate with audiences across centuries.

This thesis will employ a multi-faceted approach, combining close reading, comparative analysis, and contextualization within their respective historical and cultural frameworks. To learn deeply, these two well-known literary works, there are several features and ways to implement. First, detailed analysis of key scenes and passages in both plays, focusing on language, character development, and thematic motifs. Second, identifying similarities and differences in the portrayal of

betrayal, its sources, and its consequences in "Othello" and "Mirzo Ulugbek."Third, examining how the historical and cultural contexts of Elizabethan England and 15th-century Central Asia shaped the presentation of betrayal in each work. This will involve researching the political and social climate of Timurid-era Central Asia, the religious and intellectual currents of the time, and the specific challenges faced by astronomers and intellectuals in that period. Furthermore, drawing upon insights from literary criticism, history, sociology, and psychology to deepen the understanding of betrayal as a complex human experience.

As it is clear, although the chosen literary works are in the same literary genre, there are different approach, way of thinking and diverse mentality and cultures, So that, this scientific work`s main purpose is to study, compare and introduce it to the public and other researchers. According to the topic. There are different sources of betrayal and romantic features in these works, such as: Jealousy and Envy: Iago's primary motivation in "Othello" is his jealousy over Cassio's promotion and a desire for revenge. In "Mirzo Ulugbek," envy of his scientific achievements and political influence could drive others to betray him. Political Ambition: Political rivals may seek to undermine Ulugbek's power through deceit and manipulation, leading to acts of betrayal. Religious Intolerance: Ulugbek's scientific pursuits, which challenged traditional religious beliefs, could have made him a target for religious conservatives, leading to acts of betrayal from those seeking to uphold religious orthodoxy. As a result, there is a huge impact of betrayal: Tragic Downfall: Both Othello and Mirzo Ulugbek experience tragic downfalls as a direct result of betrayal. Othello's descent into madness and violence leads to the tragic deaths of Desdemona and himself. Mirzo Ulugbek's downfall could lead to the suppression of his scientific work, or even his own demise. Erosion of Trust: Betrayal erodes trust within personal relationships, political alliances, and societal structures. In both plays, the impact of betrayal extends beyond the immediate victims, affecting the broader social and political landscape. Psychological Impact: Betrayal has a profound psychological impact on the protagonists. Othello's descent into paranoia and rage is a testament to the devastating effects of betrayal on the human psyche. Mirzo

Ulugbek may also experience psychological trauma, such as disillusionment, despair, and a loss of faith in humanity. The following fragments from two works showing the real context: Iago manipulating Othello's insecurities:

"Good name in man and woman, dear my lord, Is the immediate jewel of their souls. Who steals my purse steals trash; 'tis something, nothing; 'Twas mine, 'tis his, and has been slave to thousands; But he that filches from me my good name Robs me of that which not enriches him, And makes me poor indeed." (Act III, Scene iii)

By emphasizing the devastating consequences of a lost reputation, Iago subtly plants the seed of doubt in Othello's mind. He doesn't explicitly accuse Desdemona of infidelity, but he subtly suggests that her actions might be damaging to Othello's honor and reputation. This insidious tactic effectively manipulates Othello's insecurities and sets the stage for his tragic downfall. This passage demonstrates Iago's cunning and his ability to exploit Othello's vulnerabilities. By skillfully manipulating the concept of reputation, Iago sows the seeds of jealousy and suspicion, ultimately driving Othello towards a path of destruction.

Othello's descent into madness: "This hand will write your epitaph too. Will wipe you out all, Cyprus! Cry 'Havoc!' and let slip the dogs of war, That this foul deed shall smell above the earth With carrion men, groaning for burial." (Act V, Scene ii)

The imagery of "dogs of war" and "carrion men, groaning for burial" emphasizes the chaotic and violent nature of his envisioned destruction. It evokes scenes of carnage, death, and the utter breakdown of order. Loss of Reason: This fragment starkly contrasts with the noble and dignified Othello we encounter at the beginning of the play. His language becomes increasingly violent and disordered, reflecting the disintegration of his reason and the dominance of his emotions. This passage is a poignant illustration of the devastating consequences of unchecked jealousy and the tragic downfall of a once-noble character. Othello's descent into madness serves as a powerful warning about the destructive power of unchecked emotions and the importance of maintaining self-control. Here are some key words and phrases related to betrayal and romance in Shakespeare's "Othello" and in

Shaykhzoda's "Mirzo Ulugbek":

***Graph 1. Othello:***

| | **Betrayal** | **Romance** |
|---|---|---|
| 1 | Treachery | Interracial Love |
| 2 | Deceit | Forbidden Love |
| 3 | Duplicity | Passionate Love |
| 4 | Perfidy | Tragic Love |
| 5 | Infidelity | Courtship |

***Graph 2. Mirzo Ulugbek:***

| | **Betrayal** | **Romance** |
|---|---|---|
| 1 | Political Intrigue | Pursuit of Knowledge |
| 2 | Courtly Conspiracies | Love for Science |
| 3 | Religious Opposition | Intellectual Passion |
| 4 | Scientific Suppression | Dedication to Truth |
| 5 | Betrayal of Trust | Pursuit of Truth |

By strategically incorporating these words and phrases into their research and writing, scientists and researchers can enhance the clarity, depth, and sophistication of your analysis of betrayal and romance in Shakespeare's "Othello" and Shaykhzoda's "Mirzo Ulugbek."

**List of used literature**

1. Behera, Dr. A.K. & Patra, Dr. B. (2011). Influence of Language in the Development of the Humanity. International Journal of English and Literature (IJEL), 1, 32. Retrieved from https://tinyurl.com/y9trcow2

2. Bessa, Y. (2012). Modernity Theories and Mental Illness: A Comparative Study of Selected Sociological Theorists. International Journal of

Humanities and Social Science, 2(17). Retrieved from https://tinyurl.com/ycv8az3l

3. Cummins, P.D. (2009, October). ―Shakespeare and Madness‖. The Judicial Conference of Australia Melbourne Colloquium. Retrieved from https://tinyurl.com/ksddrzt

4. Derrida, J. (1994). ―To Do Justice to Freud‖: The History of Madness in the Age of Psychoanalysis. Critical Inquiry, 20 (2), 227-266.

5. French, A.L. (1972). Shakespeare and the Critics.

6. Galton, F. (2004). Inquiries into Human Faculty and Its Development.

7. Ghisalberti, G. (2011). The Gypsy ―Test of the Handkerchief in Othello. International Journal of English and Literature, 1 (1), 10-34.

8. Kellogg, A.O. (1866). Shakespeare's Delineations of Insanity, Imbecility, and Suicide.

9. Keys, C. Shakespeare‘s Existentialism. Published PhD Thesis, University of London.

10. Kosslyn, S.M., Ganis, G., & Thompson, W.L. (2006). Mental Imagery and the Human

11. Shayxzoda Maksud. Mirzo Ulug`bek. O`qituvchi. Toshkent. 1994 yil.

12. https://turkona.uz/maqsud-shayxzoda-haqida-bilgan-va-bilmaganlarimiz/;

13. https://cyberleninka.ru/article/n/mirzo-ulug-bek-obrazi-talqinlari-sahna-nutqi-maktabi?ysclid=lpgtk8z511941960920;

14. https://kh-davron.uz/kutubxona/uzbek/memuarlar/maqsud-shayxzoda-haqida-xotiralar.html;

# ZAMONAVIY VOLEYBOLDA SPORT MURABBIYLARI VA JISMONIY TARBIYA FANI O‘QITUVCHILARINING KASBIY TAYYORGARLIGINING NAZARIY ASOSLARI

***Sulaymonov Jaxongir Solijonovich***
*E-mail: sulaymonovjaxongir8182@gmail.com*
*Jismoniy tarbiya va sport ilmiy tadqiqotlar instituti*
*Mustaqil izlanuvchisi*

***Ilmiy rahbar:*** *Shaakrom Xolmatovich Isroilov*
*pedagogika fanlari nomzodi (PhD), professor*

***Annotasiya:*** *Ushbu maqolada zamonaviy voleybol bo‘yicha sport murabbiylari va o‘qituvchilarini kasbiy tayyorlashning nazariy asoslari muhokama qilinadi. Ta’lim jarayonining asosiy tarkibiy qismlari, jumladan, nazariy o‘rganish, amaliy mashg‘ulotlar va jamoalar bilan ishlashning psixologik jihatlari o‘rganiladi. Mashg‘ulotlar jarayoniga zamonaviy uslub va yondashuvlar bayon qilinib, murabbiylarning uzluksiz malakasini oshirish va o‘z-o‘zini tarbiyalash muhimligiga ham e’tibor qaratilmoqda. Xalqaro amaliyotda qo‘llanilayotgan samarali kadrlar tayyorlash modellari tahlili o‘tkazilib, ularni mahalliy ta’lim tizimiga moslashtirish bo‘yicha tavsiyalar taklif etiladi.*

***Kalit so‘zlar:*** *Kasb, mutaxassis, ta’lim, murabbiy, voleybol, sport, o‘qituvchilar, kasbiy, tayyorlash, nazariy asoslar, o‘rganish, amaliy, mashg‘ulotlar, psixologik jihatlar.*

***Абстрактный:*** *В данной стате рассматриваются теоретические основы профессионалной подготовки современных спортивных тренеров и педагогов по волейболу. Изучаются основные составляющие образователного протсесса, включая теоретическое обучение, практические занятия и психологические аспекты работы с коллективами. Описаны*

*современные методы и подходы к тренировочному протсессу, обращено внимание на важност непрерывного обучения и самообразования тренеров. Проведен анализ эффективных моделей подготовки кадров, исползуемых в международной практике, и предложены рекомендатсии по их адаптатсии к местной системе образования.*

***Ключевые слова:*** *профессия, спесиалист, образование, тренер, волейбол, спорт, педагоги, профессионалные, подготовка, теоретические основы, обучение, практическая подготовка, психологические аспекты.*

***Abstract:*** *This article discusses the theoretical foundations of professional training of modern volleyball sports coaches and teachers. The main components of the educational process are studied, including theoretical learning, practical training and the psychological aspects of working with teams. Modern methods and approaches to the training process are described, and attention is paid to the importance of continuous training and self-education of trainers. An analysis of effective personnel training models used in international practice is carried out, and recommendations for adapting them to the local education system are offered.*

***Key words:*** *profession, specialist, education, coach, volleyball, sports, teachers, professional, training, theoretical foundations, learning, practical, training, psychological aspects.*

## KIRISH

Ta’lim jarayonini boshqarish kasbga aylangan. Bunday kasb egalari intellekti yuqori, ma’naviyati mukammal, ijtimoiy faol, turli vaziyatdan o‘rinli, chiroyli chiqa oladigan, uni qulay variantlarini topa oladigan mukammal kasbiy malaka va ko‘nikmalar sohibi bo‘lishi lozim.

Hozirgi kunga kelib kasbiy malaka va ko‘nikmalar belgilangan, sinalgan ilmiy, nazariy va amaliy kasbiy tayyorgarlik jarayonida O‘zbekiston Respublikasining “Ta’lim tog‘risida” gi qonuni[1] talablaridan kelib chiqib amalga oshirilmoqda [1].

**Dolzarbligi. Kasbiy ta’limning asosiy komponentlari:**

[1] O‘zbekiston Respublikasining “Ta’lim to‘g‘risida” gi 2020-yil 23-sentabrdagi O‘RQ-637-sonli qonuni.

**1.** (Nazariy tayyorgarlik) Turli yoshdagi sportchilarda sport mahoratini rivojlantirishga qaratilgan o‘qitish va tarbiya usullarini o‘rganish. Mashg‘ulot metodologiyasi, mashg‘ulot jarayonini rejalashtirish, tayyorgarlik bosqichlari va sport natijalarini nazorat qilish haqidagi bilim. O‘yin vaziyatlari, strategiya va taktik kombinatsiyalarni chuqur tahlil qilish

**2.** (Texnik tayyorgarlik) Harakat ko‘nikmalarini shakllantirish. Texnologiyani takomillashtirish uchun tuzatish usullarini ishlab chiqish.

**3.** (Jismoniy tarbiya) Umumiy va maxsus chidamlilik, kuch, tezlik va muvofiqlashtirishni rivojlantirish. Zamonaviy simulyatorlar va jismoniy tayyorgarlikni nazorat qilish vositalaridan foydalanish.

**4.** (Psixologik tayyorgarlik) Stressni boshqarish usullari, motivatsiya va yetakchilikni rivojlantirish. Musobaqalarda psixologik yordam.

**5.** (Ijtimoiy va axloqiy tarbiya) Sog‘lom turmush tarzini shakllantirishda murabbiyning rolini tushunish. Shaxslararo muloqot qobiliyatlarini rivojlantirish.

**Murabbiylar va jismoniy tarbiya o‘qituvchilarini tayyorlash uchun modellar**

| Model | Tavsif | Usullarga misollar |
|---|---|---|
| Kompetentsiya | Asosiy vakolatlarni rivojlantirishga e’tibor qaratish, pedagogik, uslubiy, psixologik. | Loyihaga asoslangan ta’lim, keys usullari. |
| Innovatsion | Ta’lim jarayoniga raqamli texnologiyalar va innovatsion yondashuvlarni kiritish. | VR/AR, biomonitoringli simulyatorlardan foydalanish. |
| Situatsion | Haqiqiy o‘yin vaziyatlarini simulyatsiya qilish orqali mashq qilish. | O‘yinni o‘rganish, kichik guruhlarda ishlash. |
| Tadqiqot | Ilmiy tadqiqot ishlarini olib borish va tahlil qilish asosida. | Tajribalar, ma’lumotlarni tahlil qilish, nashrlar. |

**Kasbiy ta’limning hozirgi usullari**

**1.** Texnik tahlil bilan video mashg‘ulot (Axborot texnologiyalaridan foydalanish).

**2.** O‘quvchining jismoniy va psixologik xususiyatlariga moslashtirilgan individual rejalarni ishlab chiqish (Mashg‘ulotni shaxsiylashtirish).

**3.** Pedagogika, biomexanika, fiziologiya, psixologiya va boshqa fanlarning kombinatsiyasi (Fanlararo bilimlarning integratsiyasi).

**4.** Tajribali ustozlar rahbarligida mashg‘ulotlar va musobaqalarda qatnashish (Amaliyotga yo‘naltirilgan mashg‘ulot).

**An’anaviy va zamonaviy yondashuvlarni taqqoslash**

| **Parametr** | **An’anaviy yondashuv** | **Zamonaviy yondashuv** |
|---|---|---|
| Taraqqiyotni baholash | Qo‘lyozma usullar (jurnallar, yozuvlar) | Raqamli platformalar (real vaqtda monitoring). |
| Mashg‘ulot formati | Nazariy ma‘ruzalar | Interfaol darslar, simulyatsiyalar. |
| Urg‘u | Jismoniy tarbiya | Integratsiyalashgan yondashuv (jismoniy, psixologik, taktik). |
| Texnologiyadan foydalanish | Minimal | Raqamli vositalarni integratsiyalashuvining yuqori darajasi. |

Voleybol bo‘yicha murabbiylar va jismoniy tarbiya o‘qituvchilarining zamonaviy tayyorgarligi moslashuvchan, innovatsion va natijaga yo‘naltirilgan usullarga o‘tishni taqozo etmoqda. Bilimlarni doimiy ravishda yangilash va texnologiyalardan foydalanish zarurati ta’lim muassasalarini yanada samarali ta’lim modellarini amalga oshirishga majbur qiladi.

**Tadqiqotning maqsadi.** Mamlakatimizning ta’lim tizimi o‘quv muassalarida faoliyat ko‘rsatayotgan jismoniy madaniyat, jismoniy tarbiya va sport sohasining mutaxasislari, pedagog-o‘qituvchilari, sport murabbiylarini faqat kasbiy jihatdan kuchli intellekt sohibi bo‘lmay, ma’naviyati yuqori, ijtimoiy faol, kommunikativ, har qanday holatdan chiroyli chiqishning eng qulay variantlarini topa oladigan, jamiyatimizning faol a’zolari tarzida shakllanishi lozimligi talabini qo‘yishi ham

bejiz emas.

Bunday shaxslarni tarbiyalash qator fanlar – ijtimoiy-gumanitar, pedagogika, psixiolgiya, tabiiy fanlar - odam anatomiyasi va fiziologiyasi, sport fiziologiyasi, jismoniy mashqlar va sport gigienasi, jismoniy madaniyat nazariyasi va metodikasi, jismoniy tarbiya va sport nazariyasi, sport mashg‘ulotlari nazariyasi, voleybol o‘rgatish metodikasi, sport pedagogik mahoratini oshirish, voleybol nazariyasi va metodikasi, sport fiziologiyasi, sport metrologiyasi, davolash jismoniy madaniyati, jismoniy madaniyat gigienasi, valeologiya, soglom turmush tarzi jismoniy madaniyati va boshqa qator fanlarga oid bilimlar sohibi bo‘lishi talab qilinmoqda [2].

**Tadqiqot natijalari va uning muhokamasi.** Jismoniy tarbiya va sport murabbiyining sport tayyorgarligi, sport mahorati haqida fikr yuritgan Ukrainalik halqaro darajadagi sport ustasi, professor A.A.Ter-Ovanesyan o‘zining 20 dan ortiq tilga tarjima qilgan mashhur “Sport” deb nomlangan kitobida sport murabbiylari, sportchilarning intellektual rivojlanishini yuqori pog‘onalariga ko‘tarish, ularning maxsus bilimlari yig‘indisining zaxirasi, mamlakatda sport natijalarining ko‘tarilishi va halqni yanada tanilishi, mahoratli murabbiylar, sportchilarni shakllanishiga sabab bo‘ladi” deb yozgan edi.

Mutaxassislar hamda olimlarimizning fikricha jismoniy tarbiya yoki sport bilan shug‘ullanish jarayonida, ayniqsa dastlabki tayyorgarlik va ixtisoslik bosqichlarida, jismoniy sifatlarni rivojlantirishda alohida xushyorlik va ehtiyotkorlik bilan yondoshish tavsiya etilar ekan. Bu borada murabbiylarning mashg‘ulot olib borish malakasi katta ahamiyat kasb etadi.

Murabbiylar o‘z faoliyatida yuqori natijalarga erishishdan tashqari, bir qator kasbiy talablarga ham javob bera olishi kerak [3].

Voleybol bo‘yicha oliy ma’lumotga ega o‘qituvchi-murabbiyning kasbiy-pedagogik faoliyati quyidagi ta’lim va sport muassasalarida amalga oshirilishi mumkin: (Ayrapetyants L.R., Pulatov A.A. jismoniy tarbiya institutlari va Oliy pedagogika bilim yurtlari uchun “Voleybol nazariyasi va uslubiyati”) [4].

1) Maktabgacha tarbiya muassasalari;

2) Umumiy o‘rta ta’lim maktablari;

3) O‘rta maxsus ta’lim muassasalari (hozirda professional ta’lim muassalari);

4) Olimpiya va parolimpia zaxiralari kollejlari;

5) Sport maktablari (SM);

6) Oliy sport mahorati maktablari;

7) Sport klublari;

8) Ko‘ngilli sport jamiyatlari;

9) Terma jamoalar;

10) Xususiy sog‘lomlashtiruvchi jismoniy tarbiya va sport markazlari;

11) Oromgohlar va sog‘lomlashtiruvchi maskanlar.

Ma’lumki, murabbiyning pedagogik faoliyati serqirra va keng qamrovli murakkab jarayon bo‘lib, u barcha turdagi o‘quv-mashg‘ulot, ta’lim-tarbiya, o‘quv-uslubiy, tashkiliy va sportchilar tayyorlash jarayonini boshqarish bilan bog‘liq strategik vazifalarni hal etishga qodir mutaxassis bo‘lmog‘i lozim. Shunday ekan, ushbu pedagogik jarayonda murabbiy va sportchi o‘rtasidagi munosabat (hamkorlik), o‘rgatish (ta’lim) va tarbiyaning birligi, murabbiy va sportchining shaxsiyati muhim ahamiyatga egadir. Bunday o‘zaro faoliyat tashqi va ichki muhit omillarining o‘zgaruvchanligi tufayli bir tekisda kechmaydi, balki goh ijobiy, goh salbiy yo‘nalishda amalga oshishi mumkin. E.A. Seytxalilov va M.I.Stolyarenko (2008) larning fikriga ko‘ra, bugungi murabbiy-pedagogning kasbiy-pedagogik mahorati o‘z tarkibiga quyidagi bilim, ko‘nikma va malakalarni singdirgan bo‘lmog‘i zarur ekan:

- sportchining yuksak ma’naviy-axloqiy shaxs xususiyatlarini bilishga imkon beruvchi dunyoqarash;
- o‘z kasbiga ijodiy jarayondek ongli yondashish motivatsiyasi;
- pedagogik jarayonni maqsadli tashkil qilish va boshqarish imkoniyatini yaratuvchi bilim, ko‘nikma va malakalar hajmi (tizimi);
- ko‘p qirrali pedagogik jarayonni ilmiy asosda o‘tkazish imkonini yaratuvchi ijodiy-genetik qobiliyat.

Bundan tashqari E.A. Seytxalilov (2006), B.Yu. Shamuratova, N.M.

Turabayeva (2010) larning murabbiy uchun yana bir qator quyidagi bilim-ko‘nikmalar zarur, degan fikrlariga to‘liq qo‘shilishni joiz deb bildik:

- pedagogik jarayonni (mashg‘ulotni) ta’sir etish samaradorligini baholash ko‘nikmasiga ega bo‘lish;
- ish qobiliyatini tiklovchi, jadallashtiruvchi hamda “safga qaytarish” (reabilitatsiya) uslublarini qo‘llash texnologiyasini bilish;
- sihat-salomatlikni shakllantirish vositalarini qo‘llash ko‘nikmalariga ega bo‘lish;
- o‘quv-mashg‘ulot jarayonini ilmiy asosda tashkil qilish malakasiga ega bo‘lish;
- xatolarni aniqlash va ularni bartaraf etish yo‘llarini bilish;
- o‘z bilimi, ko‘nikma va malakalarini mustaqil shakllantirishni bilish.

**Tadqiqot natijalari.** Qayd etilgan adabiyotlar tahlili, ularda keltirilgan fikr-mulohazalarda shu narsa e’tirof etilishi mumkinki, murabbiy-pedagog faoliyati haqiqatan ham serqirra va keng qamrovli jarayon bo‘lganligi tufayli bu kasbni tanlashda unda biopsixologik va ijtimoiy-pedagogik qonuniyatlar haqidagi bilimlar tizimi shakllangan bo‘lishi, sport maktablari, klublari va terma jamoalarga tanlash texnologiyasini yuksak o‘zlashtirilgan bo‘lishi o‘ta muhim ahamiyat kasb etadi [5].

Sport murabbiylari va o‘qituvchilarining kasbiy tayyorgarligi tamoyillarini ishlab chiqish sport va ta’lim faoliyatida yuqori darajadagi kasbiy mahorat, samaradorlik va xavfsizlikni ta’minlashda muhim ahamiyatga ega.

**Bundan tashqari e’tiborga olish kerak bo‘lgan quyida ko‘rsatilgan asosiy tamoyillar orqali kasbiy tayyorgarligiga ijobiy ta’sir ko‘rsatishi amaliyotda o‘z tasdig‘ini topdi:**

Jismoniy faoliyatning ta'sirini tushunish uchun muhim bo‘lgan inson tanasining tuzilishi va funktsiyasi haqidagi bilim, sportchilarga ta'sir qiluvchi psixologik jihatlarni, shu jumladan motivatsiya, stress va hissiy holatni tushunish, mashg‘ulotlarga turli yondashuvlarni o‘rganish, mashg‘ulot jarayonini rejalashtirish va sport natijalarini tahlil qilish.

Mashg‘ulotni o‘tkazish, o‘quv rejalarini ishlab chiqish va tuzatish texnikasini o‘z ichiga olgan murabbiylik ko‘nikmalarini amaliy rivojlantirish, majburiy amaliyot va tajribali murabbiylar rahbarligida real sharoitlarda amaliyot.

O‘quvchi va talabalarning yosh va individual xususiyatlariga moslashtirilgan zamonaviy pedagogik texnologiyalar, o‘qitish va tarbiyalash usullarini o‘rganish, sportchilar, ularning ota-onalari va hamkasblari bilan samarali muloqot qilish uchun zarur bo‘lgan muloqot qobiliyatlarini rivojlantirish.

Kasbning axloqiy me'yorlari va standartlarini bilish va ularga rioya qilish, sport faoliyati bilan bog‘liq huquqiy jihatlarni, shu jumladan xavfsizlik, sportchilarni himoya qilish va sug‘urtalashni tushunish.

Ma'lumotlarni tahlil qilish, ma'lumotni tanqidiy baholash va ilmiy usullarni amaliyotda qo‘llash qobiliyati, tadqiqotlarni rag‘batlantirish va o‘quv jarayoniga innovatsiyalarni joriy etish.

Seminarlar, konferentsiyalar va malaka oshirish kurslarida ishtirok etish orqali bilim va ko‘nikmalarni doimiy ravishda yangilab turish, o‘z-o‘zini tahlil qilish va mulohaza yuritish: professional faoliyatingizni doimiy ravishda yaxshilash uchun o‘z-o‘zini tahlil qilish va mulohaza yuritish ko‘nikmalarini rivojlantirish.

Sportchilarni tayyorlashga kompleks yondashuvni ta'minlash uchun shifokorlar, psixologlar, dietologlar va boshqa mutaxassislar bilan jamoada ishlash qobiliyati, murabbiylik va o‘qitish faoliyatidagi murakkab muammolarni hal qilish uchun turli sohalardagi bilimlarni birlashtirish qobiliyati.

Bu tamoyillar sport murabbiylari va o‘qituvchilarining yuqori malakali tayyorgarligini ta’minlashga yordam beradi, pirovardida sportni rivojlantirish va aholi salomatligini mustahkamlashga ijobiy ta’sir ko‘rsatadi.

Jadal o‘zgarib borayotgan jamiyat oliy o‘quv yurti bitiruvchilariga katta talablar qo‘ymoqda. Jamiyatda zamonaviy hayot sharoitlarida faoliyat yurita oladigan, yuqori kasbiy layoqatga ega mutaxassislarga talab kuchaymoqda. Bozor munosabatlari mutaxassislar orasidagi raqobatni kuchaytirmoqda. Sportchi muvaffaqiyatga erishish va hayotda o‘z o‘rnini topish uchun o‘z ishining ustasi bo‘lishi lozim. Biroq raqobat mahoratni egallashning yagona rag‘bati bo‘lmasligi kerak. Bunda kasbga, ijodiyotga, o‘z-o‘zini rivojlantirish va namoyon etishga qiziqish muhimroqdir.

Oliy o‘quv yurtida tanlangan kasb bo‘yicha mahoratga erishishning eng

muhim dastlabki bosqichi bo‘lib, zaruriy kompetensiyalarni egallash kasbiy o‘sishning asosi hisoblanadi. Talabalarni o‘qitishda yuqori samaradorlikka erishish uchun bir qator umumiy qonuniyatlardan foydalanish zarur.

## XULOSA

Xulosa qilib shuni takidlash lozimki, voleybol bo‘yicha sport murabbiylari va o‘qituvchilarining kasbiy tayyorgarligi nazariy bilimlar, amaliy ko‘nikmalar va psixologik tayyorgarlikni o‘zida mujassamlashtirgan kompleks yondashuvga asoslanishi kerak. Har doim rivojlanib borayotgan sport turida murabbiylarning yangi uslub va texnologiyalarga moslasha olishi, ko‘p tarmoqli jamoada ishlay olishi alohida ahamiyatga ega.

Muvaffaqiyatning asosiy omillaridan biri – o‘quv jarayoniga zamonaviy o‘qitish va tarbiyalash usullarini joriy etish bo‘lib, bu murabbiylarga nafaqat yuqori professional mahoratni saqlab qolish, balki jamoalar va sportchilar oldida turgan muammolarni samarali hal etish imkonini beradi. Murabbiy va o‘qituvchilar doimiy ravishda o‘z malakalarini oshirib borishlari, seminarlar, konferensiyalar va kasbiy tayyorgarlikning boshqa shakllarida ishtirok etishlari muhim.

## Foydalanilgan adabiyotlar ro‘yhati

1. O‘zbekiston Respublikasining “Ta’lim to‘g‘risida” gi 2020-yil 23-sentabrdagi O‘RQ-637-sonli qonuni.

2. Абдуллаев. А. Жисмоний маданият назарияси ва методикаси. Дарслик. «Наврўз» Нашриёти. 2018. 418 саҳифа.

3. F.Masharipov, N.Ro‘zmetov, R.Ro‘zmetov. Voleybol mashqlarini olib borish va boshqarishning pedagogik asoslari. O‘quv-uslubiy qo‘llanma. Urganch davlat universiteti 2012. 72 bet .

4. Ayrapetyants L.R., Pulatov A.A. Voleybol nazariyasi va uslubiyati. Jismoniy tarbiya institutlari va Oliy pedagogika bilim yurtlari uchun darslik. 2011. - 279b.

5. Pulatov A.A. – O‘zDJTSU Voleybol, voleybol nazariyasi va uslubiyat. Darslik. Chirchiq – 2020. 485 b.

# ИЗУЧЕНИЕ ХАРАКТЕРА НАРУШЕНИЙ МИКРОБИОТЫ У ПАЦИЕНТОВ С АУТОИМУННЫМИ ЗАБОЛЕВАНИЯМИ

***У.Ф. Пайзуллаева*** *–*
*ассистент кафедры организации фармацевтического дела СамГМУ, Самарканд, Узбекистан.*
*Научный руководитель**: Ш.Х. Зиядуллаев** – профессор Института иммунологии и геномики человека АН РУз, Ташкент, Узбекистан*

**Введение.** Кишечным микробиомом человека называется популяция микроорганизмов, которые воздействуют на множество ключевых аспектов жизненных процессов начиная от иммунных, обменных до когнитивных процессов. А в результате нарушения состава микробиома возникают медицинские отклонения и заболевания разного рода в организме человека. Подобные негативные изменения приводят к возникновению и развитию различных заболеваний, в частности, аутоиммунных заболеваний. Изменение состава микрофлоры непосредственно связано с воспалительными процессами самого кишечника и нарушением проницаемости кишечного барьера, в результате поднимается показатель микробных метаболитов, приводящих к возникновению АЗ.

**Цель.** Изучить состав микробиоты кишечника у пациентов с аутоиммунными заболеваниями.

**Материалы и методы.** Для изучения формирования иммунного ответа у больных с аутоиммунными заболеваниями использовались клинические, эпидемиологические, серологические, бактериологические, биохимические и ретроспективные методы исследования. Для изучения микробиома кишечника в контексте формирования иммунного ответа были проанализированы 520 штаммов бактерий, выделенных от 161 пациента, из

которых 410 штаммов — от пациентов с аутоиммунными заболеваниями (85 с РА и 76 с СКВ), а 110 штаммов — от 40 здоровых лиц контрольной группы.

**Результаты исследования.**

Наибольшее число пациентов (82%) было в возрасте 18–59 лет, среди них 55 (42%) человек в возрасте 18–44 лет и 53 (40%) человека в возрасте 45–59 лет. Число пациентов в возрастной группе 60–74 лет составило 22 человека (16,8%), а старше 75 лет — 1 человек (1,2%). Это подтверждает меньшую частоту аутоиммунных заболеваний в старших возрастных группах. В таблице 1 представлены ключевые результаты бактериологического анализа у пациентов с РА. Было выявлено значительное увеличение некоторых потенциально патогенных бактерий и снижение полезной микрофлоры у пациентов с РА.

**Таблица 1**

**Сравнительные результаты бактериологического анализа у больных с РА**

| Бактериальная инфекция | Пациенты с РА (n=85) | Контрольная группа (n=100) | P-value |
|---|---|---|---|
| Escherichia coli | 30 (35.3%) | 15 (15%) | 0.002 |
| Klebsiella pneumoniae | 22 (25.9%) | 9 (9%) | 0.001 |
| Staphylococcus aureus | 20 (23.5%) | 8 (8%) | 0.01 |
| Clostridium difficile | 12 (14.1%) | 5 (5%) | 0.02 |
| Bifidobacteria | 20 (23.5%) | 65 (65%) | 0.001 |
| Lactobacillus species | 30 (35.3%) | 65 (65%) | 0.01 |
| Haemophilus species | 15 (17.6%) | 50 (50%) | 0.001 |
| ***Примечание.*** *Во всех сравнениях использовался тест Фишера.* | | | |

Как видно из результатов, у пациентов с РА отмечается значительное

увеличение потенциально патогенных бактерий. Escherichia coli была выявлена у 35.3% больных с РА по сравнению с 15% в контрольной группе (p=0.002), что может указывать на её роль в нарушении кишечной микробиоты. Также у пациентов с РА значительно чаще обнаруживалась Klebsiella pneumoniae (25.9% против 9%, p=0.001) и Staphylococcus aureus (23.5% против 8%, p=0.01), что свидетельствует о повышенной бактериальной нагрузке.

Одним из наиболее выраженных изменений было снижение полезной микрофлоры у пациентов с РА. Уровень Bifidobacteria был снижен до 23.5% по сравнению с 65% в контрольной группе (p=0.001), а Lactobacillus species — до 35.3% против 65% (p=0.01). Кроме того, Haemophilus species были значительно снижены у пациентов с РА (17.6% против 50%, p=0.001), что может отражать нарушение баланса кишечной микрофлоры.

Таким образом, основные изменения в микробиоте у пациентов с РА включают увеличение потенциально патогенных бактерий (Escherichia coli, Klebsiella pneumoniae, Staphylococcus aureus) и значительное снижение полезной микрофлоры (Bifidobacteria, Lactobacillus species, Haemophilus species). Эти изменения могут играть ключевую роль в развитии воспалительных процессов и патогенезе РА.

В таблице 2 представлены сравнительные результаты количественного бактериологического анализа у пациентов в исследуемых группах.

**Таблица 2**

**Сравнительные результаты количественного бактериологического анализа у больных с РА**

| Бактериальная инфекция | Пациенты с РА (n=85) Log КОЕ | Контрольная группа (n=100) | P-value |
|---|---|---|---|
| Escherichia coli | 6.7±0.4 | 6.1±0.3 | p<0.01 |
| Klebsiella pneumoniae | 6.4±0.6 | 5.7±0.4 | p<0.01 |

| | | | |
|---|---|---|---|
| Staphylococcus aureus | 6.2±0.4 | 5.7±0.3 | p=0.06 |
| Clostridium difficile | 5.9±0.3 | 5.3±0.2 | p=0.11 |
| Bifidobacteria | 5.9±0.3 | 7.7±0.5 | p<0.001 |
| Lactobacillus species | 5.7±0.5 | 6.9±0.6 | p<0.001 |
| Haemophilus species | 5.7±0.5 | 6.0±0.4 | p=0.28 |
| ***Примечание.*** *Во всех сравнениях использовался тест Фишера.* | | | |

Основные различия в микробиоте у пациентов с РА выявлены при сравнительном анализе уровней бактерий между группами. Уровень Escherichia coli был значительно выше у пациентов с РА (6.7±0.4) по сравнению с контрольной группой (6.1±0.3, p<0.01), что подтверждает её возможную роль в нарушении кишечной микрофлоры. Схожие результаты получены для Klebsiella pneumoniae: уровень у пациентов с РА составил 6.4±0.6 против 5.7±0.4 в контрольной группе (p<0.01), что может указывать на повышенную бактериальную нагрузку.

При анализе полезной микрофлоры выявлено значительное снижение уровня Bifidobacteria у пациентов с РА (5.9±0.3) по сравнению с контрольной группой (7.7±0.5, p<0.001). Также отмечено уменьшение Lactobacillus species (5.7±0.5 против 6.9±0.6, p<0.001), что указывает на выраженный дисбаланс кишечной микробиоты и снижение её защитной функции. В отношении других бактерий, таких как Clostridium difficile (p=0.11) и Haemophilus species (p=0.28), значительных различий между группами не выявлено, что указывает на их менее выраженное влияние на микробиоту пациентов с РА.

**Выводы.**

Таким образом, наиболее значимые изменения в микробиоте пациентов с РА включают увеличение потенциально патогенных бактерий (Escherichia coli, Klebsiella pneumoniae) и снижение полезной микрофлоры (Bifidobacteria, Lactobacillus species), что подчёркивает роль дисбаланса кишечной микрофлоры в патогенезе РА. Результаты исследования выявили значительные изменения в составе кишечной микробиоты у пациентов с РА

по сравнению с контрольной группой. Было зафиксировано увеличение количества патогенных бактерий, таких как Escherichia coli, Klebsiella pneumoniae, Staphylococcus aureus и Clostridium difficile, что, вероятно, усугубляет системное воспаление и активирует иммунную систему у пациентов с РА. Одновременно отмечалось существенное снижение численности полезных комменсальных бактерий, включая Bifidobacteria, Lactobacillus species и Haemophilus species, которые играют ключевую роль в поддержании иммунного гомеостаза и целостности кишечного барьера. Нарушение барьерной функции кишечника способствует транслокации бактерий, что может усиливать воспалительные процессы и усугублять течение заболевания.

**Список использованной литературы**

1. Айтбаев К. А., Муркамилов И. Т., Фомин В. В., Муркамилова Ж. А.// Влияние кишечной микробиоты на эпигенетику: механизмы, роль в развитии заболеваний, диагностический и терапевтический потенциал; Экспериментальная и клиническая гастроэнтерология | выпуск 154 | № 6 2018. – С.122-129

2. Акиньшина А.И., Смирнова Д.В., Загайнова А.В., Макаров В.В., Юдин С. М.// Перспективы использования методов коррекции микробиоты при терапии воспалительных заболеваний кишечника; Российский журнал гастроэнтерологии, гепатологии, колопроктологии 2019; 29(2). – С.12-22

3. Ахмедов В.А., Кашева К.А., Гаус О.В.// Микробиота кишечника и критические состояния; Медицинский алфавит № 37 / 2020. Практическая гастроэнтерология (4). – С.16-20

4. Закирова Б.И., Лим М.В., Шавази Н.М., Рустамов М.Р., Атаева М.С., Алланазаров А.Б., Мамаризаев И.К.// Бронхообструктивный синдром: прогностическая значимость дисбиоза кишечника в его развитии;2021 С. 83-85

# TABIATDAGI JARAYONLARNI MATEMATIK MODELLASHTIRISHDA DIFFERENSIAL TENGLAMALARNING ROLI

***Alimbekova Muqaddas Ziyovutdinovna***

*"Temurbeklar maktabi" Harbiy-akademik litseyi matematika fani katta o'qituvchisi*

***Annotatsiya:*** *Tabiatdagi jarayonlarni matematik modellashtirishda differensial tenglamalar muhim ahamiyatga ega. Ushbu maqolada issiqlik tarqalishi, suyuqliklar dinamikasi va populyatsiyalar o'sishi kabi jarayonlarning differensial tenglamalar yordamida modellashtirilishi hamda ularni yechish usullari tahlil qilinadi. Natijalar real jarayonlarni chuqurroq o'rganishga xizmat qiladi.*

***Kalit so'zlar:*** *Differensial tenglamalar, matematik modellashtirish, tabiiy jarayonlar, issiqlik tarqalishi, suyuqliklar dinamikasi, populyatsiya o'sishi, radioaktiv parchalanish, matematik analiz, amaliy qo'llanilish, jarayonlarni modellashtirish.*

Tabiatdagi jarayonlarni matematik modellashtirish ilm-fan va texnologiyaning rivojlanishida muhim o'rin tutadi. Turli xil fizik, kimyoviy va biologik hodisalarning mohiyatini chuqurroq anglash, ularning xatti-harakatlarini bashorat qilish hamda ularga ta'sir ko'rsatish mexanizmlarini ishlab chiqishda matematik modellar asosiy vosita hisoblanadi. Bunday modellashtirish jarayonlarida differensial tenglamalar muhim ahamiyat kasb etadi. Differensial tenglamalar yordamida tizimlarning vaqtga yoki fazoviy o'zgarishlarga bog'liq rivojlanish jarayonlarini ifodalash va tahlil qilish imkoniyati yaratiladi. Masalan, issiqlik tarqalishi jarayonlari Fouryen tenglamasi orqali, suyuqliklar dinamikasi Navye-Stoks tenglamalari yordamida, biologik populyatsiyalarning o'sishi esa Lokka-Volterra modellari bilan ifodalanadi. Shu kabi misollar ko'rsatadiki, differensial tenglamalar nafaqat nazariy tadqiqotlar uchun, balki amaliy sohalarda

muammolarni hal qilish uchun ham keng qo‘llaniladi.

Hozirgi vaqtda kompyuter texnologiyalarining rivojlanishi differensial tenglamalarni yechishning samarali va aniq usullarini ishlab chiqishga imkon bermoqda. Bu esa murakkab tabiiy jarayonlarni modellashtirishda yangi ufqlarni ochib bermoqda. Ushbu maqolada differensial tenglamalarning matematik modellashtirishdagi o‘rni, ularning qo‘llanilish sohalari hamda zamonaviy usullardan foydalanish imkoniyatlari tahlil qilinadi. Maqola real muammolarni hal qilishda differensial tenglamalarning keng ko‘lamli ahamiyatini ko‘rsatishga qaratilgan.

Tabiatdagi jarayonlarni matematik modellashtirish bo‘yicha ilmiy adabiyotlar keng doiradagi tadqiqotlarni o‘z ichiga oladi. Ushbu sohada klassik ishlardan biri E. X. Fouryening issiqlik o‘tkazuvchanlik nazariyasiga bag‘ishlangan tadqiqotidir, unda Fourye tenglamalari keltirilgan va issiqlik tarqalishining matematik modeli ishlab chiqilgan. Navye-Stoks tenglamalari esa suyuqliklar dinamikasini ifodalashda asosiy vosita hisoblanadi va bu borada Navye va Stoksning fundamental tadqiqotlari muhim ahamiyatga ega.

Shuningdek, biologik jarayonlarni modellashtirish bo‘yicha A. J. Lotka va V. Volterranning populyatsiya dinamikasi modellariga oid ishlari katta e’tiborga sazovor. Ushbu modellar yirtqich va o‘lja o‘rtasidagi o‘zaro ta’sirni matematik asosda tushuntiradi. Zamonaviy tadqiqotlar esa differensial tenglamalarni yechishda raqamli usullardan foydalanish, masalan, Eylers usuli, Runge-Kutta usullari va sonli integratsiya texnikalariga qaratilgan.

Differensial tenglamalar tabiatdagi ko‘plab jarayonlarni aniq modellashtirishga imkon beradi. Ammo ko‘plab murakkab tizimlarda nelinear differensial tenglamalar paydo bo‘ladi va ularning analitik yechimlari mavjud bo‘lmasligi mumkin, shuning uchun sonli usullarning qo‘llanilishi dolzarb hisoblanadi.

Differensial tenglamalarning tabiatdagi jarayonlarni modellashtirishdagi o‘rni va ahamiyatini aniqlash uchun quyidagi bosqichlar amalga oshirildi:

Nazariy tahlil: Differensial tenglamalar nazariyasining asosiy tamoyillari va

ularning turli sohalardagi qo‘llanilish yo‘nalishlari bo‘yicha fundamental va zamonaviy ilmiy manbalar o‘rganildi. Issiqlik tarqalishi, suyuqlik harakati va populyatsiya dinamikasini modellashtirishda qo‘llanilgan klassik tenglamalar (masalan, Fourye, Navye-Stoks va Lokka-Volterra tenglamalari) tahlil qilindi.

Misollar orqali tahlil: Differensial tenglamalar asosida ishlab chiqilgan amaliy modellar ko‘rib chiqildi:

a) Fourye tenglamasi yordamida issiqlik tarqalishini modellashtirish.

b) Navye-Stoks tenglamalari orqali suyuqlik va gaz harakati jarayonlarini tavsiflash.

c) Lokka-Volterra tenglamalari yordamida populyatsiyalar o‘zaro ta’sirini o‘rganish.

Ushbu modellar turli tabiiy jarayonlarning xatti-harakatlarini aniq ifodalashdagi roli tahlil qilindi.

Raqamli modellashtirish: Differensial tenglamalarni yechish uchun zamonaviy kompyuter dasturlari (MATLAB va Python) va sonli algoritmlar qo‘llanildi.

Murakkab tenglamalarni sonli usullar yordamida yechishda quyidagi algoritmlar ishlatildi:

a) Eylers usuli – vaqt bo‘yicha qadamlar orqali o‘zgarishlarni hisoblash.

b) Runge-Kutta usuli – yuqori aniqlikdagi sonli yechim usuli.

c) Finite Difference Method (Chegaraviy farqlar usuli) – fazoviy va vaqt o‘zgarishlarini tahlil qilish.

Eksperiment va verifikatsiya: Modellar asosida olingan nazariy natijalar real tajriba ma’lumotlari bilan taqqoslandi. Masalan, issiqlik tarqalishi bo‘yicha laboratoriya natijalari Fourye tenglamasi asosida hisoblangan yechimlar bilan solishtirildi. Navye-Stoks tenglamalari asosida hisoblangan oqim tezligi suyuqlik dinamikasini o‘lchash natijalari bilan mosligi tekshirildi.

Ushbu bosqichlar orqali differensial tenglamalarning turli tabiiy jarayonlarni aniq modellashtirishdagi o‘rni va ahamiyatini aniqlashga imkon berdi. Shuningdek, zamonaviy texnologiyalarning ushbu jarayonlarni tahlil qilishdagi o‘rni tasdiqlandi.

Differensial tenglamalarning tabiatdagi jarayonlarni modellashtirishdagi roli va amaliy qo‘llanilishini tahlil qilish orqali quyidagi asosiy natijalarga erishildi:

Issiqlik tarqalishi modeli (Fourye tenglamasi): Fourye tenglamasi yordamida issiqlikning biror muhitdagi tarqalishi samarali modellashtirildi. Olingan natijalar asosida issiqlikning vaqt va fazo bo‘yicha qanday tarqalishi, ya’ni issiqlik o‘zgarishining har bir nuqtadagi tezligi aniqlanishi mumkin. Sonli yechimlar orqali to‘g‘ri yakuniy natijalarga erishildi, ularning eksperimental ma’lumotlar bilan mosligi yuqori darajada bo‘ldi. Bu shuni ko‘rsatadiki, Fourye tenglamalari tabiiy jarayonlarni aniq modellashtirishda keng qo‘llaniladi va uning hisoblash usullari ishonchli va samarali.

Suyuqlik harakati modeli (Navye-Stoks tenglamalari): Navye-Stoks tenglamalari yordamida suyuqliklar va gazlar harakati tasvirlandi. Natijalar suyuqliklarning turli sharoitlar (soddalashtirilgan va murakkab geometrik shakllar)dagi oqimini modellashtirishga imkon berdi. Sonli usullar yordamida suyuqlikning oqimi, viskozitasi va tezligi bo‘yicha aniqlangan yechimlar, shuningdek, tajriba natijalari bilan taqqoslanganida bir xil natijalar ko‘rsatildi. Bu suyuqliklar dinamikasini o‘rganishda Navye-Stoks tenglamalarining muvaffaqiyatli qo‘llanilishi va ularning tabiiy jarayonlarda yuqori aniqlik bilan ishlashini tasdiqladi.

Populyatsiya dinamikasi modeli (Lokka-Volterra tenglamalari): Lokka-Volterra modellarining populyatsiya dinamikasini o‘rganishdagi roli aniqlanib, yirtqich va o‘lja o‘rtasidagi o‘zaro ta’sirning matematik tavsifi yaratildi. Modellar yordamida yirtqich va o‘lja populyatsiyalarining o‘sishi va kamayishi haqida aniq prognozlar ishlab chiqildi. Eksperimental ma’lumotlar bilan taqqoslanganida, bu model ekologik tizimlarda har bir populyatsiya turining o‘zgarishini ta’sirli tarzda ifodalashga yordam berdi.

Raqamli metodlar va algoritmlar: Tadqiqotda qo‘llanilgan sonli usullar, masalan, Eylers va Runge-Kutta usullari, aniq va ishonchli yechimlar olishda muhim rol o‘ynadi. Modelga qarab, eng samarali yechimlarni olish uchun har xil algoritmlar qo‘llanildi. Eylers usuli, ayniqsa, oddiy va tez yechimlar olish uchun

foydali bo‘lsa, Runge-Kutta usuli murakkab modellarda yuqori aniqlikni ta’minladi. Sonli usullar yordamida moddiy jarayonlarning matematik modellashtirilishi aniq va ishonchli natijalarga olib keldi.

Amaliy verifikatsiya: Olingan nazariy natijalar real hayotdagi tajriba va kuzatuvlar bilan solishtirildi. Issiqlik tarqalishi va suyuqlik harakati bo‘yicha olingan natijalar amaliy eksperimentlar bilan yaxshi moslashdi. Misol uchun, suyuqlik oqimi va issiqlik tarqalishi jarayonlari haqidagi amaliy o‘lchovlar, ishlab chiqilgan matematik modellar asosidagi hisob-kitoblar bilan mos keldi. Bu esa modellarning amaliy hayotda qo‘llanilishini ishonchli darajada tasdiqladi.

Olingan natijalar ko‘rsatadiki, differensial tenglamalar tabiatdagi turli jarayonlarni modellashtirishda muvaffaqiyatli ishlatilishi mumkin. Issiqlik tarqalishi, suyuqliklar dinamikasi va populyatsiya dinamikasini o‘rganishda bu modellar yuqori aniqlik bilan real tizimlarni ifodalashga yordam berdi.

Differensial tenglamalar yordamida tabiiy jarayonlar haqida aniq va ishonchli prognozlar berish imkoniyatlari ochildi. Ayniqsa, raqamli usullar, masalan, Eylers va Runge-Kutta algoritmlari orqali, murakkab jarayonlarning matematik modellashtirilishi va yechimi amalga oshirildi. Ushbu usullarning afzalligi shundaki, ular real tizimlarni yuqori aniqlikda tasvirlashda qo‘llanilishi mumkin.

Shu bilan birga, ba’zi holatlarda, masalan, noaniqlik va murakkab chegaralar mavjud bo‘lgan tizimlar uchun boshqa metodlar va yaxshilangan algoritmlarni qo‘llash zarurati yuzaga keladi. Bu muammo faqat raqamli yechimlar yordamida emas, balki matematik modellarni yanada mukammallashtirish orqali hal qilinishi mumkin.

Xulosa qilib aytganda, maqolada differensial tenglamalarning tabiatdagi jarayonlarni modellashtirishdagi o‘rni va ahamiyati o‘rganildi. Issiqlik tarqalishi, suyuqlik harakati va populyatsiya dinamikasi kabi jarayonlar differensial tenglamalar yordamida muvaffaqiyatli modellashtirildi. Tadqiqotda sonli usullar, masalan, Eylers va Runge-Kutta algoritmlari yordamida yuqori aniqlikdagi natijalar olindi. Differensial tenglamalarning tabiiy tizimlarni aniq tasvirlashda samarali qo‘llanilishini ko‘rsatdi va kelgusi tadqiqotlar uchun yangi istiqbollarni ochdi.

Umuman olganda, bu metodlar tabiiy va ijtimoiy jarayonlarni modellashtirishda keng qo‘llanilishi mumkin.

## FOYDALANILGAN ADABIYOTLAR

1. Fourier, J. (1822). Théorie analytique de la chaleur. Paris: Firmin Didot.
2. Navier, C. L. M. (1827). Mémoire sur les lois du mouvement des fluides. Mémoires de l’Académie des Sciences de l’Institut de France, 6, 389-440.
3. Stokes, G. G. (1845). On the motion of incompressible fluids. Transactions of the Cambridge Philosophical Society, 8, 129-147.
4. Lotka, A. J. (1910). Contribution to the theory of recurrent reactions. Journal of Physical Chemistry, 14(4), 271-274.
5. Volterra, V. (1926). Fluctuations in the abundance of species and the structure of ecological communities. Journal of the Royal Society, 112(2), 353-376.

# O‘ZBEKISTONDA TRANSFERT NARXLARNI BELGILASHDA SOLIQ NAZORATIDAN FOYDALANISH YO‘NALISHLARI VA USULLAR TAHLILI

*Toshkent davlat iqtisodiyot universiteti*

*Mustaqil izlanuvchi*

***Abdiev Jaxongir Ibragimovich***

***Annotatsiya.*** *Ushbu maqolada transfert baholardan foydalanish, operatsion segmentlar bo‘yicha moliyaviy va boshqaruv hisobotlarini taqdim etish» lozimligi belgilab qo‘yilgan. Tadqiqotlarning ko‘rsatishicha, «Buyuk Britaniya va AQSh kompaniyalari o‘rtasida AQSh Federal soliq xizmati (IRS) tomonidan savdo bitimlari jarayonida transfert bahoni shakllantirishda royalti va boshqa xarajatlarni noqonuniy taqsimlash natijasida olingan 3,4 mlrd. dollarlik daromadni Angliyada joylashgan Bosh korxonaga qaytarilganligi» masalaning jiddiy va muhimligidan dalolat beradi.*

***Kalit so‘zlar:*** *soliq, fiskal siyosat, byudjet, soliq ma’muriyati, soliq salohiyati, normativ tahlil, ijobiy tahlil, soliq yuki, vakillik soliq stavkasi, o‘rtacha stavka, soliq hisoboti, soliq tushumlari, tahlil, pozitiv tahlil, soliq yuki, bozor narxi, boshqaruv hisobi, transfert baho.*

**Kirish:** O‘zbekiston Respublikasida transfert narxlar shakllanishini nazorat qilish yo‘nalishi yangiligi, nazorat jarayoni endi boshlanayotgani tufayli transfert narxlari shakllanishi hisobiga byudjetga soliq tushumlarining to‘liq tushmasligini aniqlash muhim hisoblanadi.

Transfert narxni tartibga solishning bir qismi sifatida O‘zbekistonda transfert narx shakllanishi nazoratini amalda qo‘llash hamda yangi qoidalarni o‘rganib borish va qo‘llash, O‘zbekiston qonunchiligidagi bo‘shliqlarni to‘ldirish muhim hisoblanb, tadqiqot ishining dolzarbligini va tanlangan mavzuning hozirgi davrda yechimini kutayotgan muhim mavzuga bag‘ishlanganligini ko‘rsatadi.

Soliq kodeksining 37-moddasida o‘zaro bog‘liq bo‘lgan shaxslarga tarif berilgan. Soliq kodeksining 180-moddasida o‘zaro aloqador shaxslar o‘rtasidagi nazorat qilinadigan bitimlarga tarif berilgan. Bunda yuqoridagi 2 ta moddaning birida o‘zaro bog‘liq bo‘lgan shaxs bilan o‘zaro aloqador bo‘lgan shaxslar bir xil manoni anglatadi *(Kodeksning rus tilidagi matnida 2 ta moddada ham “Vzaimosvyazannыe litsa” deyilgan. Tarjimada 2 xil tarjima qilingan).*

Soliq kodeksining 37-moddasiga muvofiq o‘zaro bog‘liq bo‘lgan shaxslar quyidagicha bayon etilgan. Agar shaxslar o‘rtasidagi munosabatlarning o‘ziga xos xususiyatlari ushbu shaxslar tuzadigan bitimlarning shartlariga va (yoki) natijalariga va (yoki) ushbu shaxslar faoliyatining iqtisodiy natijalariga yoki o‘zlarini vakil qilgan shaxslarning faoliyatiga ta’sir ko‘rsatsa, ushbu qismda ko‘rsatilgan shaxslar soliq solish maqsadlarida o‘zaro bog‘liq bo‘lgan shaxslar deb

**Nazorat qilinadigan tashqi savdo bitimlari tarkibiga kiruvchi tovarlar tahlilida quydagilarni ko‘rishimiz mumkin.**

Soliq kodeksining 181-moddasiga muvofiq, nazorat qilinadigan bitimlar deb quyidagilar e’tirof etiladi:

1) jahon birja savdosi tovarlarining tashqi savdosi sohasidagi bitimlar;

2) taraflaridan birining ro‘yxatdan o‘tkazilish joyi, yashash joyi yoki soliq rezidentligi joyi offshor yurisdiksiya bo‘lgan shaxs hisoblanadigan bitimlar.

Agar bunda O‘zbekiston Respublikasi yuridik shaxsining faoliyati offshor yurisdiksiyada doimiy muassasani tashkil etsa va nazorat qilinadigan bitim ushbu faoliyat bilan bog‘liq bo‘lsa, ushbu bitim qismida mazkur yuridik shaxsga ro‘yxatdan o‘tkazilish joyi ushbu offshor yurisdiksiya bo‘lgan shaxs sifatida qaraladi.

Ushbu moddaning birinchi qismi 1-bandida nazarda tutilgan bitimlar, agar bunday bitimlarning predmeti quyidagi tovar guruhlaridan birining yoki bir nechtasining tarkibiga kiruvchi tovarlar bo‘lsa, nazorat qilinadigan bitimlar deb e’tirof etiladi:

1) rangli metallar;

2) qimmatbaho metallar;

3) mineral o‘g‘itlar;

4) uglevodorod xom ashyosi va neft mahsulotlari;

5) paxta tolasi va kalava ip.

Coliq qo‘mitasining arizasiga ko‘ra sud bitimni ushbu moddada belgilangan nazorat qilinadigan bitim belgilariga javob bermasligiga sabab bo‘ladigan sharoitlar yaratish maqsadida tuzilgan bir turdagi bitimlar guruhining qismi deb taxmin qilinishi uchun yetarli asoslar mavjud bo‘lgan taqdirda ham nazorat qilinadigan bitim deb e’tirof etishi mumkin. O‘zbekiston Respublikasida yuqorida sanab o‘tilgan 5 xil turdagi tovarlarning tashqi savdosi sohasidagi bitimlarni nazorat qilinadigan bitim deb e’tirof etilishining sabablari deb shuni e’tirof etishimiz mumkinki, mazkur tovarlar

O‘zbekiston Respublikasi Prezidentining 2018-yil 29-noyabrdagi “Mahalliy ishlab chiqaruvchilarning eksport salohiyatini yanada rag‘batlantirish chora-tadbirlari to‘g‘risida”gi 5587-sonli Farmoni bilan 2019-yil 1-yanvardan qo‘llaniladigan soliq imtiyozlari tatbiq etilmaydigan eksport qilinadigan xom ashyo tovarlari ro‘yxati tasdiqlangan. Shu bilan birga shuni qayd etishimiz kerakki, Farmonda mavjud bo‘lmagan tovar va xizmatlar eksportidan olingan foydaga foyda solig‘ining 0 stavkasi qo‘llanishi hisobiga transfert narx mavjudligini tekshirish faqatgina vaqt sarflanishiga sabab bo‘ladi.

Soliq kodeksining 186-moddasida transfert narxni belgilashda soliq nazoratida foydalaniladigan usullar to‘g‘risidagi umumiy qoidalar yoritilgan.

Unga muvofiq, transfert narxni belgilash chog‘ida soliq nazorati o‘tkazilganida (shu jumladan nazorat qilinadigan bitimning tijorat va (yoki) moliyaviy shartlari hamda uning natijalari taqqoslanadigan bitimlarning tijorat va (yoki) moliyaviy shartlari hamda ularning natijalari bilan taqqoslanganda) Soliq qo‘mitasi quyidagi usullardan foydalanadi:

1) taqqoslanadigan bozor narxlarining usulidan;

2) keyingi realizatsiya qilish narxi usulidan;

3) xarajat usulidan;

4) taqqoslanadigan rentabellik usulidan;

5) foydani taqsimlash usulidan.

Zarur bo‘lgan hollarda ushbu moddaning birinchi qismida nazarda tutilgan ikki va undan ortiq usullar kombinatsiyasidan foydalanishga yo‘l qo‘yiladi. Endi mazkur usullarni qo‘llashning bir biridan farqini yoritib bersak. Bunda GSL Law & Consulting kompaniyasining rezidentlar uchun audit va konsalting bo‘limi boshlig‘i Yekaterina Davыdovaning ma’lumotlaridan foydalanib, uni Soliq kodeksi talablarini inobatga olgan holda quyidagicha yoritib beramiz[1].

Taqqoslanadigan bozor narxlari usuli, agar Soliq kodeksining 189-moddasining ikkinchi qismida boshqacha qoida nazarda tutilmagan bo‘lsa, nazorat qilinadigan bitimlar narxlarining bozor narxlariga muvofiqligini soliq solish maqsadida aniqlash uchun ustuvor hisoblanadi. Ya’ni tovar nazorat qilinadigan bitim doirasida olinganda va taraflari mustaqil shaxslar bo‘lgan bitim doirasida qayta ishlanmagan holda qayta sotilgan holatdan tashqari bo‘lgan hollarda taqqoslanadigan bozor narxlari usuli ustuvor hisoblanadi. Misol uchun kompaniya o‘zaro bog‘liq yuridik shaxsdan tovar sotib oldi, bitim nazorat qilinadigan bitimlar toifasiga kiradi. Bunday bitimlarda soliqqa tortish uchun daromadni qanday usul bo‘yicha hisoblashni aniqlaymiz.

Yuqoridagi usullardan foydalangan holda hisoblangan bozor narxlari, foyda va zararlar, agar bu tekshiruv o‘tkazilayotgan bitim ishtirokchisi tomonidan byudjetga to‘lanishi lozim bo‘lgan soliq summasining kamayishiga olib kelmasa, soliq organlari tomonidan qo‘llaniladi.

**Taqqoslanadigan bozor narxlari usuli**

Bozor narxini aniqlashning bu usuli, eng aniq hisoblanadi. Agar bozorda o‘zaro bog‘liq bo‘lmagan shaxslar o‘rtasida bir xil (agar mavjud bo‘lmasa, bir xil) tovarlar bo‘yicha kamida bitta taqqoslanadigan bitim va u haqida yetarli ma’lumot mavjud bo‘lsa, bu nazorat qilinadigan bitimda qo‘llaniladigan narxning bozor narxiga muvofiqligini aniqlash imkonini beradi. Soliq to‘lovchining o‘zaro bog‘liq bo‘lmagan shaxslar bilan tuzilgan bitimlari ham taqqoslanadigan bitimlar sifatida ishlatilishi mumkin. Bundan tashqari, “bozor narxlari to‘g‘risida ommaga ochiq

[1] https://gsl-news.org/369663-rasschityvaem-rynochnuyu-czenu-po-vzaimo-2/

ma’lumotlar” ham inobatga olinadi.

Boshqacha qilib aytganda, tahlil qilinadigan bitimlarning narxini quyidagilar bilan taqqoslash mumkin:

bozordagi har qanday mustaqil ishtirokchilar o‘rtasida tuzilgan bitimlarning narxi (ular tahlil qilinayotgan bilan taqqoslanadigan bitimlar tuzganda);

soliq to‘lovchining o‘zaro bog‘liq bo‘lmagan shaxslar bilan tuzilgan bitimlar narxi (bitimlar ham tahlil qilinayotgan bilan solishtirilishi kerak);

bir xil tovarlarning hamma foydalanishi mumkin bo‘lgan manbalardagi narxlari — reklama, narx-navolar, kataloglar va boshqalar.

Usulning mohiyati. Jamiyat tomonidan o‘zaro bog‘liq bo‘lgan shaxs bilan tuzilgan bitimning narxi bozorning mustaqil ishtirokchilari bilan tuzilgan bitimlar narxlari bilan taqqoslanadi. Bunda bitimlar predmeti bir xil (o‘xshash) tovarlar hisoblanadi. Yoki bitim narxi bir xil tovarlar bilan tashqi, o‘zaro bog‘liq bo‘lmagan ishtirokchilar tomonidan tuzilgan bitimlar narxlari bilan taqqoslanadi. Agar faqat bitta taqqoslanadigan bitim to‘g‘risida ma’lumot mavjud bo‘lsa, tahlil qilinayotgan bitim quyidagi ikkita talab bajarilgan taqdirda bunday bitim bilan taqqoslanishi mumkin:

bitimlarning tijorat va (yoki) moliyaviy shartlari bir-biri bilan to‘liq taqqoslansa;

taqqoslanadigan bitim bo‘yicha tovarlar (ishlar, xizmatlar) sotuvchisi bir xil tovarlar (ishlar, xizmatlar) bozorida ustun mavqega ega bo‘lmasa.

Amalda qo‘llanilishi. Bir nechta taqqoslanadigan bitimlar to‘g‘risida ma’lumot mavjud bo‘lgan taqdirda taqqoslanadigan bozor narxlari usulini qo‘llashning bosqichma-bosqich algoritmini ko‘rib chiqamiz.

1-qadam. Taqqoslanishda qo‘llanadigan narxlar to‘g‘risidagi ma’lumotlar o‘sib borish tarzida tartibga keltiriladi. Bunda rentabellikning har bir ko‘rsatkichiga, eng kamidan boshlab o‘z tartib raqami beriladi. Agar tanlanma rentabellikning ikki va undan ortiq bir xil ko‘rsatkichini o‘z ichiga olsa, unga barcha shunday ko‘rsatkichlar kiritiladi.

2-qadam. Bozor narxlari oralig‘ining minimal qiymatini aniqlaymiz. Buning

uchun taqqoslanadigan ko‘rsatkichlar soni 4 ga bo‘linadi. Masalan, namunada 12 ta ko‘rsatkich mavjud, 12/4 = 3. Biz 3-raqamli narx qiymatini va keyingisini olamiz. Ushbu qiymatlarning o‘rtacha arifmetik qiymatini topamiz. Bu intervalning minimal qiymati bo‘ladi.

Bo‘linmada qoldiqli son bo‘lishi mumkin. Masalan, intervalda 13 ta qiymat bor edi, 13/4 = 3,25. Bunday holda, 4-ko‘rsatkichni olishimiz kerak (butun bo‘lmagan sonni yuqoriga yaxlitlash).

3-qadam. Bozor narxlari oralig‘ining maksimal qiymatini aniqlaymiz. Buning uchun namunadagi qiymatlar soni 0,75 ga ko‘paytiriladi va o‘rtacha arifmetik qiymat keyingi o‘sib boruvchi qiymat bilan aniqlanadi. Misol uchun, namunada 12 ta narx qiymati mavjud, 12 X 0,75 = 9. Biz 9 va 10 raqamli qiymatlarni olamiz va o‘rtacha arifmetikni topamiz. Agar 0,75 ga ko‘paytirilganda, qoldiqli son bo‘lsa, uni yaxlitlaymiz. Masalan, 13 ta qiymat oralig‘ida 13 X 0,75 = 9,75. Bunday holda biz 10 raqamini olamiz.

4-qadam. Tahlil qilinayotgan bitim narxi intervalga mos kelishini tekshiramiz. Agar u oraliq “ichida” bo‘lsa, u bozor narxlariga muvofiq bo‘lgan narx deb hisoblanadi. Agar narx bozor narxlari oralig‘ining eng kam miqdoridan kam bo‘lsa yoki uning eng ko‘p miqdoridan ko‘p bo‘lsa, ushbu narx bozor narxlariga muvofiq bo‘lmagan narx deb e’tirof etiladi. Mazkur nomuvofiqlik mavjud bo‘lgan taqdirda, soliq solish maqsadida bozor narxlari oralig‘ining o‘rtacha qiymatiga teng bo‘lgan narx qabul qilinadi. Soliq solish maqsadida ushbu aniqlangan narx, byudjet tizimiga to‘lanishi lozim bo‘lgan soliq summasini kamaytirmasa yoki soliq to‘lovchi zararining summasi oshishiga olib kelmasa qo‘llaniladi.

## Xulosa va takliflar.

1. Nazorat qilinadigan bitimi mavjud bo‘lgan holda bu haqidagi xabarnomani taqdim etmaganlik uchun javobgarlikni belgilanishi va nazorat qilinadigan bitim to‘g‘risidagi xabarnomani taqdim etish uchun yagona muddatning o‘rnatilishi soliq nazoratini amalga oshirish jarayonini takomillashtirishga xizmat qiladi.

2. Soliq kodeksiga taraflaridan biri O‘zbekiston Respublikasining soliq

rezidenti bo‘lgan o‘zaro bog‘liq shaxslar o‘rtasidagi bitimlarni nazorat qilinadigan tashqi savdo bitimlari deb e’tirof etilishi to‘g‘risida o‘zgartirish kiritish va bunda bitimlar bo‘yicha daromadlarning tegishli kalendar yildagi summasi bir milliard so‘mdan ortiq bo‘lishini inobatga olinishi maqsadga muvofiq.

***Adabiyotlar/Literatura/Reference:***

Davlat soliq qo’mitasi ma’lumotlari. www.soliq.uz.

O‘zbekiston Respublikasining Soliq kodeksi (yangi tahriri). 176-178 moddalar. www.lex.uz/docs/4674902.

# O‘ZBEKISTON RESPUBLIKASI ADLIYA VAZIRLIGI VA NOTARIAL PALATASI HAMKORLIGI SHAFFOFLIGINI TA’MINLASHNING HUQUQIY MASALALARI

***Munavvarova Naimaxon Zoxidulaevna,***
*xususiy amaliyot bilan shug‘ullanuvchi*
*notarius, magistr*
*e-mail: naima.uz@mail.ru*
*telefon: 90-994-55-35*

***Annotatsiya.*** *Maqolada O‘zbekiston Respublikasi Adliya vazirligi va Notarial palataning notariat sohasidagi hamkorligi shaffofligini ta’minlash masalalari o‘rganilgan. Natijada bunday hamkorlikka oid axborot jamiyat manfaatlariga taalluqli ekanligi va uni Notarial palatasi barcha axborotdan foydalanuvchilarga taqdim qilishi asoslab berilgan va buning uchun axborot ochiqligini ta’minlash barcha usullaridan unumli foydalanish taklifi berilgan.*

***Kalit so‘zlar:*** *adliya, notariat, hamkorlik, sheriklik, shaffoflik, axborot, manfaat.*

O‘zbekiston Respublikasi Adliya vazirligi va Notarial palatasi notariat sohasida mavjud muammolarni aniqlash va ularni hal qilishda hamkorlik qiladi. Bunday hamkorlikda fuqarolar, jumladan notariuslar manfaatlarni ta’minlash dolzarb masalalardan biridir. Ushbu maqsadga erishish uchun, avvalo, hamkorlik shaffofligini ta’minlash talab qilinadi.

O‘zbek tilida hamokorlik (hamkor) [1, 499-500] va sheriklik (sherik) [2, 564] siononim so‘zlarlar hisoblanadi. O‘zbekiston qonunchiligida ijtimoiy sheriklik, ya’ni davlat organlarining nodavlat notijorat tashkilotlari (NNTlar) va fuqarolik jamiyatining boshqa institutlari (FJIlari) bilan ijtimoiy sohadagi hamkorligi huquqiy tartibga solingan. Ushbu qonunchilikning tahlili uni barcha sohalarga qo‘llash mumkinligini ko‘rsatadi.

“Ijtimoiy sheriklik to‘g‘risida”gi qonunning 3-moddasiga ko‘ra bunday sheriklik davlat organlarining NNTlari va boshqa FJIlari bilan mamlakatni ijtimoiy-iqtisodiy rivojlantirish dasturlarini, shu jumladan tarmoq, hududiy dasturlarni, shuningdek normativ-huquqiy hujjatlarni hamda fuqarolarning huquqlari va qonuniy manfaatlariga daxldor bo‘lgan boshqa qarorlarni ishlab chiqish hamda amalga oshirish borasidagi hamkorligidir. Demak, ushbu qonun me’yorlari boshqa sohalarda ham qo‘llanilishi mumkin.

Ochiqlik va shaffoflik “Ijtimoiy sheriklik to‘g‘rsida”gi Qonunning 2-moddasiga ko‘ra ijtimoiy sheriklik asosiy tamoyillaridan biridir. Shaffoflik, axborot ochiqligi va transparentlik so‘zlari sinonim va ochiqlikning bir unsuri degan fikrga [3, 15] qo‘shilish mumkin. Davlat organlari faoliyatining ochiqligi, shuningdek, ularning hisobdorligi va fuqarolar ishtiroki unsurlaridan iboratdir [4, 27].

Shaffoflik ma’nosidan kelib chiqqan holda, uni ta’minlash masalalari O‘zbekistonda bir necha qonunlar bilan tartibga solinishini ko‘rish mumkin. Bular “Axborot olish kafolatlari va erkinligi to‘g‘risida” [5], «Axborot erkinligi printsiplari va kafolatlari to‘g‘risida»gi [6] va “Davlat hokimiyati va boshqaruvi organlari faoliyatining ochiqiligi to‘g‘risida”gi va boshqa qonunlardir.

“Davlat hokimiyati va boshqaruvi organlari faoliyatining ochiqiligi to‘g‘risida”gi Qonunda Adliya vazirligining faoliyati, jumladan Notarial palata bilan hamkorligi shaffofligini ta’minlash tartibi va usullari batafsilroq belgilangan. “Ma’muriy tartib-taomillar to‘g‘risida”gi Qonunning 10-moddasida ushbu usullarni qo‘llash majburiyati davlat organi bo‘lmagan ma’muriy organlar zimmasiga yuklanishi e’tiborga loyiq [7]. Mazkur amaliyot ijobiy bo‘lib, uni boshqa sohalarga ham tarqatish maqsadga muvofiq bo‘ladi.

Notarial palata va boshqa NNTlar faoliyatining, jumladan davlat organlari bilan hamkorligining tahlili bu haqdagi axborot ochiqligini [8] ta’minlash shartligini ko‘rsatadi. Shu jihatdan “Nodavlat notijorat tashkilotlari to‘g‘risida”gi Qonunda o‘z faoliyati to‘g‘risida axborot tarqatish NNTlarning huquqi, ya’ni ixtiyoriy ekanligining belgilanishi e’tirozlidir [9, 75]. Ular zimmasiga faqat o‘z mol-mulki va pul mablag‘laridan foydalanishi, shu jumladan moliyalashtirish manbalari

to‘g‘risidagi axborot bilan tanishish erkinligini ta’minlash majburiyati yuklangan.

Adliya vazirligi Notarial palata bilan notariat sohasidagi o‘z vakolatlari doirasidagi masalalar bo‘yicha hamkorlik qiladi. “Notariat to‘g‘risida”gi Qonunning $22^{9}$-moddasida ushbu sohada Adliya vazirligi: davlat siyosatini amalga oshiradi, yagona notarial amaliyotni ta’minlash choralarini ko‘radi; notariat to‘g‘risidagi qonunchilikka notariuslar tomonidan rioya etilishi ustidan nazoratni amalga oshiradi, ularning ishlarini tahlil qiladi va umumlashtiradi, notarial faoliyatni tartibga soluvchi normativ-huquqiy hujjatlarni ishlab chiqadi va boshqa vakolatlarni amalga oshiradi.

Adliya vazirligining notariat sohasidagi vakolatlari inson huquqlarini ta’minlash bilan bog‘liqdir. «Axborot erkinligi printsiplari va kafolatlari to‘g‘risida»gi Qonunning 8-moddasi ikkinchi qismiga ko‘ra ushbu jarayon bilan bog‘liq axborot jamiyat manfaatlariga taalluqili bo‘ladi va bunday axborot bilan fuqarolarni ommaviy ta’minlashga nafaqat davlat organlari, balki nodavlat tashkilotlar ham majburdir.

To‘g‘ri, Adliya vazirligi Notarial palata bilan hamkorligi to‘g‘risidagi axborotni e’lon qiladi, o‘z rasmiy veb-saytlarida, hamma kirishi mumkin bo‘lgan xonalarga va joylarga joylashtiradi, axborot-kutubxona va arxiv fondlari orqali va boshqa usullarda axborotdan foydalanuvchilarga taqdim etadi [10]. Biroq, Adliya vazirligi veb saytida (https://adliya.uz) “Notarial palata” so‘zlari izlanganda 2025 yil 9 yanvar holatiga birorta ma’lumot chiqmadi.

O‘zbekiston qonunchiligida belgilanmagan bo‘lsa ham Adliya vazirligi va uning hududiy boshqarmalari, Notarial palata va uning hududiy filiallari, “Notarius” axborot tizimi telegramm guruhlari mavjud. Ushbu telegramm guruhlariga tegishli hududdagi barcha notariuslar kirgan bo‘lib, ularda notarial sohada qabul qilingan qarorlar va boshqa yangiliklar yuzasidan fikr almashiladi. Hamkorlikda bajarilayotgan ishlarni nafaqat notariuslar, balki boshqa axborotdan foydalanuvchilarga taqdim qilish qonunchilikka muvofiq bo‘ladi.

Adliya vazirligi o‘z vakolatlarini amalga oshirishda Notarial palata bilan turli shakllarda hamkorlik qilishi mumkin. “Ijtimoiy sheriklik to‘g‘risida”gi Qonunning

6-moddasiga ko‘ra ular quyidagilardan iborat:

ijtimoiy-iqtisodiy rivojlantirish dasturlarini ishlab chiqish hamda amalga oshirishda Notarial palataning ishtirok etishi;

normativ-huquqiy hujjatlarni ishlab chiqish hamda amalga oshirishda Notarial palataning ishtirok etishi;

davlat organlari huzuridagi ishchi guruhlar, komissiyalar va jamoatchilik-maslahat organlari faoliyatida Notarial palata vakillarining ishtirok etishi;

birgalikda tadbirlar, maslahatlashuvlar va muzokaralar o‘tkazish;

ijtimoiy sheriklik to‘g‘risida bitimlar va shartnomalar tuzish, birgalikdagi loyihalar va rejalarni ishlab chiqish hamda amalga oshirish;

o‘zaro qo‘llab-quvvatlash, axborot almashish.

Xulosa qilib aytganda, notariat sohasida Adliya vazirligi va Notarial palata hamkorligining shaffofligini ta’minlash qator ishlarni amalga oshirishni talab qiladi. Jumladan, hamkorlikka oid axborotni:

nafaqat notariuslar, balki boshqa axborotdan foydalanuvchilarga ham taqdim etish, bunda axborot ochiqligini ta’minlash barcha usullaridan unumli foydalanish;

jamiyat manfaatlariga taalluqili ekanligini inobatga olish va Notarial palata tomonidan uni axborotdan foydalanuvchilarga taqdim etish majburiyligini belgilash maqsadga muvofiq bo‘ladi.

**Foydalanilgan adabiyotlar:**

1. Ўзбек тилининг изоҳли луғати: 80 000 дан ортиқ сўз ва сўз бирикмаси / ЎзР ФА А. Навоий номидаги Тил ва адабиёти ин-ти; А. Мадвалиев таҳрири остида. – Тошкент: Ўзбекистон миллий энциклопедияси. Ҳ. // https://n.ziyouz.com/books/uzbek_tilining_izohli_lugati/O'zbek%20tilining%20izohli%20lug'ati%20-%20H.pdf.
2. Ўзбек тилининг изоҳли луғати: 80 000 дан ортиқ сўз ва сўз бирикмаси / ЎзР ФА А. Навоий номидаги Тил ва адабиёти ин-ти; А. Мадвалиев таҳрири остида. – Тошкент: Ўзбекистон миллий энциклопедияси. Ш. //

https://n.ziyouz.com/books/uzbek_tilining_izohli_lugati/O'zbek%20tilining%20izohli%20lug'ati%20-%20Sh.pdf.

3. Куатбек Г.К. Вопросы правового определения открытости деятельности представительных органов местной власти в Узбекистане и Казахстане // “Бюллетень парламентских исследований” правовой и политический научно-практический журнал, 2/2024. – С. 17. 14-22.
4. Йўлдошев А.Э. Фуқароларни жамият ва давлат ишларини бошқаришда иштирок этиш ҳуқуқини таъминлашнинг долзарб масалалари // “Ҳуқуқий тадқиқотлар” электрон журнали (www.tadqiqot.uz). – Т., 2020. – №11. – Б. 22-32.
5. Ўзбекистон Республикасининг 1997 йил 24 апрелдаги «Ахборот олиш кафолатлари ва эркинлиги тўғрисида»ги 400-I-сонли Қонуни // https://lex.uz/docs/1319
6. Ўзбекистон Республикасининг 2002 йил 12 декабрдаги «Ахборот эркинлиги принциплари ва кафолатлари тўғрисида»ги 439-II-сон Қонуни // https://lex.uz/docs/52268.
7. Ўзбекистон Республикасининг 2018 йил 8 январда қабул қилинган «Маъмурий тартиб-таомиллар тўғрисида»ги ЎРҚ-457-сонли Қонуни // https://lex.uz/uz/docs/-3492199.
8. Йўлдошев А.Э. Ўзбекистонда фуқароларни жамият манфаатларига тааллуқли ахборот билан таъминлашнинг долзарб масалалари // Жамият ва инновациялар–Общество и инновации–Society and innovations, Issue –2, №3, 2021. – Б. 56-67.
9. Йўлдошев А.Э. Ўзбекистон Республикаси фуқароларининг жамият ва давлат ишларини бошқаришда иштирок этиш истиқболлари: монография. – Тошкент: ТДЮУ нашриёти, 2022. – 161 бет.
10. Йўлдошев А.Э. Давлат органлари очиқ ҳайъат мажлисларини ҳуқуқий тартибга солишнинг долзарб масалалари // Юрист ахборотномаси, 2022/5. – Б. 17-24.

# QOLDIQ TUKDORLI CHIGITNI SAMARALI REGENERATSIYA QILISH MASHINASI

***Yormatov Abbos Ismatullo o'g'li*[1],**

***Ismoyilov Furqat Barotovich*[2]**

*Buxoro muhandislik-texnologiya instituti, magistr*[1]

*Buxoro muhandislik-texnologiya instituti, dotsent*[2]

"O'zbekiston Respublikasi Prezidentining, 10.01.2023 yildagi PF-2-sonli farmonida Paxta-to'qimachilik klasterlari faoliyatini qo'llab-quvvatlash, to'qimachilik va tikuv-trikotaj sanoatini tubdan isloh qilish hamda sohaning eksport salohiyatini yanada oshirish chora-tadbirlari to'g'risida ushbu sohani rivojlantirishga qaratilgan qator masalalar ko'zda tutilgan. Shu bois paxtani dastlabki ishlash texnologiyasini takomillashtirish lozim. Hozirda paxtani dastlabki ishlash korxonalaridagi mashinalarni takomillashtirish lozim. Sababi ushbu mashinalar ma'nan eskirganligi bois chiqarilayotgan tola xomashyosi sifati va korxonalarning unumdorligi xorij texnologiyalariga nisbatan past. Paxtani dastlabki ishlash texnologiyasidagi asosiy xomashyo hisoblangan tolaning tabiiy xususiyatlarini inobatga olgan holda mashinalarni qayta loyihalash dolzarb vazifa hisoblanadi.

Dastlabki ishlashga tayyorlangan paxta xom ashyosini qayta ishlash jarayonida undan olinadigan mahsulot turlarining tabiiy sifat ko'rsatkichlarini yaxshilanishi va ular miqdorini oshishi korxona rentabelligini yuqorilashishiga imkon beradi. Hozirgi vaqtda paxta tozalash korxonalarida arrali jinlardan (4DP-130 yoki 5DP-130) keyin tolasi ajralgan chigitlarda qoldiq tukdorlik 10-14% ni tashkil qiladi. Izlanishlardan ma'lumki jinlash jarayonidan keyingi chigitdan yigirishga yaroqli tolalarni ajratish texnologiyasi taklif etilgan.

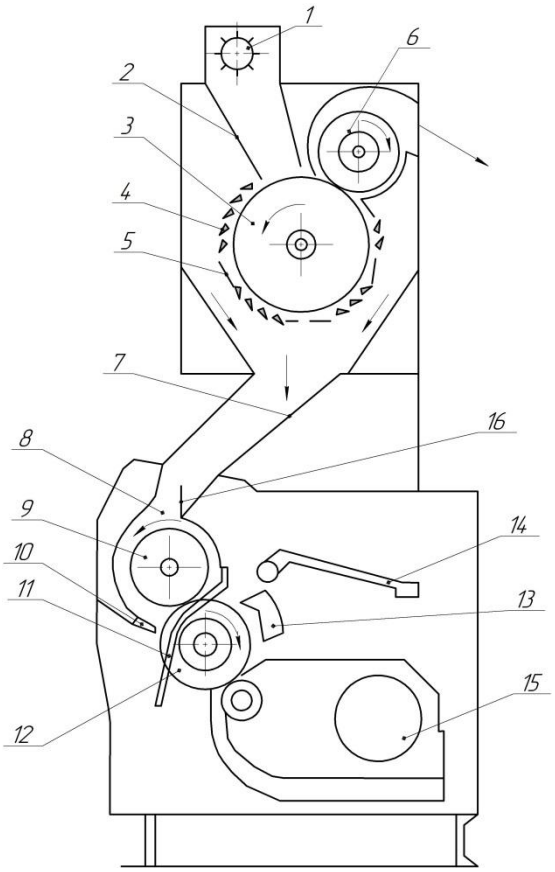


1- ta’minlagich; 2- yo’naltirgich; 3- arrali baraban; 4- kolosnikli panjara; 5- yo’naltirgich;

6- cho’tkali baraban; 7- yo’naltirgich; 8- ishchi kamera; 9- tezlatgich valigi; 10- chigit tarog’i; 11- kolosnik; 12- arrali silindr; 13- yo’naltirgich; 14- kamerani ko’tarish richagi;15- havo kamerasi; 16- zichlik klapani.

**1-rasm. DR-119 kalta shtapelli tola ajratuvchi jin-regeneratori.**

DR-119 jin-regeneratori (1-rasm) qurilmasi quyidagi tartibda ishlaydi. Qoldiq tolali chigitdan yigirishga yaroqli tolani ajratish qurilmasi jin-regenrator linter uskunasi yuqori qismiga o’rnatilgan konstruksiyasiga asoslangan. Mazkur mashinaning arra geometrik o’lchamlari linter uskunasidagi kabi bo’lib qurilma 4DP-130 jinining uzunasiga kichraytirilgan, ishchi kamerasi 5LP linterining kattalashtirilgan diametrdagi to’zitqichi va 119 ta linter arrasidan iborat. Arrali silindrdagi arralar oraliq qadami 13 mm qilib o’rnatilgan. Mashinaning yuqori qismida ta’minlovchi-ajratuvchi vazifasini bajaruvchi RNS regeneratori joylashtirilgan.

Jin qurilmasining ish unumdorligini ko’p yoki oz bo’lishi chigit tarog’i yordamida sozlanadi. Bunda uning ochiq, yopiq yoki o’rta holatda turishini amalga oshirish mumkin. Birinchi bosqichda jindan chiqgan tukdorligi ko’p chigitlar yoki paxta bo’laklari yig’uvchi shnek orqali elevatorda ko’tariladi va taqsimlovchi shnek 1 yordamida jinlangan chigit o’tuvchi ta’minlash quvuri 2 orqali arrali baraban 3 ga yuboriladi. Arrali barabandan me’yorida jinlangan chigitlar kolosnikli panjara 5 ning kolosniklari 4 oralaridan o’tib, qiya yo’naltirgich 7 orqali ishchi kamera 8 ga tushadi.

To’liq jinlanmagan tukdorligi yuqori chigitlar arrali baraban tishlari yordamida

ushlab qolinadi va cho'tkali baraban 6 yordamida arra tishlaridan ajratib olinib, birinchi bosqich (asosiy) jinga qaytib uzatiladi.

Ishchi kameraga uzatilgan chigitlar va arrali baraban 3 ushlab qololmagan to'liq jinlanmagan chigitlar to'zitg'ich valigi 9 yordamida arrali silindr 12 ga ta'sirida uzatiladi. Chigitlardan to'quvga yaroqli tolalarni arra tishlari qirib oladi va havo kamerasi 15 yordamida arra tishidagi tolalar ajratilib, kondensorga yuboriladi. Jin qurilmasining ish unumdorligini ko'p yoki oz bo'lishi chigit tarog'i 10 ning ochiq, yopiq yoki o'rta holatida amalga oshiriladi.

1-jadval

DR-119 kalta shtapelli tola ajratuvchi jin-regeneratorining texnik tavsifi

| Ko'rsatkich nomi | Ko'rsatkich miqdori |
|---|---|
| Chigit bo'yicha ish unumdorligi, kg/s (kam emas) | 7000 |
| Chigitning shikastlanganligini oshishi, % (ortiq emas) | 1,3 |
| O'rnatilgan quvvat, kW, | 53,1 |
| Texnologik tirqishlar, mm, orasida:<br>ta'minlash yo'naltirgichi bilan arrali baraban (o'zgartiriladi) | 30÷80 |
| kolosnikli panjara bilan arrali baraban tishi | 16÷18 |
| yo'naltirgich bilan arrali baraban tishi | 18÷20 |
| kolosniklar va ishchi zona | 2,4÷3,0 |
| yuqori zonadagi kolosniklar | 3,0÷3,5 |
| pastki zonadagi kolosniklar aylantirgich parraklari bilan arrali silindr | 3,5÷4,7<br>20 |
| chigit tarog'i bilan arrali silindr | 25 |
| havo kamerasining brusi bilan arrali silindr | 1,5 |
| aylantirgich yon tomoni bilan kamera yon devori | 1,5 |
| o'lik koziryog'i va arrali silindr | 15÷60 |
| Kolosnikli panjaradan arraning chiqib turishi, mm | 32÷37 |

| | |
|---|---|
| Arralar soni, dona | 119 |
| Arralarning oralig'i, mm | 13,0 |
| Qisqartmaning kengligi, mm | 12,05 |

Mazkur texnologoyaning kamchiligi shundaki, bir qism tolasi to'liq jinlangan chigitlar tolasi to'iq jinlanmagan chigitlarga ilashib, paxtaning umumiy oqimiga qaytarilganda jinning taminlovchi-tozalovchi qismida qoziqli baraban ostidagi to'rli yuzalar orasidan iflos aralashmalar bilan birga chigitlar tushib chiqindiga qo'shiladi. Shuni takidlash lozimki, bir qism tolasi to'liq jinlanmagan chigitlar tolasi to'liq jinlangan paxta chigitlarining umumiy oqimiga qo'shilib ketishi hisobiga tola nobudgarchiligiga yo'l qo'yiladi.

Shu bois ushbu regeneratorni takomillashtirish orqali tola olish samaradorligini oshirish hozirgi kunda soha olimlari oldida turgan asosiy vazifalardan biri bo'lib qolmoqda.

Mavjud paxtali chigitni qayta ishlash reglamentiga binoan arrali jinlardan keyin qoldiq tolali chigitdagi, qisman o'tib ketayotgan tolali paxta bo'lakri tarkibidagi tolalarni linterlash jarayonida momiqga o'tib ketishi hisobiga yo'qotilishini kamaytirish maqsadida qoldiq tolali chigitlarni ajratish uchun RNS regeneratoridan (2-rasm) foydalanish tavsiya etilgan.

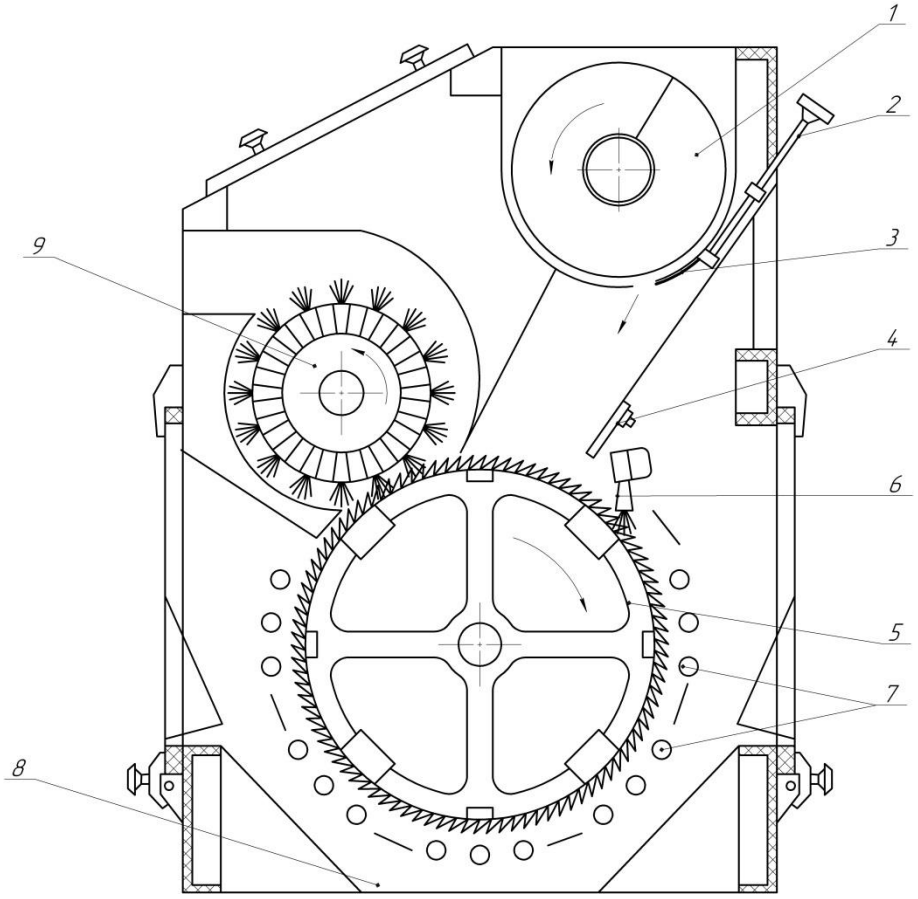


1- ta’minlovchi vint; 2- rostlovchi shtok; 3- chigitni ta’minlovchi jalyuz; 4- yo’naltirgich; 5- arrachali baraban; 6- bosuvchi cho’tka; 7- kolosnikli panjara; 8- chigit tushadigan nov; 9- ajratuvchi cho’tkali baraban.

**2-rasm. RNS regeneratori.**

Regenerator quyidagicha ishlaydi: jinlash jarayonidan chiqgan chigit xomashyosi elevator orqali vint 1ga uzatiladi. Qayta ishlanadigan qoldiq tukdorli chigitlar vint ostida loyihalangan tirqish orqali yo’naltirgich 4ning ustuga tushadi. Xomashyoni bir maromda uzatish uchun tirqish o’lchamini ta’minlovchi jalyuz 3 yordamida rostlovchi shtok 2 orqali o’zgartirib turiladi.

Chigit xomashyosi arrachali baraban 5 ning arra tishlariga bosuvchi cho’tka 6 yordamida yaxshilab ilashtiriladi. Arra tishlariga ilashgan tolali chigitlar kolosnik panjarada joylashtirilgan kolosnik 7 larga urilishi natijasida tukdorligi kam chigitlardan ajratib olinadi. Tukdorligi kam chigitlar esa kolosniklar orasidan o’tib chigit tushadigan nov 8 ga tushib linterlash jarayoniga uzatiladi. Arrachali baraban

arra tishlariga ilashib qolgan tukdorligi yuqori chigitlar hamda paxta bo'laklarini ajratuvchi cho'tkali baraban 9 ning cho'tkasi orqali ajratilib maxsus sig'imga uzatiladi. Ajratib olingan qoldiq tukdorli chigit hamda paxta bo'laklari jinlash jarayonida uzatilib qo'l mehnati yordamida arrali jin xomashyo kamerasiga tashlanadi va qayta jinlanadi [18].

Shuni aytish mumkinki, chet el va Respublikamizda ishlatilayotgan regeneratorlarning tahlili shuni ko'rsatdiki, ularda asosan arra konstruksiyasi, arrachali va ignali baraban ishchi qismlari hamda har xil kolosnikli panjaralardan foydalanilgan.

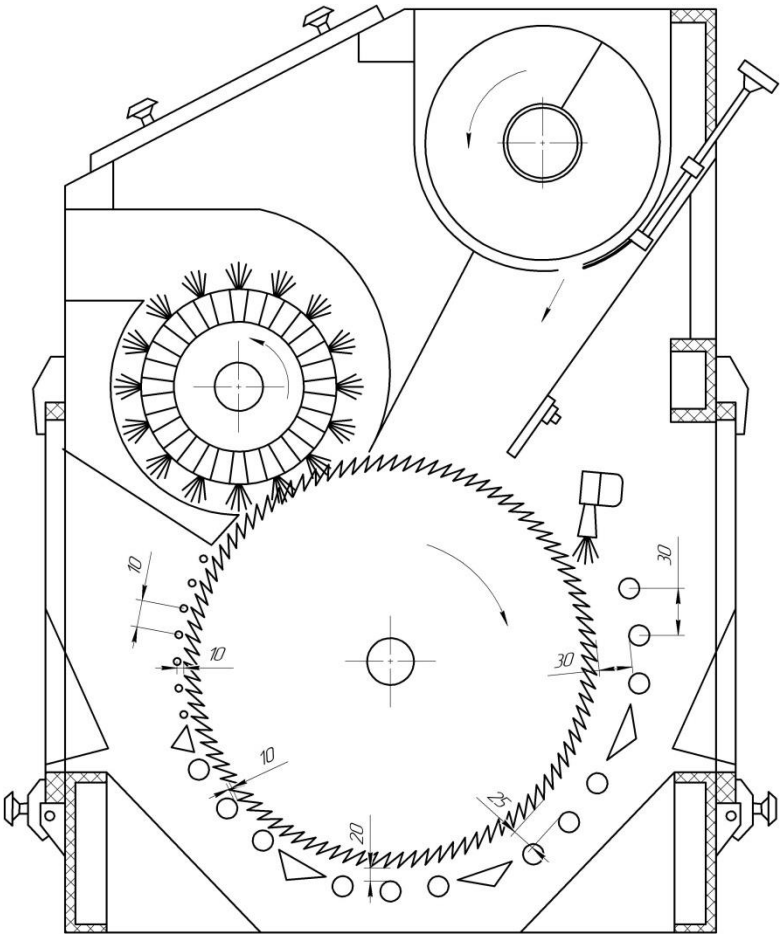


**3-rasm. Takomillashtirilgan RNS regeneratori.**

Amaliy izlanishlardan ma'lum bo'lishicha barcha konstruksiyadagi regeneratorlar bajarilishi kerak bo'lgan vazifasini to'la-to'kis bajarmaydi. Umumiy

chigitli aralashma miqdoridan qisman tolasi to'liq jinlanmagan chigitlarni va kam miqdorda yigiruvga yaroqli tolasi bor chigitlarni ajratishi hisobiga tola nobudgarchiligiga yo'l qo'yilmoqda.

Mazkur RNS regeneratorining kamchiligi shundaki tukdorligi meyorida bo'lgan xomashyolar xam arrali baraban tishlariga yaxshi ilashmaydi shu bois kolosniklar orasidan tushib ketadi. Agar kolosniklar konstruksiyasini 3- rasmda keltirilgan o'lchamlarda loyihalansa xomashyoni kolosniklar arra tishlariga itarishi natijasida qoldiq tukdorli chigitlarni ham ajratish imkoni yaratiladi.

**Foydalanilgan adabiyotlar ro'yxati**.

1. Ismoyilov F, Kuldashev E, Abrorov A, Ismoyilov I, Bozorov R Improvement of the machine for wool scutching for obtaining ecologically clean fiber *E3S Web of Conferences* **390**, 01010 (2023)

2. Abrorov A, Kuvoncheva M, Ismoyilov F, Fayziev S, Mukhammadov M Computational analysis of multivariant physical and mechanical experiments on laser hardening of gin disc saws Journal of Physics: *Conference Series* **2573** (2023) 012038

3. F. B. Ismoyilov, E. I. Kuldashev, N. N. Sattarova and R. R. Bozorov Significance of using a screw cleaner at pretreatment of wool AIP *Conf. Proc*.**2969**, 060029 (2024)

# O'ZBEKISTON RESPUBLIKASIDA STANDARTLASHTIRISH SOHASIDAGI ISLOHOTLAR.

*Farg'ona Politexnika instituti. MS va MSM kafedrasi assistenti*

***Isroilova Saodatxon Xabibullo qizi***

*Farg'ona Politexnika instituti Kompyuterlashgan loyihalash tizimlari fakulteti 50-22 MS va MSM guruh talabasi*

***Kamolova Madinaxon Rasuljon qizi***

***Annotatsiya:*** *Maqolada O'zbekistonRespublikasida standartlashtirishga bo'lgan talab,hamda standartlashtirish sohasidagi o'zgarishlar va olib borilayotgan islohotlar haqida qisqacha bayon etilgan.*

***Kalit so'zlar:*** *Standartlashtirish, standart, sifat,islohot,rivolanish.*

Ichayotgan suvimizdan tortib, egnimizdagi libosimizgacha, yashab turgan xonadonimiz va boshqarayotgan avtomobilimizgacha — barchasining talab va o'lchovlari bor. Bu talablar texnik jihatdan tartibga solinib, standartlashtirish, sertifikatlash va metrologiya masalalari alohida tizim sifatida rivojlandi. Bugungi kunga kelib, sohani takomillashtirishda jahon tajribasidan foydalanilmoqda.

Standartlashtirish bo'yicha xalqaro tashkilotlar ISO va MEQ ta'rifiga muvofiq, O'zbekiston davlat standarti (O'z DSt ISO/ IEC 2:207) sifatida qabul qilingan standartlashtirish "...muayyan sohada tartibga solishning maqbul darajasiga erishishga qaratilgan faoliyat"dir. Shu ma'noda, standartlashtirish tizimining o'zi ham, shuningdek, konstruktorlik hujjatlari, mahsulot va xizmatlarni sertifikatlashtirish, muvofiqlikni baholash, texnik-iqtisodiy va ijtimoiy axborotlarni tasniflash va kodlash, o'lchovlar yagonaligini ta'minlash, putur yetkazmaydigan nazorat, mahsulotni ishlab chiqish va ishlab chiqarishga qo'yish, akkreditatsiyadan

o‘tkazish, texnik jihatdan tartibga solish, mahsulotni sinash, sifat, xizmatlar, atrof-muhit muhofazasi, favqulodda vaziyatlarda xavfsizlik, texnikaning puxtaligi kabi standartlashtirishga tayanadigan boshqa tizimlar ham “muayyan soha”lar bo‘lib xizmat qiladi.

Standartlar negizida shakllantirilgan va ishlayotgan mazkur tizimlarni umumiy “tarmoqlararo standartlashtirish tizimlari” nomi birlashtiradi. O‘zbekistonda shakllantirilgan tizimlarga “O‘z” abbreviaturasi qo‘shiladi. Masalan, O‘zbekiston standartlashtirish davlat tizimi (O‘zSDT), O‘zbekiston texnik jihatdan tartibga solish davlat tizimi (O‘zTTDT), O‘zbekiston sifat tizimi (O‘zST) kabi. O‘z navbatida, O‘zbekiston tarmoqlararo standartlashtirish tizimlari O‘zTST shaklida belgilanadi.

Har bir sohani rivojlantirishda unga xos atamalarga murojaat qilish, ulardan o‘rinli foydalanish talab etiladi. Shunday ekan, texnik jihatdan tartibga solish, standartlashtirish, sertifikatlash va metrologiya milliy tizimida soha atamalaridan foydalanish, davlat tilida ish yuritish qay holatda, degan savol tug‘iladi.

Davlat tili to‘g‘risidagi qonun hujjatlariga rioya etilishini ta’minlash maqsadida Investitsiyalar va tashqi savdo vazirligi huzuridagi O‘zbekiston texnik jihatdan tartibga solish agentligi markaziy apparati, tizim tashkilotlari va ularning hududiy filiallarida davlat tilida ish yuritishni, ish yuritishda barcha hujjatlarning davlat tilida bo‘lishini ta’minlash bo‘yicha qat’iy nazorat o‘rnatilgan. Tizimli ravishda olib borilayotgan ishlar natijasida ijobiy ko‘rsatkichlarga erishib kelinmoqda.

Agentlik ish yurituvidagi hujjatlar, muvofiqlik sertifikatlari sinov bayonnomalarining davlat tilida rasmiylashtirilishi ta’minlanmoqda. Tizimdagi UzTest markazi tomonidan 26 ming 454 ta muvofiqlik sertifikati, sinov laboratoriyalari tomonidan 45 ming 193 ta sinov bayonnomasi hamda ish yuritishdagi barcha hujjatlarning davlat tilida rasmiylashtirilishiga erishildi.

O‘zbekiston Milliy metrologiya instituti tomonidan 339 ming 335 dona o‘lchash vositasining davriy qiyoslash sertifikatlari, tadbirkorlar tomonidan import qilingan 18 ming 550 dona o‘lchash vositasining birlamchi attestatsiya sertifikatlari hamda ish yuritishdagi barcha hujjatlar to‘liq davlat tilida rasmiylashtirilgan. “Akkreditatsiya markazi” DUK tomonidan muvofiqlikni baholash organlariga ko‘rsatilgan xizmatlar natijasida 598 ta akkreditatsiya guvohnomasi to‘liq davlat tilida rasmiylashtirildi. Standartlar instituti tomonidan qabul qilingan xalqaro standartlarning 2 ming 720 tasi davlat tiliga o‘girilgan, 66 ta davlat standarti qabul qilingan.

Agentlik tizimi, uning barcha hududlardagi filiallarida ma’naviy-ma’rifiy ishlarning tashkil etilishiga e’tibor kuchaytirildi. Barcha tashqi yozuvlar, jumladan, lavha, e’lon, reklama va ko‘rgazmali axborot matnlari, tashqi reklama vositalarining “Davlat tili haqida”gi va “Reklama to‘g‘risida”gi qonun hujjatlariga muvofiqligi ta’minlandi.

Bugungi globallashuv sharoitida yuqori sifatli, raqobatbardosh mahsulot ishlab chiqarish uchun malakali mutaxassislar zarur. Standartlashtirish, metrologiya, sertifikatlashtirish va sifat menejmenti sohalari bo‘yicha mutaxassislarni tayyorlash mahsulot ishlab chiqarishda sifatni boshqarishning muhim jihatlaridan biri hisoblanadi. Bu yo‘nalish bo‘yicha sohaga oid atamalar lug‘ati yo‘qligi o‘quv jarayonida muayyan qiyinchiliklarni paydo qilish bilan birga, milliy texnik kadrlar tayyorlash sifatiga ham o‘z ta’sirini ko‘rsatadi. Shuni e’tiborga olib, “Ruscha-o‘zbekcha izohli lug‘at” nashr etildi.

Lug‘at metrologiya sohasiga doir jahon lug‘atchiligi manbalaridan foydalangan holda amaldagi davlat 8standartlari asosida ishlab chiqilgan. Unga metrologiya, o‘lchash texnikasi va sifatni boshqarish sohalaridagi davlatlararo standartlar, shuningdek, xalqaro standartlarga oid asosiy atamalar kiritilgan.

Lug‘atda darsliklar, ilmiy risolalar, ensiklopediyalar, turli lug‘atlarda har xil shaklda qo‘llanayotgan milliy atamalarni birxillashtirishga alohida e’tibor berilgan holda, eng ko‘p, muvaffaqiyatli ishlatilayotgan standart shakllari tanlab olingan.

Lug‘at bilan tanishar ekansiz, unda jahon metrologik lug‘atlarida qo‘llangan an’analarga rioya qilinib, atamalarning alifbo uyali tizimi qabul qilingani, unda bir so‘zdan iborat atamalar ham, uyalarning yetakchi so‘zlari ham umumiy alifbo tartibida joylashtirilganini ko‘rish mumkin.

Lug‘atda izohlar lotin yozuvida ham berilgan. Bu hol kirill yozuviga odatlanib qolgan mutaxassislar uchun ham, lotin yozuvini o‘zlashtirgan yosh mutaxassislar uchun ham foydalanishda qulaylik tug‘diradi. Atamalar izohi lug‘atning eksperimental holatidan kelib chiqqan holda ham o‘zbek, ham rus tilida berilgan. Bu rus tilidagi metrologik so‘z va birikmalarning o‘zbek tilida qanday ifodalanishini to‘liq namoyon qiladi. O‘z navbatida, metrologiyani rus tilida o‘zlashtirgan mutaxassis, olim va tadqiqotchilarga ularning o‘zbek tilida metrologik fikrlash doirasini boyitish uchun xizmat qiladi.

Shuningdek, bugungi kunda sohada keng qo‘llanayotgan “Standartlashtirish sohasida xalqaro atamalar bilan uyg‘unlashtirilgan davlat tilidagi atama va tushunchalarning izohli lug‘ati”ga O‘zbekiston Respublikasi qonunchilik hujjatlarida ISO/MEK xalqaro standartlari va Jahon savdo tashkilotining hujjatlari hamda O‘zTST atamashunoslik standartlarida o‘z aksini topgan asosiy atama, tushuncha va ta’riflar kiritilgan. Lug‘atda atama, tushuncha va ta’riflarning barcha varianti keltirilgan. Ular o‘zbek tilida lotin va kirill alifbolarida hamda rus tilida berilgan.

Lug‘atda rus tilidagi sohaga oid atama va tushunchalar o‘zbek tilida izohlangan, muqobil varianti kirill va lotin alifbosida berilgan. Lekin lug‘at hajman kichik bo‘lgani bois, standartlashtirish sohasiga oid barcha atamalarni qamrab olmagan. Ayni paytda milliy standartlashtirishning katta lug‘atini tuzish va bu ishga tilshunos-lug‘atshunoslarni jalb qilish, lug‘atning yangi tahriri ustida ish olib borilyapti. Ushbu izohli lug‘atga O‘zbekiston Respublikasi qonunchilik hujjatlarida, Xalqaro standartlashtirish tashkiloti va Xalqaro elektrotexnika komissiyasi xalqaro standartlari va Jahon savdo tashkilotining hujjatlarida o‘z aksini topgan asosiy atama, tushuncha va ta’riflarni kiritish nazarda tutilmoqda. Bugungi

kunda sohaga oid atamalarni ilmiy nuqtayi nazardan o‘rganish va iste’molga kiritish, “O‘zbek tilining izohli lug‘ati”dagi so‘zlar qatoriga qo‘shish ustida ham izlanish olib borilmoqda.

Standartlashtirish sohasini yanada takomillashtirish maqsadida ko’pkina qonunlar ishlab chiqilgan.

O’zbekiston Respublikasi “Standartlashtirish to’g’risida”gi qonunga ham o’zgartirish va qo’shimchalar kiritilib yangi tahriri joriy qilindi.

Ushbu qonun Qonunchulik palatasi tomonidan 2022-yil 15-iyulda qabul qilingan. Senat tomonidan 2022-yil 7-oktabrda ma’qullangan.

**Xulosa.**

Xulosa qiliganda,O’zbekiston Respublikasida standartlashtirish sohasida amalga oshirilayotgan islohotlar mamlakat iqtisodiyotini rivojlantirish va xalqaro bozorlarga chiqish, xalqaro aloqalarni mustahkamlash, inson hayotini tartibga solish, mahsulot sifatini oshirish va raqobatbardoshlikni kuchaytirish, ko’proq malakali kadrlarni yetkazib chiqarish, xalqaro standartlarga moslashgan milliy standartlarni ishlab chiqish va yana bir nechta maslalarni ilgari suradi.

**Foydalanilgan adabiyotlar.**

O’zbekiston Respublikasi Davlat Standartlashtirish tashkiloti sayti- https.//www.standart.uz/

O’zbekiston Respublikasi Prezidenti qaror va farmonlar sayti- https.//www.lex.uz/ru/

O’zbekiston Respublikasi Prezidenti huzuridagi strategik va mintaqalararo taqdiqotlar instituti sayti- https.//isrs.uz/oz/

# METHODS OF DEVELOPING ENGLISH SPEAKING SKILLS.

***Khudoyorova Gulasal Ilhomiddinovna.***

*Samarkand state institute of foreign languages, philology department 1st stage student of group 24/03.*

***ABSTRACT*** *This article describes the main causes of difficulty in communicating fluently in English, development methods, and explores methods that can be used in different learning environments. The study analyzes the existing literature, the practical methods used by countries with advanced English speaking skills, and based on them, a number of suggestions for the development of communication skills are presented. Also, the article provides information about the importance of developing speaking skills in English, which is now among the world's most recognized languages.*

***KEY WORDS****: fluency, speaking skills, vocabulary, broad world view, strong grammar, real environment, pronunciation standards.*

## Introduction

Today, the demand for free communication in foreign languages is increasing in the world community. In every corner of the world, we witness how important it is to be able to communicate in a foreign language - English. We all know how important foreign language (English) is for every specialist in today's rapidly developing era. Nowadays, everyone is required to be able to communicate in a foreign language, regardless of their field of activity, as well as universities that are among the top universities in the world: Harvard, Columbia, Johns Hopkins. is being demanded. In particular, on the basis of the President's decision No. 34 of 2022 on "Further improvement of the system of learning foreign languages", it is possible to teach foreign languages not only in higher or secondary special educational institutions, but also in pre-school educational institutions. has become a mandatory part of the language. Feeling this responsibility, today's young people

are trying to further develop their foreign language skills.

Speaking is one of the most important, but not easy, skills that distinguish humans from other living creatures. It is a complex language ability. Every adult can speak their own language with ease, but speaking in an unfamiliar language creates a huge challenge throughout the process. Being able to communicate freely requires a person's fortitude, years of work and endurance. It seems like a difficult situation for a person to be able to speak a certain language fluently without any impairment.

But as Ralph Waldo said, "Everybody starts somewhere, nobody is born perfect. Humans learn to talk because it's the only way that gives us the ability to communicate effectively!" can definitely achieve its goal through That is, "Behind every successful man there is always a wise woman, behind a skilled speaker there is always practice and work to develop the ability to speak well," said R. Waldo.

When I received a questionnaire from a number of students, I was convinced from their answers that students have a lot of difficulty in speaking fluently while learning a foreign language. Below are a few reasons why many language learners do not have very good communication skills. The narrowness of the world view in young people - lack of knowledge about various topics, medicine, education, economy, space, environment, information technology, etc. 2- lack of English language environment 3- lack of sufficient vocabulary getting used to speaking from memory 5. lack of self-confidence during speaking 6. speaking out of order (consistency in given thoughts lack of it) 7-being uncomfortable with public speaking.

The situations listed above are natural for almost all language learners. A number of countries around the world are using a number of practical strategies to increase the effective communication in English. For example, Singapore, which is among the top ten in the world in terms of proficiency in English, has a strong educational system for oral communication in English, media, movies, TV shows are conducted in English, and various government programs use English. by promoting learning, (creating an authentic English language environment for its

residents) has significantly developed. Currently, 95% of Singaporeans are fluent in English. In order to develop English speaking skills, the main thing is to have enough vocabulary, correct pronunciation, grammatical knowledge and experience. We can use different strategies to improve them. Here are some ways: Be an active listener. Listening to various podcasts, such as "BBC learning English", "6 minutes English", not only develops speaking skills, but also helps to learn the rules of communication between 2 people, ideas on different topics, new words and phrases. Using audio books You can learn the correct pronunciation rules, rhythm and intonation of the language while reading a new book. Various role-playing games. You can significantly improve your speaking skills by organizing and participating in such games (market shopping, travel, restaurant, airport procedures) in English. Creating an English language environment. By changing your usual life, for example, studying the customs of the English nation with your friends, organizing competitions, visiting places that give you an English atmosphere, you will increase your enthusiasm for learning. Quick words. Repeatedly speaking different rapid pronunciations improves pronunciation. Using online applications. A number of applications such as Speak pall, Talk pall, Speak peak allow you to communicate more. Thanks to the presence of representatives of the Turkic nationality here, you can also make foreign friends. Imitation. Imitating the speech of people whose English is the national language will help reduce your phonetic errors. Learning to answer directly. Some readers use different input words:To be honest, I never thought about it, It is really interesting question for me. Forming the speech in the brain. Before answering a topic, find words related to it, for example, you write four words on the topic of sunglasses: outfit, attractive, eye protection, sun light, and make a sentence for each of them and combine the 4 sentences without difficulty into one perfect sentence. you create a speech. Reading texts of interest. Such texts will help you better master your field of interest and gain vocabulary related to it. Developing a world view. To become a person who can think and speak on various topics, the Ted talks app will help. In it you can get information about the topics you want. Movies .You can watch movies based on your personal preferences, improve

your vocabulary and learn new idioms. Recommended movies: Vampire dictionary, Friends, K.C undercover, Wizards of wavy place. Create a presentation on various topics. Since creating a presentation on a topic requires complete information about this topic, terms related to the topic, as well as developing your knowledge, your confidence to speak in front of the public will increase. Speaking with a pause. Never try to speak fast, real English people also speak with constant pauses. Learning from foreign friends. Asking them certain questions and analyzing their answers can turn you into a like-minded person. Attending courses.

Through this, you can get a personal opinion from the teacher, and having students like you from different parts of the country is another positive aspect. Assess yourself. After reading a text or listening to a radio broadcast, record yourself saying what you remember and rate yourself. By doing this, you can improve your memorization skills and eliminate your phonetic mistakes. Speaking is important, grammar comes second. If we stop speaking because of grammatical errors, we are sinking into an endless abyss. Accept mistakes as your friends and keep going with a strong will. Ask yourself these questions after interacting with someone. how did it go , How much did you understand that person?, Did I express my confidence? , Did I come across unfamiliar words?, What did I learn and answer yourself in English. Reversal technique. Watching an interview with a person and repeating what he said at the same time will increase your communication speed. Language Immersion .Immerse yourself in an English-speaking environment. Using everyday phrases in English, asking your friends to speak English can be of great benefit to you. Learn to organize your thoughts. If you have order throughout your speech, you will not struggle to convey complete information through the coherence of your thoughts. Watching dramas and theaters improves the student's skills such as body language, tone, accent, intonation and helps to express his feelings.

In developing English speaking skills, the most important thing is for the learner to feel himself in a real English language environment. The organization of daily activities in English, the people who have the ability to communicate in English around them, communicating with friends in English, places that can give a

special atmosphere, visiting cafes are real. helps to achieve English environment. In addition, it is very important that a learner evaluates himself based on his own level in language development, just as a person can develop in each field by self-evaluation and drawing correct conclusions from his mistakes.

When completing any task, reading a book or an interesting article, talking to someone, listening to podcasts full of new information, it will greatly benefit from self-evaluation, understanding of the situation, and being able to see what are the weaknesses and strengths. . The most important thing is to think about the opportunities that will come after you have complete communication skills. The higher the target, the greater the movement. Thinking about personal goals makes a person remember why and for whom he is in action and increases his motivation even more. In order to test the effectiveness of the practical methods and strategies presented in the topic, self-assessment, watching films, organizing an English language environment, requiring group students to speak English, a number of speaking debates, clubs it was observed that their speaking skills improved significantly by monitoring the participation of experienced students in various language clubs organized in the university. The effect of using only audio books was not as good as expected. Currently, a national theater and another club based on public speaking are being established. Great success is expected from them.

CONCLUSION: In conclusion, developing English speaking skills requires a combination of different approaches. The methods listed above, although not all of them are beneficial for every learner, combine the methods of listening, reading, self-evaluation, more communication, and immersion in the English environment. helps you to speak fluently and confidently.

The following suggestions are made based on the information learned: it is recommended that the teacher-educator provide additional information about the opportunities provided to students, participation in existing international conferences, while teaching communication skills to students. . In addition, in order to further develop the speaking ability of each student, various English language volunteer courses, discussion clubs, scientific projects are organized, and language

learners are requested to be members of these courses. they discover the ability to solve problems, develop social communication, work with a group, and speak confidently.

**REFERENCES USED.**

1. Barki, Nicholas. Seven ways to develop English speaking skills. November 22, 2023. Adelaide.edu.uz.

2. Bygate, Martin. Speaking. Oxford University Press, 2022.

3. Emerson, Ralph Waldo. Explained guide on speaking skills development. "All the bad speakers were bad speakers at first."

4. Gunova, Turg Hilolakhan Anvarjon girl. Methods of developing English speaking. August 2024. Student of Uzbekistan State University of World Languages. Journal of new century innovations.org.

5. Khodjakov, Azamat. Development of English speaking. November 3, 2014.

6. Muradov, Sukhrob. Three steps to develop speaking skills. Innovativecentre.org.

7. Sadullayeva, G.I. Advantages and disadvantages of learning a foreign language at an early age. O‘zbekistonda fanlararo innovatsiyalar va ilmiy tadqiqotlar jurnali. 2023-yil 20-iyun, 20-son, 77-79-betlar.

8. Sadullayeva, G.I. Developing listening comprehension and educational approaches in language learning. 2024-yil, 2-son, 17-20-betlar.

9. Sadullayeva, G.I. Interactive methods of teaching language. 2023-yil 3-mart, 75-77-betlar.

10. Sadullayeva, G.I. Listening comprehension: effective exercises for listening skill development. Ta'lim va innovatsion tadqiqotlar. 2024-yil, 5-son, 113-119-betlar.

11. Sadullayeva, G.I., and Sevara Urinova Botir qizi. Til o’rganishda immersiv metodlar: Tezroq va samaraliroq o’rganish uchun tilga sho’ng’ishning afzalliklari.

# SANOAT VA XIZMAT KO‘RSATISH SOHALARIDA ZAMONAVIY VA YETUK MUTAXASSIS KADRLAR TAYYORLASH YO‘NALISHLARI

***Turdaliyeva Gulruxsor Shuxratovna***,

*Farg‘ona sanoat va xizmat ko‘rsatish texnikumi 2-bosqich talabasi*

***Annotatsiya***: *Mazkur maqolada professional ta’limning yetakchi tarmog‘i hisoblangan sanoat va xizmat ko‘rsatish sohalarida kadrlar tayyorlash siyosati, ushbu sohalarni rivojlantirishning ustuvor yo‘nalishlari tahlil qilingan.*

***Kalit so‘zlar***: *sanoat, xizmat ko‘rsatish, muhandislik, kadrlar tayyorlash, professional ta’lim, amaliy tajriba, yumshoq ko‘nikmalar, zamonaviy texnologiyalar.*

***Аннотация***: *В данной статье анализируется политика подготовки кадров в отраслях промышленности и сферы услуг, являющихся ведущей отраслью профессионального образования, приоритетные направления развития этих отраслей.*

***Ключевые слова***: *промышленность, Сервис, Инжиниринг, обучение, профессиональное образование, практический опыт, мягкие навыки, современные технологии.*

***Abstract***: *This article analyzes the policy of personnel training in industries and services, which are the leading branch of vocational education, and the priority areas for the development of these industries.*

***Key words***: *industry, service, engineering, training, professional education, practical experience, soft skills, modern technologies.*

Kasbiy ta’lim zamon talablariga javob bera oladigan malakali mutaxassislarni tayyorlash uchun asos yaratarkan, iqtisodiyot va jamiyat taraqqiyotida muhim rol o‘ynaydi. Mehnat bozoridagi jadal o‘zgarishlar va iqtisodiy jarayonlarning globallashuvi sharoitida ta’lim tizimini modernizatsiya qilish har bir mamlakat uchun eng muhim vazifalardan biriga aylanmoqda.

O‘zbekiston Respublikasida bu masala alohida ahamiyat kasb etib, zamon talablariga mos o‘zgarishlar kechmoqda. 2024-yil 16-oktabrda Prezidentimizning “Kasbiy ta’limda malakali kadrlar tayyorlash tizimini yanada takomillashtirish va xalqaro ta’lim dasturlarini joriy qilish chora-tadbirlari to‘g‘risida”gi Farmoni qabul qilindi. Bu qadam davlatimizning ichki va jahon mehnat bozorida talab yuqori bo‘lgan mutaxassislarni tayyorlashga qodir yuqori sifatli va raqobatbardosh kasbiy ta’lim tizimini yaratish istagini aks ettiradi.

Bugungi kunda sanoat va xizmat ko‘rsatish sohalari iqtisodiyotning muhim tarkibiy qismlaridir. Ular o‘zaro bog‘liq bo‘lib, iqtisodiy rivojlanishga, ish o‘rinlari yaratishga va xalq farovonligini oshirishga katta ta’sir ko‘rsatadi.

Sanoat sohasiga quyidagilar kiradi:

1. Og‘ir sanoat: metallurgiya, mashinasozlik, kimyo sanoati kabi sohalar.

2. Yengil sanoat: matbaa, to‘qimachilik, oziq-ovqat ishlab chiqarish kabi sohalar.

3. Energiya: elektr energiyasi ishlab chiqarish, neft va gaz qazib olish.

4. Qurilish: bino va inshootlar qurilishi.

Sanoat sohasining rivojlanishi mamlakatning iqtisodiy mustaqilligi va barqarorligini ta’minlaydi. Innovatsiyalar va texnologik taraqqiyot sanoatda samaradorlikni oshiradi.

Xizmat ko‘rsatish sektori esa quyidagi sohalarni o‘z ichiga oladi:

1. Savdo: mahsulotlarni sotish va xarid qilish.

2. Transport: yuk va yo‘lovchi tashish xizmatlari.

3. Turizm: sayohatlar, mehmonxonalar, qiziqarli joylar taklif qilish.

4. Ta’lim: maktablar, kollejlar va universitetlar faoliyati.

5. Sog‘liqni saqlash: shifoxonalar, poliklinikalar va boshqa sog‘liqni saqlash xizmatlari.

Xizmat ko‘rsatish sektori jamiyatning kundalik hayotida muhim rol o‘ynaydi va iqtisodiy o‘sishga hissa qo‘shadi.

Sanoat va xizmat ko‘rsatish sektorlari birgalikda iqtisodiy rivojlanishni ta’minlaydi:

- Sanoat mahsulotlari xizmatlar uchun asos yaratadi (masalan, transport).

- Xizmat ko‘rsatish sektori esa sanoat uchun zarur bo‘lgan infratuzilma va yordamchi xizmatlarni taqdim etadi.

Ushbu ikki sektorni rivojlantirish orqali mamlakatlar o‘z iqtisodiyotini diversifikatsiya qilishi mumkin hamda global raqobatda o‘z o‘rnini mustahkamlashi mumkin.

Sanoat va xizmat ko‘rsatish sohasida kadrlar tayyorlash bo‘yicha huquqiy-normativ hujjatlar mamlakatning iqtisodiy rivojlanishi, ishchi kuchi ehtiyojlari va ta’lim tizimini modernizatsiya qilish maqsadida muhim ahamiyatga ega. Bunday hujjatlar odatda quyidagi asosiy yo‘nalishlarni o‘z ichiga oladi:

*1. Ta’lim standartlari:* kadrlar tayyorlashda foydalaniladigan davlat ta’lim standartlari, malaka talablari va dasturlarni belgilovchi normativ hujjatlar.

*2. Kadrlar tayyorlash dasturlari:* sanoat va xizmat ko‘rsatish sohalarida kadrlarni tayyorlash bo'yicha maxsus dasturlar va kurslar, ularning mazmuni va tuzilishi.

*3. Malaka oshirish va qayta tayyorlash:* ishlayotgan kadrlar uchun malaka oshirish kurslari, qayta tayyorlash dasturlari hamda ularning o‘tkazilishi tartibi.

*4. Ish beruvchilar bilan hamkorlik:* ta’lim muassasalari va ish beruvchilar o'rtasidagi hamkorlikni rivojlantirishga qaratilgan normativ-huquqiy me’yorlar.

*5. Monitoring va baholash tizimi:* kadrlar tayyorlash jarayonini nazorat qilish, baholash va sifatni oshirishga qaratilgan mexanizmlar.

*6. Davlat siyosati va strategiyalar:* sanoat va xizmat ko‘rsatish sohasida kadrlarni tayyorlash bo‘yicha davlat siyosati, strategik rejalashtirish hujjatlari.

O‘zbekiston Respublikasida bu borada qabul qilingan bir qancha qonunlar, qarorlar va boshqa normativ-huquqiy hujjatlar mavjud bo‘lishi mumkin. Ularning ichida “Ta’lim to‘g‘risida”gi qonun, “Kadrlarni qayta tayyorlash to‘g‘risida”gi nizomlar hamda turli vazirliklarning buyruqlari o‘rin oladi.

Sanoat va xizmat ko'rsatish sohasida zamonaviy kadrlar tayyorlanishi bugungi kunda juda muhimdir. Ushbu sohalarda raqobatbardosh va malakali mutaxassislarni tayyorlash uchun bir qator yo‘nalishlar va zamonaviy usullar qo‘llaniladi:

1. Ta’lim tizimining yangilanishi: oliy o‘quv yurtlari va kasb-hunar kollejlari sanoat va xizmat ko'rsatish sohalariga mos ravishda o‘z ta’lim dasturlarini yangilab, amaliyotga yo‘naltirilgan ta’limga e’tibor bermoqda.

2. Amaliy tajriba: talabalarning amaliyot o‘tashi, sanoat korxonalari va xizmat ko‘rsatish tashkilotlari bilan hamkorlik orqali tajriba orttirishi muhim ahamiyatga ega. Bu, o‘z navbatida, ularning ish joylarida tezda moslashishlariga yordam beradi.

3. Zamonaviy texnologiyalar: sanoat va xizmat ko‘rsatishda yangi texnologiyalarni qo‘llash (masalan, sun’iy intellekt, avtomatlashtirish) mutaxassislardan yangi bilimlar va ko‘nikmalarni talab qiladi. Shu boisdan, ta’lim jarayonida ushbu texnologiyalarni o‘rganishga alohida e’tibor qaratiladi.

4. Tashqi hamkorlik: xalqaro tajribalarni o‘rganish maqsadida chet el universitetlari bilan hamkorlik qilish, almashinuv dasturlarini ishlab chiqish orqali talabalarning global miqyosda raqobatbardosh bo‘lishlariga yordam beriladi.

5. Yumshoq ko'nikmalarni rivojlantirish: muloqot qilish, jamoada ishlash, muammolarni hal etish kabi yumshoq ko‘nikmalarni rivojlantirish ham zamonaviy kadrlarni tayyorlashda muhimdir.

6. Kadrlarni qayta tayyorlash: ishlab chiqarishda yoki xizmat ko‘rsatishda yangiliklar kirganda mavjud mutaxassislarni qayta tayyorlash dasturlari amalga oshirilmoqda.

Ushbu omillar sanoat va xizmat ko‘rsatish sohasidagi kadrlarning sifatini oshirishga yordam beradi hamda mamlakat iqtisodiyotining barqaror rivojlanishini ta'minlaydi.

Sanoat va xizmat ko‘rsatish sohasida kadrlar tayyorlashda bir qator muammolar mavjud. Ushbu muammolar quyidagilardan iborat:

1. Talim tizimining moslashuvchanligi: O‘zbekistonning ta’lim tizimi sanoat va xizmat ko‘rsatish sohasidagi tezkor o‘zgarishlarga mos kelmayapti. Yangilanishlar, yangi texnologiyalar va usullar talab etilsa-da, ta’lim dasturlari ko‘pincha eskirgan.

2. Amaliy tajriba yetishmasligi: ko‘p hollarda talabalarga nazariy bilim beriladi, lekin amaliy tajribani olish imkoniyatlari yetarli emas. Bu esa ularning

ishga joylashishida va o‘z kasbiy malakalarini oshirishida qiyinchiliklar tug‘diradi.

3. Kadrlar sifatining pastligi: ta’lim muassasalarida o‘qituvchi va murabbiylarning malakasi hamda tajribasi ba’zan talab darajasiga javob bermaydi. Bu esa o‘quv jarayonining samaradorligini pasaytiradi.

4. Ish beruvchilar bilan hamkorlik yetishmovchiligi: ta’lim muassasalari va sanoat korxonalari o‘rtasidagi aloqalar zaif bo‘lishi kadrlarni tayyorlash jarayonini yanada qiyinlashtiradi. Ish beruvchilar ehtiyojlarini inobatga olishda ko‘p hollarda muammolar yuzaga keladi.

5. Innovatsion texnologiyalarni joriy etishdagi qiyinchiliklar: Sanoat va xizmat ko‘rsatish sohalarida yangi texnologiyalarni joriy etish uchun zarur bo‘lgan bilimlarni berishda kamchiliklar mavjud.

6. Kadrlarning malakasini oshirish imkoniyatlari: Ishlayotgan kadrlarni qayta tayyorlash va malakasini oshirish uchun zarur infratuzilma, kurslar yoki dasturlar yetarli darajada rivojlanmagan.

7. Ijtimoiy-iqtisodiy omillar: O‘zbekistonning iqtisodiy sharoiti va ish bilan ta’minlash masalalari ham kadrlar tayyorlash jarayoniga salbiy ta’sir ko‘rsatishi mumkin.

Ushbu muammolarni hal qilish uchun ta’lim tizimini modernizatsiya qilish, amaliyotlarni kengaytirish, ish beruvchilar bilan hamkorlikni kuchaytirish, innovatsion usullarni joriy etish kabi chora-tadbirlarni amalga oshirish zarurdir.

**Foydalanilgan adabiyotlar ro‘yxati:**

1. O‘zbekiston Respublikasi Prezidentining “Kasbiy ta’limda malakali kadrlar tayyorlash tizimini yanada takomillashtirish va xalqaro ta’lim dasturlarini joriy qilish chora-tadbirlari to‘g‘risida” 2024-yil 16-oktabrdagi PF-158-son Farmoni. Havolasi: https://lex.uz/uz/docs/-7166588;

2. O‘zbekiston Respublikasi Prezidentining “Professional ta’lim tizimini yanada takomillashtirishga doir qo‘shimcha chora-tadbirlar to‘g‘risida” 2019-yil 6-sentabrdagi PF-5812-son Farmoni. Havolasi: https://lex.uz/uz/docs/-4500926

3. A.R.Meliboyev, “Sifatli kasbiy ta’lim tizimini yaratish istagi yangi Farmon sohadagi ishlarni jadallashtiradi” “Yangi O‘zbekiston” gazetasining 221-soni. Havolasi: https://gov.uz/oz/edu/news/view/26014;

# СУД МУҲОКАМАСИНИНГ НАЗАРИЙ-ҲУҚУҚИЙ ТАҲЛИЛИ ВА УНИНГ ВАЗИФАЛАРИГА ДОИР ИЛМИЙ ҚАРАШЛАР

*Андижон вилоят суди раисининг ўринбосари -жиноят ишлари бўйича судлов ҳайъати раиси*

***Абдураимов Фаррух Сойибжонович***

***Аннотация**: Мазкур мақолада Жиноят процессида суд муҳокамасининг тушунчаси ва вазифаларига доир илмий ёндошувларга доир масалалар баён этилган. Шунингдек, мақолада суд муҳокамасининг тушунчасига доир соҳа олимлари томонидан берилган фикирлар таҳлил этилган. Суд муҳокамасининг тушунчаси мушоҳада қилинган ҳамда хорижий ривожланган давлатларнинг тажрибаси таҳлил қилиниб, тегишли қонунчиликни такомиллаштириш юзасидан таклифлар берилган.*

***Калит сўзлар**: Айб, босқичлар, жазо, жиноят иши, жавобгарлик, суд, муҳокама, ҳақиқатни аниқлаш, суд мажлиси, жараён, назорат функцияси, ташкилий функцияси, тарафлар.*

***Аннотация**: В статье рассматриваются вопросы, связанные с научными подходами к понятию и функциям судебного контроля в уголовном судопроизводстве. В статье также анализируются взгляды ученых в данной области на концепцию судебного контроля. Рассматривается понятие судебного контроля, анализируется опыт зарубежных развитых стран, вносятся предложения по совершенствованию соответствующего законодательства.*

***Ключевые слова**: Вина, стадии, наказание, уголовное дело, ответственность, суд, обсуждение, установление истины, судебное заседание, процесс, контрольная функция, организационная функция, стороны.*

***Annotation**. The article examines issues related to scientific approaches to the*

*concept and functions of judicial review in criminal proceedings. The article also analyzes the views of scientists in this field on the concept of judicial review. The concept of judicial review is considered, the experience of foreign developed countries is analyzed, and proposals are made to improve the relevant legislation.*

***Keywords**: Guilt, stages, punishment, criminal case, liability, court, discussion, truth-finding, court session, process, control function, organizational function, parties.*

Жиноят процессининг босқичлари орасида асосий ўринни суд муҳокамаси ташкил этади. Чунки, айнан жиноят ишлари суд муҳокамасида ўз ечимини топади. Мантиқан олиб қараганда, суд муҳокамаси моҳиятан суд мажлиси орқали амалга оширилади. Суд муҳокамасида жиноят ишини кўриб чиқиш Ўзбекистон Республикаси Жиноят процессида суд мажлисининг тайёрлов қисми, суд тергови ҳамда тарафларнинг музокараси ва судланувчининг охирги сўзи каби тўрт босқичдан иборат. Ушбу ҳар бир босқич ўзига хос хусусиятларга эга бўлиб, улар биргаликда суд муҳокамасида жиноят ишини кўриб чиқишни ташкил этади.

Суд муҳокамасида жиноят ишини кўриб чиқиш жиноят процессининг муҳим босқичларидан бири ҳисобланади. Зеро, айнан ушбу босқичда жиноят иши мазмунан ҳал этилиб, шахснинг айбдорлиги ёки айбдор эмаслиги тўғрисидаги масала ўз ечимини топади.

Ўзбекистон юридик энциклопедиясида эътироф этилганидек, “суд муҳокамаси – жиноят процессуал ҳуқуқи бўйича суд жараёнининг бир босқичи ҳисобланади. Суд муҳокамасининг умумий тартиблари Ўзбекистон Республикаси ЖПКнинг 50-бобида баён этилган” [1].

Шу соҳага оид илмий манбаларда бу ҳақда айрим фикр ва мулоҳазалар билдирилган. Хусусан, З.Ф.Иноғомжонова таъкидлаганидек, “Суд муҳокамаси жиноят процессининг марказий босқичи ҳисобланади. Бу

1 Ўзбекистон юридик энциклопедияси / Нашр учун масъул Р.А.Муҳитдинов ва бошқ.; масъул муҳаррир: Н.Тойчиев. – Тошкент: Адолат, 2010. – Б. 420.

босқичда жиноят процессининг асосоий вазифалари юзасидан бир тўхтамга келинади, яъни суд жиноят ишини мазмунан кўриб, ўз ҳукмида шахсни айбдор ёки айбдор эмаслиги, ушбу қилмиши учун жазолаш ёки жазоламаслик масаласини узил-кесил ҳал қилади”[2].

А.В.Смирновнинг фикрича, “Суд муҳокамаси – суд мажлиси шаклида амалга ошириладиган жиноят ишини мазмунан кўриб чиқиш ва ҳал қилишдир. Ишни мазмунан кўриш – айбланувчининг жиноий жавобгарлиги ҳақидаги масалани ҳал қилишдир”[3].

Бир гуруҳ муаллифлар эса, “Суд муҳокамаси – суд муҳокамаси иштирокчилари фаолияти ва ҳуқуқий муносабатларида намоён бўладиган ҳамда судланувчининг айбли деб топиш бўйича фактик ва юридик асослар бор ёки йўқлигини аниқлаш ва унга нисбатан жиноий жазо чорасини қўллаш бўйича суднинг ҳал қилувчи вазифасини кўзда тутадиган жиноят процессида суд иш юритувининг асосий ва ҳал қилувчи босқичидир”, деган фикрни илгари суришган[4].

О.В.Лебедова эса, “Суд муҳокамаси – биринчи инстанция судлари мажлисида тарафлар иштирокида судланувчининг айблилиги ёки айбсизлиги масаласини ҳал қилишга ва жиноят содир этишда айбдор деб топилган шахсга қонунда кўзда тутилган жиноий жазо тайинлашга ёки айбсиз кишини оқлаб, шу орқали одил судловни амалга оширишга қаратилган жиноят процессининг босқичи”[5], деб ҳисоблайди.

Суд мажлиси жиноят-процессуал қонунчилик билан белгиланган қатъий тартибда амалга ошириладиган суд процессининг босқичи бўлиб, қуйидаги ўзига хос хусусиятларга эга: а) иш ҳолатларини тўлиқ ва ҳар томонлама

2 Жиноят процесси. Махсус қисм. Муаллифлар жамоаси / проф. З.Ф.Иноғомжонованинг умумий таҳрири остида. – Тошкент: ТДЮИ, 2003. – Б. 131.
3 Смирнов А.В., Калиновский К.Б. Уголовный процесс: Учебник для вузов / Под общ. ред. А.В. Смирнова. – СПб: Питер, 2004. – 492 с.
4 Толеубекова Б.Х., Капсалямов К.Ж. и др. Учебник уголовно-процессуальное право РК. Часть особенная-1,2.
Алматы, 2000. – С. 232.
5 Лебедова О.В. Шпаргалка по уголовно-процессуальному праву: учеб. пособие. – М.: ТК Велби, 2005. – С.25.

ўрганилишини, юридик нормалар тўғри қўлланилиши ва адолатли қарор қабул қилинишини кафолатлайди; б) тарафларни суд муҳокамасида фаол иштирок этишини таъминлайди; в) суд муҳокамасида жиноят-процессуал қонунчилик принципларига қатъий амал қилинишини, тарафлар манфаатлари ҳимоя қилинишини кўзда тутади; г) жиноят иши юритуви бўйича аниқлик ва жамоатчилик иштирокини белгилайди; д) барча суд тизимида турли талабларни бир хил процессуал тартибда қўлланилишини таъминлайди.

Жиноят процесси назарияси ва ҳуқуқни қўллаш амалиётида ушбу босқичга алоҳида аҳамият қаратилишининг боисларидан бири ушбу босқичда айбланувчи судланувчи мақомидан ва ундан келиб чиқувчи кенг доирадаги жиноят-процессуал лаёқат мазмунидан англашилувчи ҳуқуқлар мажмуидан фойдаланишга ҳақли бўлади. Ушбу босқичда у икки асосий вазифа бажарилади: 1) назорат функцияси (судгача иш юритиш босқичига нисбатан); 2) ташкилий функция (ишни мазмунан кўриб чиқиш)[6].

Фикримизча эса, суд мажлиси суд муҳокамасининг Жиноят-процессуал кодекс билан белгиланган процессуал шакли бўлиб ҳисобланади. Зеро, юридик адабиётларда таъкидланганидек, “жиноят-процессуал шакл – бу давлат фаолиятининг жиноят ишлари бўйича иш юритишни ҳуқуқий тартибга солиш мақсадида қонун билан тартибга солинган ўзига хос ҳуқуқий шакли ҳисобланади”[7].

Ф.М.Мухитдинов таъбири билан айтганда эса, “процессуал шакл – жиноят процессуал ҳужжатлар қонунийлиги ва асослилигининг, суд репрессияси аниқлигининг, жиноят процессининг ижтимоий-тарбиявий аҳамияти юқори даражада таъминланишининг, жиноят ишларининг суд муҳокамасида шахснинг ҳуқуқлари ва қонуний манфаатлари тўлалигича муҳофаза этилишининг муҳим кафолатидир”[7]. Айни дамда суд муҳокамаси

6 Дикарев И. Признание доказательств недопустимыми по инициативе суда // Законность. – 2007. – №3.

7 Мухитдинов Ф.М. Уголовно-процессуальная форма: проблемы теории и методологии: Автореф. дисс. ... д-ра. юрид. наук. – Ташкент, 2005.; Мухитдинов Ф.М. Жиноят процесси: моҳият, мазмун, шакл. Монография. – Тошкент, 2002. – 320 б.

ушбу шаклсиз мавжуд бўла олмайди. Шу боис ҳам адабиётларда ушбу икки процессуал тушунчаларнинг ўзаро чамбарчас алоқасини қайд этган ҳолда суд муҳокамаси суд мажлисида юз беради ёхуд суд мажлиси суд муҳокамасини ўтказиш учун мўлжалланган бўлади, деган фикрлар билдирилган. Шу билан бирга назаримизда, ушбу тушунчалар бир-биридан маълум жиҳатлари билан фарқланади. Авваламбор, улар мазмун (суд муҳокамаси) ва шакл (суд мажлиси) нисбатида бўлади. Аниқ жиноят иши муҳокамаси бир эмас, бир неча муҳокамаларда амалга оширилиши мумкин (иш муҳокамаси кейинга қолдирилган ҳолларда). Шунингдек, суд мажлиси нафақат жиноят ишини муҳокама қилиш учун, балки бошқа процессуал масалаларни ҳал қилиш, масалан суд харажатлари билан боғлиқ масалалар, жарима солиш ёки унинг миқдорини камайтириш ва ҳ.к. юзасидан ҳам ўтказилиши мумкин. Таъкидлаш лозимки, Қозоғистон Республикаси Жиноят-процессуал кодекси 320-моддасида жиноят иши мазмунан кўриб чиқиладиган суд мажлисига нисбатан “бош суд мажлиси” тушунчаси қўлланилган. Яъни, қозоғистонлик қонун чиқарувчилар суд мажлиси жиноят ишини мазмунан кўриб чиқишдан ташқари кўпгина процессуал масалалар юзасидан ўтказилиши мумкинлигидан келиб чиққан ҳолда, жиноят иши мазмунан кўриб чиқиладиган суд мажлисининг мақомини аниқлаштириб, унга “бош суд мажлиси” ҳуқуқий мақомини берадилар.

Адабиётларда таъкидлаганганидек, “жиноят процесси босқичи – бу жиноят иш юритувининг умумий вазифаларидан келиб чиқувчи аниқ вазифалари, иштирокчилар доирасининг хусусиятлари ва муддатлари, жиноят процессуал фаолиятнинг ва уларнинг жиноят процессуал ҳужжатларини расмийлаштирувчи ҳуқуқий муносабатларнинг ўзига хос жиҳатлари билан тавсифланувчи жиноят процессининг нисбатан мустақил қисми бўлиб, ҳар бир босқичнинг мустақиллиги нисбий бўлиб, бу уларнинг ўзаро бир бири билан узвий боғлиқлиги ва биргаликда яхлит бир тизимни ташкил этиши билан изоҳланади”[8].

8 Пикалов И.А. Уголовный процесс Российской Федерации (краткий курс): Учебное пособие,

Суд муҳокамаси ҳам жиноят процессининг юқоридаги белгиларга ўзига хос вазифалари, иштирокчилари доираси, муддатлари ва процессуал тартиби каби хусусиятларга эга бўлган босқичи ҳисобланади.

Жиноят ишини мазмунан ҳал қилишда кўриб чиқиладиган масалалар суд муҳокамасида ҳал қилинади. Айрим ҳолларда уларнинг суд муҳокамасидан ташқарида ҳал қилиниши хусусида таклифлар берилган. Жумладан, юридик адабиётларда дастлабки эшитувни жорий қилиш масаласида таклифлар илгари сурилган[9]. Назаримизда, ушбу масалада ҳозирда шаклланган миллий анъанавий жиноятпроцессуал шакл ниҳоятда тўғри. Зотан, мазмунан кўришда дастлабки эшитув тартибининг жорий қилиниши суднинг олдиндан айблилик масаласига аралашишига олиб келади.

Жиноят ишларининг суд муҳокамаси ўзида бир қатор функцияларни мужассам этади: жиноят содир этилиши натижасида зарар кўрган юридик ва жисмоний шахсларнинг ҳуқуқларини муҳофаза қилиш; шахсларни асоссиз ва далил-исботсиз айбланишдан ҳимоя қилиш.

Жиноят иши бўйича суд муҳокамаси қуйидаги масалаларни ҳал қилиш мақсадида амалга оширилади: жиноят содир этилганлиги фактини ва уни айнан судланувчи содир этганлигини исботлаш; содир этилган қилмишни Ўзбекистон Республикаси Жиноят кодекси нормаларида кўзда тутилган жиноят сифатида квалификация қилиш; судланувчининг айбини аниқлаш; судланувчига нисбатан жазо тайинлаш; жавобгарлик ва жазони енгиллаштирувчи ёки оғирлаштирувчи ҳолатларни аниқлаш; фуқаровий даъво, мол-мулкни мусодара қилиш, судланувчини махсус унвондан маҳрум қилиш, судланувчини ақли норасолигини аниқлаш, унга нисбатан тиббий йўсиндаги мажбурлов чораларини қўллаш ва ҳ.к.

Жиноят иши бўйича суд муҳокамаси бир-бири билан узвий боғлиқ, бироқ амалда мустақил бўлган ривожланиш босқичларидан иборат. Суд ўзига хос

2005. // Allpravo.Ru - 2005.

9 Сыроватская Л.Н. Предварительное слушание в российском уголовном судопроизводстве: Дисс. ... канд. юрид. наук. – Майкоп, 2005. – 182 с.; Пикалов И.А. Уголовный процесс Российской Федерации (краткий курс): Учебное пособие, 2005 // Allpravo.Ru. 2005.

хусусиятларга эга бўлган бир неча босқичлардан ташкил топган. Ҳар бир босқичда жиноят процессининг асосий мақсади билан боғлиқ бўлган муайян мақсадларга эришилади.

Жиноят иши бўйича суд муҳокамаси жиноят процессининг ҳал қилувчи босқичи бўлиб, унинг натижасида ҳукм (айблов ёки оқлов) чиқарилади ҳамда унда кўрсатувларнинг, иш бўйича далилларнинг нақадар тўғри тақдим этилиши судланувчи, жиноят содир этиш натижасида жабрланувчи ва бошқа шахсларнинг келгусидаги тақдирига таъсир кўрсатади[10].

Юқоридагилардан хулоса қиладиган бўлсак, жиноят ишлари бўйича одил судлов жиноят ишини мазмунан кўриб чиқишдан қамрови жиҳатидан кенгроқ бўлиб, ўз ичига жиноят ишини мазмунан кўриб чиқишдан бошқа процессуал функцияларни ҳам қамраб олади. “*Суд муҳокамасида жиноят ишини кўриб чиқиш - жиноят иши юзасидан якуний қарорга келиш, судланувчининг айбли ёки айбсизлигини аниқлаш, унга нисбатан жазо тайинлаш ёки жазодан (жавобгарликдан) озод қилиш ва бошқа иш мазмунига тааллуқли масалаларни ҳал этишга қаратилган суд жараёнини қамраб олувчи жиноят процессининг алоҳида босқичи тушунилади”*, деган хулосага келишимиз мумкин.

## ФОЙДАЛАНИЛГАН АДАБИЁТЛАР:

1. Ўзбекистон юридик энциклопедияси / Нашр учун масъул Р.А.Муҳитдинов ва бошқ.; масъул муҳаррир: Н.Тойчиев. – Тошкент: Адолат, 2010. – Б. 420.

2. Жиноят процесси. Махсус қисм. Муаллифлар жамоаси / проф. З.Ф.Иноғомжонованинг умумий таҳрири остида. – Тошкент: ТДЮИ, 2003. – Б. 131.

3. Смирнов А.В., Калиновский К.Б. Уголовный процесс: Учебник для

10 Терехова Л.А. Постановление суда первой инстанции, разрешающие дело по существу // Вестник Омского университета. – Омск: Изд-во ОмГУ, 2005. – № 2(3). – С. 97.

вузов / Под общ. ред. А.В. Смирнова. – СПб: Питер, 2004. – 492 с.

4. Толеубекова Б.Х., Капсалямов К.Ж. и др. Учебник уголовно-процессуальное право РК. Часть особенная-1,2.

Алматы, 2000. – С. 232.

5. Лебедова О.В. Шпаргалка по уголовно-процессуальному праву: учеб. пособие. – М.: ТК Велби, 2005. – С.25.

6. Дикарев И. Признание доказательств недопустимыми по инициативе суда // Законность. – 2007. – №3.

7. Мухитдинов Ф.М. Уголовно-процессуальная форма: проблемы теории и методологии: Автореф. дисс. ... д-ра. юрид. наук. – Ташкент, 2005.; Мухитдинов Ф.М. Жиноят процесси: моҳият, мазмун, шакл. Монография. – Тошкент, 2002. – 320 б.

8. Пикалов И.А. Уголовный процесс Российской Федерации (краткий курс): Учебное пособие, 2005. // Allpravo.Ru - 2005.

9. Сыроватская Л.Н. Предварительное слушание в российском уголовном судопроизводстве: Дисс. ... канд. юрид. наук. – Майкоп, 2005. – 182 с.; Пикалов И.А. Уголовный процесс Российской Федерации (краткий курс): Учебное пособие, 2005 // Allpravo.Ru. 2005.

10. Терехова Л.А. Постановление суда первой инстанции, разрешающие дело по существу // Вестник Омского университета. – Омск: Изд-во ОмГУ, 2005. – № 2(3). – С. 97.

# МОЛОДЫЕ ПЕДАГОГИ ДОШКОЛЬНОЙ ОБРАЗОВАТЕЛЬНОЙ ОРГАНИЗАЦИИ

***Хамраева Гульшода Азизовна***

***Аннотация:*** *Статья посвящена вопросам управления, как формы организационно-педагогических условий, влияющих на адаптацию молодых специалистов в дошкольной образовательной организации. Описаны условия управления постепенным вхождением молодого специалиста в педагогическую профессию в условиях внедрения профстандарта.*

***Ключевые слова:*** *профессиональная адаптация, компетенция, молодой специалист, дошкольная образовательная организация, профессиональный стандарт.*

В Республике Узбекистан признается статус педагога. Для ведения педагогами своей профессиональной деятельности создаются организационно-правовые условия, обеспечивается их социальная защита и предоставляются гарантии реализации их прав.

Права, честь, достоинство и деловая репутация педагога находятся под защитой государства.

На сегодняшний день в независимом Узбекистане коренное совершенствование образования стало требованием времени. Исходя из этого принимаются законы, регулирующие взаимоотношения в сфере образования. В частности, 23 сентября 2020 года принят Закон Республики Узбекистан «Об образовании» [1], целью которого является регулирование отношений в сфере образования.

Реформирование современного образования предъявляет новые требования к педагогическим кадрам. В статье 45 Закона Республики Узбекистан «Об образовании» [1] признается особый статус педагогических работников в обществе, и создаются условия для осуществления ими

профессиональной деятельности. Свободно и активно мыслящий, прогнозирующий результаты своей деятельности и соответственно моделирующий образовательный процесс, педагог является гарантом решения поставленных задач .

Концепция развития системы высшего образования Республики Узбекистан до 2030 года утвержденная Указом Президента Республики Узбекистан [2] в целях определения приоритетов системной реформы высшего образования в Республике Узбекистан, поднятия на качественно новый уровень подготовку высококвалифицированных кадров с независимым мышлением, модернизации высшего образования, развития социальной сферы и экономики на основе передовых образовательных технологий, служит прелюдией к новым реформам в этой сфере . В целях ускоренного интеллектуального развития, подготовки конкурентоспособных кадров, эффективной организации научной и инновационной деятельности, а также, укрепления международного сотрудничества в основу этого документа заложены задачи интеграции науки, образования и производства. Стратегической целью совершенствования качества дошкольного образования является оптимизация управления, создания организационно-педагогических условий, способствующих повышению качества дошкольного образования.

Процесс адаптации является ключевым в вопросе закрепления и дальнейшего развития молодых кадров в учреждениях образования.

Сам термин «адаптация»; (от лат. adapto – приспособлять) впервые появился в физиологии и использовался изначально в биологических науках. Адаптация представляет объективно необходимый процесс вхождения индивида (группы) в новую социальную среду и ее освоения, такого их взаимодействия и взаимного приспособления, в результате которого создаются условия не только для осуществления личностью ее потребностей и жизненных целей, но и для прогрессивного изменения самой адаптирующей среды.

Становление педагога как профессионала состоит из целого ряда этапов, важнейшими из которых являются приобретение личностно-профессиональных качеств и социально-профессиональной устойчивости в период обучения и в первые годы работы в дошкольной образовательной организации. Современная система дошкольного образования сталкивается с необходимостью постоянного повышения качества, требует оптимальной организации образовательного процесса, высокой компетентности педагогов, требования, которые широко раскрыты в профессиональном стандарте педагога [3].

Перед руководителями ДОО одной из первостепенных задач является не просто привлечение молодых специалистов, но и уверенное становление их в профессионально-педагогической деятельности. Профилактика ранних увольнений, по причине сложностей прохождения профессиональной адаптации на этапе вхождения в профессиональную деятельность и впоследствии неудовлетворенность ей.

Перед руководителем дошкольной образовательной организации возникает ряд первостепенных задач:

1. Обеспечить условия для наиболее эффективной адаптации молодых специалистов в коллективе, в процессе адаптации поддержать педагога эмоционально и укрепить веру в себя.

2. Использовать эффективные методы повышения профессиональной компетентности и профессионального мастерства молодых специалистов, обеспечить информационное пространство для профессионального овладения профессиональными знаниями.

3. Совместно планировать карьеру молодого специалиста.

4. Приобщать молодого специалиста к корпоративной культуре, общему стилю работы.

Использование системного подхода в управлении адаптацией молодых специалистов позволяет им быстро адаптироваться к работе в детском саду, избежать момента неуверенности в собственных силах, наладить успешную

коммуникацию со всеми участниками педагогического процесса, формировать мотивацию к дальнейшему самообразованию, раскрыть свою индивидуальность.

Таким образом, руководитель поможет начинающему педагогу на этапе вхождения в профессиональную деятельность, успешно адаптироваться в пространстве ДОО, и сократить процесс увольнения в период их адаптации и профессионального становления.

Когда речь идет о системе образования, имеющей решающее значение в нашей жизни, приходится вновь и вновь повторять мудрую мысль нашего предка – просветителя Абдуллы Авлони: воспитание для нас – вопрос жизни или смерти, сказал Президент нашей страны. На какую бы сферу нашей жизнедеятельности мы ни обратили внимание, очевидно, что мы, не воспитав современные, высококвалифицированные кадры, не сможем достичь каких-либо перемен и преобразований, благополучной и процветающей жизни. Подготовка таких кадров, здорового генофонда нации, прежде всего, начинается с системы дошкольного образования.

***Литература:***

1. Закон об образовании Республики Узбекистан. Ташкент 2020.

2. Концепция развития системы высшего образования Республики Узбекистан до 2030 года. 8 октября 2019 г.

3. Ташева Н. Профессиональная адаптация молодых педагогов в дошкольной образовательной организации //Общество и инновации. – 2024. – Т. 5. – №. 9/S. – С. 190-194.

4. Майер, А.А. Управление инновационными процессами в ДОУ: метод. пособие А.А. Майер. – Москва : ТЦ Сфера, 2008. – 128 с.

5. Salimovna T. N. The Role of the Family in the Upbringing of Preschool Children //JournalNX. – Т. 7. – №. 12. – С. 323-326.

6. Tasheva N. S. MAKTABGACHA TA'LIM TASHKILOTINI BOSHQARISHDA OTA-ONALARNING ISHTIROKI //Results of National

Scientific Research International Journal. – 2024. – Т. 3. – №. 1. – С. 177-182.

7. Ташева Н. С. ФОРМИРОВАНИЕ У ДОШКОЛЬНИКОВ ПОЗНАВАТЕЛЬНОГО ИНТЕРЕСА ЧЕРЕЗ ДВИГАТЕЛЬНУЮ АКТИВНОСТЬ //Proceedings of International Conference on Modern Science and Scientific Studies. – 2024. – Т. 3. – №. 2. – С. 296-300.

# OILA INSTITUTI – BOLANING IJTIMOIY RIVOJLANISHIDA MUHIM OMILDIR

***Bekchanova Shodiyaxon Muhammadjon qizi***

***Annotatsiya**: Mazkur maqolada bolaning ijtimoiylashuvida oila institutining o'rni va ahamiyati tahlil qilingan. Shuningdek, oilada bola tarbiyasidagi uslublar, uning shaxs rivojlanishiga ta'siri tahlil qilingan. Muallif tomonidan bolaning ijtimoiy rivojlanishida ta'lim muassasasi va oilaning o'zaro hamkorligiga oid taklif va tavsiyalar ishlab chiqilgan.*

***Kalit so'zlar**: oila, ijtimoiylashuv, tarbiya, ta'lim, rivojlanish, hamkorlik, individuallashtirish, integratsiya.*

***Annotation**: This article analyzes the role and importance of the family institution in the socialization of the child. Also, methods of raising children in the family and their influence on personality development were analyzed. The author has developed proposals and recommendations regarding the mutual cooperation of the educational institution and the family in the social development of the child.*

***Key words**: family, socialization, upbringing, education, development, cooperation, individualization, integration.*

Xalqimizda "Qush uyasida ko'rganini qiladi" degan naql bejizga aytilmagan. Har bir ota-ona o'z farzandi uchun ko'zgudir. Ularning muomala va munosabati, o'zini tutishi farzandiga bo'lgan e'tibori alohida ahamiyatga ega. Buyuk mutafakkir shoirimiz Alisher Navoiy farzand tarbiyasi xususida shunday deydi: "Yosh bolaga nisbatan eng zarur ish bilki, uni kichkinaligidan parvarish qilishdir. Qatrani sadaf tarbiya qilgani uchun odamlarning boshiga chiqib sharaf topdi. Tarbiyaning yana biri bo'laga ilm-u adab o'rgatish uchun muallim chaqirishdir. O'g'ling bilimsizligicha qolib ketsa, ajab kamchilik bo'ladi. Unga sening shafqat qilishing foydalidir, lekin buning ortiqchasi zarardir".

Hozirgi vaqtda oldimizda turgan dolzarb vazifa – Yangi O'zbekistonning

sog’lom avlodini milliy ruhda tarbiyalash va barkamol avlodni shakllantirishdan iborat. Ana shu sog’lom avlodni tarbiyalash esa “oila” deb atalmish muqaddas dargohdan boshlanadi. Davlatimizning har tomonlama rivoji, muvaffaqiyati ham juda ko’p jihatdan oilaning qay darajada shakllanganligiga bog’liq.

Oila – insoniyat tarixining hamma davrlarida jamiyatning negizi bo’lib hisoblanadi. O’zbekistonliklar uchun oila yuksak qadriyat bo’lib, mana necha yuzlab asrlar davomida e’zozlanib kelinmoqda.

Oila-bu bola ijtimoiy me'yorlar, xulq-atvor qoidalari va qadriyatlari to'g'risida asosiy g'oyalarni oladigan joy. Muayyan yoshga qadar bola uchun ko'nikma va bilimlarni olishning yagona manbai hisoblanadi.

Bolalarning axloqiy tarbiyasi rostgo'ylik, halollik, hamdardlik, sezgirlik, o'zaro yordamga tayyorlik, intizom, xushmuomalalik, o'zini tuta bilish va kamtarlik kabi hayotiy fazilatlarni rivojlantirishga yordam beradi. Bundan tashqari, u bolada fe'l-atvorning salbiy jihatlariga nisbatan murosasizlik hissini tarbiyalaydi, bu esa bolani jamiyatning to'la huquqli a'zosiga aylantiradi, uning qoidalari bo'yicha yashashga va umume'tirof etilgan qadriyatlarni anglashga o’rgatadi.

Oilada bolaning ijtimoiylashuvining bir necha bosqichlari mavjud:

• Birlamchi (yoki moslashish). Qoida tariqasida, u hayotning birinchi oylaridan boshlab o'smirlik davriga qadar davom etadi. Bu vaqtda bola barcha ma'lumotlarni o'rganadi va tanqidiy baholashsiz tajribaga ega bo'ladi. U sodir bo'layotgan hodisalarga moslashadi va taqlid qiladi.

- Individuallashtirish bosqichi. Bolada umumiy fonda o'zini shaxs sifatida ajratib ko'rsatish istagi bor. Belgilangan ijtimoiy me'yorlarga tanqidiy munosabat shakllanadi. Shaxsning individualligi rivojlanadi, ammo bu davrda dunyoqarash hali mustahkamlangan bo’lmaydi.
- Integratsiya bosqichi. Jamiyatning bir qismi bo'lish istagi paydo bo'ladi, shu bilan birga, agar shaxsning xususiyatlari jamiyatning umumiy qabul qilingan me'yorlariga zid bo'lmasa, bunday integratsiya muammosiz sodir bo'ladi.

Bolaning ijtimoiy rivojlanishini ta'lim muassasasi va oilaning to'liq o'zaro

hamkorligisiz tasavvur qilib bo'lmaydi. Bunda bosh vazifa oilaning tarbiyaviy salohiyatini oshirishdan iborat.

U bir nechta tarkibiy qismlardan iborat:

• Biologik (irsiy omillar ta'sirida shakllangan ruhiy holat).

• Iqtisodiy (ota-onalarning daromadlari darajasi, ko'chmas mulkka egalik qilish, avtomobil va boshqalar).

• • Psixologik (oiladagi munosabatlar shakli, ota-onalar qanday funksiyalarni bajarishi, ularning pedagogik qobiliyatlari bormi va hokazo).

• Ijtimoiy (ota-onalarning ijtimoiy mavqei, ularning muayyan etnik guruhga mansubligi, ma'lumot va kasb-hunar darajasi, madaniy rivojlanish darajasi).

Shunga ko'ra, oilaning tarbiyaviy salohiyati uning qanday oila ekanligini aniqlaydigan muayyan omillar ro'yxati belgilaydi. Bu omillarning barchasi u yoki bu darajada oilada bolaning shaxsini tarbiyalash va kompleks rivojlanishiga ta'sir qiladi.

Oila - bu bola uchun u mavjud bo'lgan, faoliyat yuritadigan, ba'zi kashfiyotlar qiladigan, turli his-tuyg'ularni, shu jumladan hamdardlikni his qilishni o'rganadigan butun dunyo. Bu yerda u o'z xavfsizligini his qiladi natijada bu tuyg’u unga atrofdagi dunyo bilan qo'rqmasdan muloqot qilish imkonini beradi.

Bolaning oilada ijtimoiylashuvi uchun qulay sharoitlar shaxsning jamiyatdagi o'zaro munosabatlarining muvaffaqiyatiga ta'sir qiladi. Faqat ota-onasining (birinchi navbatda, onasining) g'amxo'rligini his qilish orqali u rivojlanish imkoniyatiga ega bo'ladi, buning natijasida u jamiyatning bir qismiga aylanadi. Albatta, ijtimoiylashuvning boshqa institutlari ham muhim rol o'ynaydi (maktab, tengdoshlar, ommaviy axborot vositalari), lekin zarur poydevor oila qo'yiladi.

Bugungi kunda biz ko'p jihatdan milliy an'analarga va individual xususiyatlarga bog'liq bo'lgan turli xil oilaviy tarbiya uslublariga duch kelmoqdamiz. Shunga qaramay, bizning bolalarga munosabatimiz biz o'ylagandan ko'ra ko'proq avtoritardir.

Nima uchun bu sodir bo'lmoqda? Birinchidan, bu an'ana. Voyaga yetgan

odamlar, hatto o'zlari boshdan kechirganlarini eslasalar ham, ota-onalari qilganlarini takrorlaydilar. Ikkinchidan, oilaviy tarbiyaning tabiati umuman ijtimoiy munosabatlar uslubi bilan juda chambarchas bog'liq: oilaviy avtoritarizm ishlab chiqarish va jamiyat hayotida ildiz otgan buyruqbozlik-ma'muriy uslubni aks ettiradi va kuchaytiradi. Uchinchidan, odamlar ishda, navbatlarda, gavjum transportda va hokazolarda paydo bo'ladigan g'azablanishlarini ongsiz ravishda bolalardan chiqarib oladi. To'rtinchidan, pedagogik madaniyatning pastligi, har qanday ziddiyatli vaziyatlarni hal qilishning eng yaxshi yo'li kuch ekanligiga ishonch.

Biroq yosh bolalar avtoritarizmni noiloj qabul qilsalar, o'smirlar unga javoban muqarrar ravishda nizolarni keltirib chiqaradi. Yuqori sinflarga kelib ota-onalar bilan munosabatlar uslubi allaqachon o'rnatiladi va ilgari yo'l qo'yilgan xatolarni tuzatish deyarli mumkin bo’lmay qoladi. Agar bu xatolar jiddiy bo'lmasa yoki ularning soni unchalik ko'p bo'lmasa yaxshi bo'ladi. O'smir va ota-onalar o'rtasidagi munosabatlarning mohiyatini tushunish uchun, shuni esda tutish kerakki, bola uchun ona va ota shunday harakat qilishi mumkin:

- hissiy iliqlik va qo'llab-quvvatlash manbai sifatida, ularsiz bola o'zini himoyasiz va yordamsiz his qiladi;
- hokimiyat, kuch, imtiyozlar, jazolar va mukofotlar boshqaruvchisi sifatida;
- namuna, ibrat, donishmandlik va eng yaxshi insoniy fazilatlar timsoli sifatida;
- hamma narsaga ishonib topshirilishi mumkin bo'lgan katta do'st va maslahatchi sifatida.

Katta sinf o'quvchilari va ota-onalar o'rtasidagi eng yaxshi munosabatlar odatda ota-onalar demokratik ta'lim uslubiga rioya qilganlarida rivojlanadi. Bu uslub mustaqillik, faollik, tashabbuskorlik va ijtimoiy mas'uliyatni tarbiyalash uchun eng qulaydir. Bu holda bolaning xatti-harakati izchil va ayni paytda moslashuvchan va oqilona yo'naltiriladi:

- ota-ona har doim o'z talablarining sabablarini tushuntiradi va

ularni o'smir tomonidan muhokama qilinishiga qarshilik qilmaydi;

- ota-onalik vakolati faqat zarur bo'lgan darajada ishlatiladi;
- bolada itoatkorlik ham, mustaqillik ham qadrlanadi;
- ota-ona qoidalarni ishlab chiqadi va ularni qat'iy amalga oshiradi, lekin o'zini xatosiz deb hisoblamaydi;
- u bolaning fikrlarini tinglaydi, lekin faqat uning xohish-istaklaridan kelib chiqmaydi.

Eng muhimi, katta sinf o'quvchilari ota-onalarida do'stlar va maslahatchilarni ko'rishni xohlashadi. Ular mustaqillikka intilsalarda kattalarning hayotiy tajribasi va ko‘magi juda zarur. Ular tengdoshlari bilan tashvishlanadigan ko'plab muammolarni muhokama qila olmaydilar, chunki bunda ularga g'urur xalaqit beradi. Oila esa o'smir o'zini eng xotirjam va ishonchli his qiladigan joy bo'lib qolaveradi.

Ko'pincha o'smirlardan Ota-onam meni tinglamaydilar!» degan so'zlarni eshitishingiz mumkin. Ehtimol, bu da'vo asoslidir. Shoshqaloqlik, tinglashni istamaslik, murakkab yoshlar dunyosida nima bo'layotganini tushunish, muammoga o'g'il yoki qizning ko'zlari bilan qarashga harakat qilish, hayotiy tajribangizning xatosizligiga o'zini o'zi ishontirish – bu birinchi navbatda ota-onalar va o'sayotgan bolalar o'rtasida psixologik to'siq yaratadi. Afsuski, ota-onadan tez-tez eshitishingiz mumkin: "Men ishlayman, vaqtim yo'q". Bunda oilaning moddiy farovonligi birinchi o‘rinda turadi. Muloqot orqa o'rindiqni egallaydi. Bolalar ota-onalaridan tobora uzoqlashib boradi. Bola va ota-ona o'rtasidagi munosabatlar zaiflashadi. “Men ikki farzandni dunyoga keltirdim va endigina farzandim yo'qligini angladim. Ammo butun umr mehnat qilishim haqiqatan ham mening aybimmi?” degan so’zlarni eshitish naqadar achchiq. Yana bir muammo ota va onaning har biri bolani o'ziga xos tarzda tarbiyalashga urinishi. Bunday hollarda faqat ikkita muammoni hal qilish kerak.

Ota-onalarning birinchi vazifasi umumiy yechim topish, bir-birini ishontirishdir. Agar murosaga kelish kerak bo'lsa, unda tomonlarning asosiy talablarini qondirish shart. Ota-onalardan biri qaror qabul qilganda, u ikkinchisining

nuqtai nazarini inobatga olishi kerak.

Ikkinchi vazifa - bolaning ota-onalarning nuqtai nazarida qarama-qarshiliklarni ko'rmasligiga ishonch hosil qilish, ya'ni. bu masalalarni muhokama qilishda bola ishtirok etmasligi zarurdir. Bolalar aytilganlarni tezda "ilg'ab oladilar" va ota-onalar o'rtasida osonlikcha manyovr qilishadi. Ota-onalar qaror qabul qilishda birinchi navbatda o'z qarashlarini emas, balki bola uchun nima foydaliroq bo'lishini aniqlashlari kerak.

Xulosa qilib aytganda, oila jamiyatning ajralmas bo'g'inidir. Hech bir xalq, hech bir jamiyat oilasiz yashay olmaydi. Binobarin, uni rivojlantirish, mustahkamlash, barqarorlashtirish nafaqat davlat va jamiyatning, balki, avvalo, ota-onalarning o'zlariga tegishlidir. Bu muhim. Zero, jamiyatning bo'lajak a'zosining shaxsiyati aynan oilada shakllana boshlaydi. Bolaning kamol topishida ota-onaning jonli namunasi juda muhimdir.

**Foydalanilgan adabiyotlar ro'yxati:**

1. Бабунова, Е.С. Психология семьи и семейного воспитания : учебно-методическое пособие / Е.С. Бабунова. - 2-е изд., стер. - Москва : Издательство «Флинта», 2015.
2. Tasheva N. S. BOLANING IJTIMOIY RIVOJLANISHIDA OILA INSTITUTINING AHAMIYATI //Analysis of world scientific views International Scientific Journal. – 2023. – T. 1. – №. 8. – C. 110-117.
3. Salimovna T. N. The Role of the Family in the Upbringing of Preschool Children //JournalNX. – T. 7. – №. 12. – C. 323-326.
4. Мудрик А.В. «Социальныя педагогика: учеб. Для студ. Пед. Вузов»/ под ред. В.А. Сластелино. – 5-е изд., допол. – М.: издательский центр «Академия», 2005.
5. Шакурова М.В. «Методика и технология работы социального педагога». – 3-е изд., стер. – М.: Издательский центр «Академия», 2006.
6. Ташева Н. Профессиональная адаптация молодых педагогов в дошкольной образовательной организации //Общество и инновации. – 2024. – Т. 5. – №. 9/S. – С. 190-194.
7. Tasheva N. S. MAKTABGACHA TA'LIM TASHKILOTINI BOSHQARISHDA OTA-ONALARNING ISHTIROKI //Results of National Scientific Research International Journal. – 2024. – T. 3. – №. 1. – C. 177-182.

# GENDER TARBIYADA MAKTABGACHA TA'LIM TASHKILOTI VA OILANING HAMKORLIGI

*Komilova Soliha Mirsobitovna*

***Annotatsiya**: Mazkur maqolada maktabgacha ta'lim yoshidagi bolalarning gender tarbiyasini amalga oshirishda maktabgacha ta'lim tashkiloti va oilaning vazifalari to'g'risida so'z borgan. Muallif mazkur sohada yurtimizda qabul qilingan normativ-huquqiy hujjatlarni tahlil qilgan. Shu bilan bir qatorda, ta'lim va tarbiya maslasida bolaning psixo-fiziologik jihatlarini ham inobatga olish lozimligini ta'kidlab, masalani chuqur tahlil qilgan. Maqolada ota-onalarning gender tarbiya sohasidagi bilimlarini oshirishga qaratilgan takliflar ilgari surilgan.*

***Kalit so'zlar**: maktabgacha ta'lim tashkiloti, ota-ona, oila, gender, identifikatsiya, yondashuv, tarbiya, seminar, induksiya, deduksiya, xususiyat.*

***Аннотация**: В данной статье говорится о задачах организации дошкольного образования и семьи в осуществлении гендерного воспитания детей дошкольного возраста. Автор проанализировал принятые в нашей стране нормативные правовые документы в этой сфере. Кроме того, он подчеркнул необходимость учитывать психофизиологические аспекты ребенка в вопросах обучения и воспитания. В статье выдвигаются предложения, направленные на повышение знаний родителей в области гендерного образования.*

***Ключевые слова**: организация дошкольного образования, родители, семья, пол, идентификация, подход, воспитание, семинар, индукция, дедукция, характеристика.*

Farzandga yaxshi tarbiya berish ota-onaning asosiy mas'uliyatli vazifalaridan biridir. Bu borada ular har qadamda mas'uliyat bilan yondashmog'i lozim. Kelajakdagi yo'li ravon bo'lishini istagan har bir ota-onalar sarflaydigan vaqtini va

harakatini ertaning buyuk insonlari bo‘lgan farzandlarini ulg‘aytirish uchun sarflashlari lozim. Farzand kamoloti uchun sarflangan har bir daqiqa ertangi farovon hayot uchun tamal toshi bo‘ladi desak hech mubolag‘a bo‘lmaydi. Agar ota-ona vaqtida farzandiga e’tibor qaratmasa, uning kelajagi uchun qayg‘urmasa, keyinchalik afsus – nadomat bilan yashashi muqarrar. Bu kelajakda muammolarni yuzaga chiqarishi mumkin. O‘sha vaqtda esa muammolarni hal qilishga kech bo‘lishi mumkin. Shunday ekan, farzandining taqdiri uchun e’tiborli bo‘lib, uning xulqi, tarbiyasiga va ilm olishiga befarq bo‘lmaslik lozim.

Jamiyatimiz taraqqiyotining hozirgi bosqichida davlat siyosatining ustuvor yo’nalishlaridan biri bu maktabgacha ta’lim yoshidagi bolalarga sifatli ta’lim va tarbiya berish, mazkur sohada maktabgacha ta’lim tashkiloti va oilaning hamkorligini qo’llab-quvvatlashdan iboratdir. Shu munosabat bilan hukumatimiz tomonidan bir qator normativ-huquqiy hujjatlat qabul qilindi. Xususan, O‘zbekiston Respublikasining “Maktabgacha ta’lim va tarbiya to‘g‘risida”gi Qonuni (2019), O‘zbekiston Respublikasining “Ta’lim to‘g‘risida”gi Qonuni (2020), O’zbekiston Respublikasining “Bola huquqlarining kafolatlari to’g’risida”gi Qonuni (2008), Maktabgacha ta’lim va tarbiyaning davlat standarti (2020) va boshqalar.

Bolalarning gender ijtimoiylashuv jarayonida ota-onalarning o'rni shubhasiz yuqori, chunki ular bolaning tashqi dunyo bilan aloqa qiladigan asosiy ijtimoiy muhitni tashkil qiladi. Oila – bu bolaning birinchi, eng yaqin dunyosi bo'lib, unga "erkak" va "ayol" haqida dastlabki g'oyalarni beradi, aynan oilada asosiy genderga oid dunyoqarash hosil bo’ladi. Shuni ta'kidlash kerakki, noqulay ijtimoiy muhit bolaning gender o'ziga xosligini rivojlantirishga salbiy ta'sir ko'rsatadi.

L.V. Gradusova ta'rifiga ko'ra "...gender – bu erkaklar va ayollarning ijtimoiy xulq-atvorini belgilaydigan madaniy va xulq-atvor xususiyatlarining o'ziga xos to'plami".

Psixologik lug'atda berilgan ta'rifga ko'ra, "gender – bu insonni erkak yoki ayol sifatida belgilaydigan biologik, xulq-atvor va ijtimoiy xususiyatlarning ontogenetik rivojlanayotgan majmuasi".

Gender, avvalo erkak va ayol, o‘g‘il va qiz bolalar munosabatlarining

ijtimoiypsixologik hamda pedagogik tomonlarini qamrab oladi. Bu tushuncha yangi ijtimoiy qarashlar va madaniyatga bog‘liq holda rivojlanib boradi. Tarixdagi matriarxat yoki patriarxat tushunchalari ham bunga yaqqol misoldir. Ta’lim-tarbiya yo’nalishida gender tushunchasi faqat qizlarga taalluqli emas, chunki u o‘z xususiyatiga ko‘ra o‘g‘il va qiz bolalar orasidagi munosabatlarni tavsiflab ta’riflaydi, ya’ni, ijtimoiy rollar, faoliyat shakllarining bo‘linganligi, xattiharakat va individlarning psixologik xarakteristkalarida o’ziga xosliklar mavjudligini o’rganadi.

Gender identifikatsiyasi - o'zini ma'lum bir jins vakili sifatida ko'rish, unga mos keladigan xatti-harakatlar shakllarini o'zlashtirish va shaxsiy xususiyatlarni shakllantirish.

Genderning sotsiumdagi rollaridan kelib chiqadigan ijtimoiy tabaqalanish, va ayni paytda nutq, uslub, kiyim va xatti-harakatlarda namoyon bo‘luvchi jihatlar ham bu yo‘nalishning muhim sifatlarini tashkil etadi. Gender rollar erkaklar va ayollarning mehnati, vazifalariga doir qarashlarning bo‘linishida ham namoyon bo‘ladi. Psixologik rivojlanish va pedagogik qarashlarda sohalar mutaxassislari ‘differensial ijtimoiylashuv’ atamasidan gender rollarini o‘rganish maqsadida foydalanmoqdalar.

Gender yondashuvi shaxsga yo'naltirilgan yondashuvning elementi sifatida qaraladi, bu "bolaning jinsiga muvofiq individual xususiyatlarini" hisobga oladi. Shu sababli, ta'lim va tarbiya jarayonida gender yondashuvini samarali amalga oshirish uchun maktabgacha yoshdagi bolalar va boshlang'ich maktab o'quvchilarining gender identifikatorini shakllantirish xususiyatlarini hisobga olish va bilish kerak.

Xususan, *anatomik va fiziologik xususiyatlar:* qizlarda chap yarim sharning sohalari - mantiqiy fikrlash va nutq - oldinroq rivojlanadi. O'g'il bolalar miyaning oldingi qismlari nisbatan kechroq rivojlanadi. Mazkur soha ularning xatti-harakatlarini nazorat qilish uchun javobgardir.

*Deduktiv va induktiv fikrlash:* o'g'il bolalarda deduksiya usuli ustunlikka ega, shuning uchun ular testlarda yaxshi natijalarga erishadilar. Qiz bolalarda induktiv

fikrlash nisbatan yaxshiroq rivojlanadi va ularga amaliy ko'nikmalarni o'rgatish osonroq hisoblanadi.

*Abstrakt va aniq fikrlash* borasida tahlil qiladigan bo'lsak, o'g'il bolalar obyektlarni ko'rmasdan yoki ularni ushlamasdan ham hisoblash amallarini yaxshiroq bajaradilar. Obyektlar va rasmlar belgilar ko'rinishida haqiqiy hayotga aynanlashtirilganda, qiz bolalar yaxshiroq mulohaza yuritishadi.

*Nutqdan foydalanish*: qizlar o'rganilayotgan materialni gapirib, baland ovozda nimanidir takrorlab o'rganishni afzal ko'radilar; o'g'il bolalar – jimlikni hush ko'radilar.

*Mantiq va dalillar*: qizlar og'zaki nutqni yaxshiroq idrok etadilar, ular uchun materialni eslab qolish oson, o'g'il bolalar esa mantiqiy qoidalar yordamida eslab qolishadi.

Bolalarning *his-tuyg'ular*i ham har xil: o'g'il bolalar ko'proq asabiy va bezovta, qizlar ko'proq emotsional va his-tuyg'ularga beriluvchan bo'lishadi.

Yuqoridagi tahlillar asosida, biz quyidagilarni ta'kidlashimiz mumkin:

*Birinchidan*, gender identifikatori ta'rifiga ikkita yondashuv mavjud: tor va keng ma'no.

*Ikkinchidan,* gender identifikatori-ma'lum bir jins bilan identifikatsiya qilish, o'ziga ma'lum bir jinsning vakili sifatida munosabatda bo'lish.

*Uchinchidan,* maktabgacha yoshdagi bolalar va maktab yoshidagi kichik o'quvchilarining jinsi o'ziga xosligini shakllantirish anatomik va fiziologik xususiyatlar, nutq, deduktiv va induktiv fikrlash, abstrakt va aniq fikrlash, nutq, mantiq va dalillardan foydalanish, hissiyotlarda namoyon bo'ladi.

*To'rtinchidan,* maktabgacha va maktab yoshidagi kichik o'quvchilar gender o'ziga xosligini shakllantirish jarayoni umumiy yo'nalishga ega, shuning uchun bu jarayonni amalga oshirishda uzluksizlikni ta'minlash kerak.

Masalan, 4-5 yoshdagi bolalarning gender ongining mazmuni juda cheklangan, ammo bu bolalarni tarbiyalash jarayoniga ularning jinsi xususiyatlarini hisobga olgan holda texnologiyalarni kiritish uchun yetarli. 4-5 yoshda bolaning o'z jinsini aniqlash tasavvurlari mustahkamlanadi. Aynan shu yoshda bola tashqi belgilarga

(kiyim, soch uzunligi va boshqalar) tayanib, ongli ravishda odamlarni jinsiga qarab ajrata boshlaydi.

Shuni ta'kidlash kerakki, gender ijtimoiylashuvi jarayonida maktabgacha yoshdagi o'g'il bolalar va qizlarning gender ta'limining mezonlariga gender tabaqalanishini shakllantirish ( kichik maktabgacha yoshda); gender o'ziga xosligini shakllantirish; qizning (o'g'ilning) individualligini rivojlantirish kiradi.

Maktabgacha yoshdagi bolalarning jinsi, yoshi va individual xususiyatlarini hisobga olgan holda, biz gender ijtimoiylashuvi jarayonida o'rta maktabgacha yoshdagi bolalarning gender o'ziga xosligini rivojlantirishga qaratilgan gender ta'limining vazifalarini aniqlashimiz mumkin:

1. Tengdoshlar bilan o'yin va real munosabatlarda "erkak" va "ayol" xulq-atvori standartlari to'g'risidagi bilimlarni amalga oshirish uchun sharoit yaratish.

2. O'z sog'lig'iga, tanasiga (yoshga mos darajada), tozalik va tashqi ko'rinishga e’tibor qilishni tarbiyalash va bu ko'nikmalarni rivojlantirish.

3. O’zi bilan bir va qarama-qarshi jinsdagi kattalar hamda tengdoshlariga insonparvarlik munosabati asoslarini shakllantirish.

Shunday qilib, maktabgacha yoshdagi bolalarda gender ijtimoiylashuvi jarayonida:

- bolalarning o‘z jinsi vakillari bilan o‘zini aynan o‘xshash deb bilish qobiliyati rivojlanadi;
- o‘zining gender xulq-atvorini boshqalarning xulq-atvori bilan bog‘lash qobiliyati, tengdoshlarining va o‘zining bunday xulq-atvorini adekvat baholash;
- o‘yinlarda, real o‘zaro munosabatlarda erkaklar va ayollar xulq-atvorining standartlari haqidagi bilimlar kengayadi;
- o‘z sog‘ligi va tashqi ko‘rinishiga g‘amxo‘rlik qilish ehtiyoji tarbiyalanadi;
- ayollar va erkaklarning faoliyat turlari, kasblari, erkak va ayollarga xos ichki hamda tashqi jihatlar haqidagi tasavvurlar shakllanadi;

- o’zi bilan bir va qarama-qarshi jinsdagi kattalar hamda tengdoshlariga va boshqalarga nisbatan insonparvarlik munosabati asoslari shakllanadi.

Britaniyalik Jun Stetem o‘z farzandlarida “erkak” va “ayol” sifatlarini yangicha uyg‘unlikda tarbiyalashga harakat qilgan oilalarda tadqiqot o‘tkazgan. Ular o‘g‘il bolalar boshqalarning tuyg‘ularini yaxshiroq his etishini, mehribonroq bo‘lishini xohlar, ayni paytda qizlarda ta’lim olish va o‘zo‘zini takomillashtirish uchun imkoniyatlardan faol foydalanishni rag‘batlantirardi. Barcha ota-onalar shakllangan gender ta’limiga qarshi turish murakkabligini tan olgan. Chunki bolalar ko‘cha va maktabda an’anaviy qarashlarning ta’siriga tushib qolgan.

Bolalarni gender sohasidagi bilimlarini oshirishda albatta maktabgacha ta’lim tashkiloti va oilaning hamkorligi muhimdir. Shu maqsadda maktabgacha ta’lim muassasalarida o’tkazilishi mumkin bo’lgan ota-onalarning gender madaniyatini oshirishga qaratilgan bir qator namunali tadbirlar tavsiya etamiz:

- "Oilada bolalarning gender tarbiyasi" seminari;
- "Maktabgacha yoshdagi bolaning er va xotin, ona va otaning kelajakdagi rollari haqidagi tasavvurlari" mavzusida seminar:
- "Bolalar bilan qiyin mavzularda suhbatlashish" mavzusidagi seminar-trening:
- "O'g'il bolalar va qizlar uchun aqlli kitoblar" mavzusida ota-onalar burchagini tashkil etish va boshqalar.

**Foydalanilgan adabiyotlar ro’yxati:**

1. Tasheva N. S. BOLANING IJTIMOIY RIVOJLANISHIDA OILA INSTITUTINING AHAMIYATI //Analysis of world scientific views International Scientific Journal. – 2023. – T. 1. – №. 8. – C. 110-117.

2. Евтушенко, И.Н Особенности гендерного воспитания детей дошкольного возраста [Текст] / И.Н. Евтушенко, Е.Б. Быстрай, Б.А. Артеменко // Самарский научный вестник. – 2018. – Т. 7. – № 2. – С. 239-245.

3. Salimovna T. N. The Role of the Family in the Upbringing of Preschool

Children //JournalNX. – T. 7. – №. 12. – С. 323-326.

4. Tasheva N. S. MAKTABGACHA TA'LIM TASHKILOTINI BOSHQARISHDA OTA-ONALARNING ISHTIROKI //Results of National Scientific Research International Journal. – 2024. – Т. 3. – №. 1. – С. 177-182.

5. Ташева Н. Профессиональная адаптация молодых педагогов в дошкольной образовательной организации //Общество и инновации. – 2024. – Т. 5. – №. 9/S. – С. 190-194.

6. O.R. Jamoldinova, D.K. Baxronova Gender: gender tengligi tushunchasi va siyosiy-ijtimoiy munosabatlar// Oriental Renaissance: Innovative, educational, natural and social sciences VOLUME 2 | ISSUE 7// 2022.

# MAKTABGACHA TA'LIM TASHKILOTINI BOSHQARISHDA OTA-ONALARNING ISHTIROKI

***Sagdullayeva Nilufar Mamirjanovna***

***Annotatsiya**: Mazkur maqolada maktabgacha ta'lim tashkiloti hayotida va boshqaruvida ota-onalar ishtirokining o'rni va ahamiyati tahlil etilgan. Maktabgacha ta'lim tashkilotida kuzatuv kengashlarini tashkil etishning mohiyati va huquqiy asoslari, shu bilan birgalikda ota-onalar ishtirokining boshqa shakllari tadqiq etilib, mazkur masalada taklif va tavsiyalar ishlab chiqilgan.*

***Kalit so'zlar**: maktabgacha ta'lim tashkiloti, boshqaruv, kuzatuv kengashi, ishtirok, hamkorlik.*

***Annotation**: This article analyzes the role and importance of parents' participation in the life and management of a preschool educational organization. The nature and legal basis of the organization of monitoring councils in the preschool education organization, as well as other forms of parental participation, were studied, and proposals and recommendations were developed in this regard.*

***Key words**: preschool education organization, management, supervisory board, participation, cooperation.*

Hozirgi vaqtda bolani tarbiyalashning samaradorligi ko'p jihatdan maktabgacha ta'lim tashkiloti va oilaning o'zaro hamkorligiga bog'liq. Bolalar ta'lim tashkilotining ota-onalar bilan ishlash tizimi ularning ushbu tashkilotini boshqarishda faol ishtirok etishini ta'minlaydi. Tarbiyalanuvchilarning ota-onalari huquqiy jihatdan bolalar bog'chasining jamoasi hisoblanmasa-da, lekin ular o'z farzandlari uchun uning muvaffaqiyatli faoliyat olib borishidan manfaatdor. Ular muayyan ma'noda ijtimoiy buyurtmachilar hisoblanishadi, shuning uchun ular maktabgacha ta'lim tashkilotining faoliyatiga ta'sir qilish va unda ishtirok etish imkoniyatiga ega bo'lishlari kerak.

O‘zbekiston Respublikasining “Ta’lim to‘g‘risida”gi Qonunida (51-modda) ota-onalar ta’lim faoliyatini amalga oshiruvchi tashkilotni boshqarishda ushbu tashkilot ustavida belgilangan shaklda ishtirok etish huquqiga ega ekanligi belgilangan. O‘zbekiston Respublikasining “Maktabgacha ta’lim va tarbiya to‘g‘risida”gi Qonunining 38-moddasida davlat maktabgacha ta’lim tashkilotining kuzatuv kengashi tarkibini saylash va unga saylanish huquqiga ega ekanliklari qayd etilgan.

Bugungi kunda tarbiyalanuvchilarning ota-onalari maktabgacha ta’lim tashkilotlarida kuzatuv kengashlarini tashkil etish orqali maktabgacha ta’lim sifatini oshirish, bolalar bog‘chasida bolalar xavfsizligi va yashash sharoitlarini yaxshilash bilan bog‘liq masalalarni hal etishga faol ta’sir ko‘rsatishning noyob imkoniyatiga ega. Aynan ota-onalarning kuzatuv kengashi faoliyatidagi ishtiroki ularga maktabgacha ta'lim tashkilotini kollegial boshqarish jarayoniga jalb qilish imkonini beradi.

Kuzatuv kengashi davlat va jamiyat boshqaruvining yangi organi bo‘lib, maktabgacha ta’lim tashkiloti faoliyatini tartibga soluvchi me’yoriy-huquqiy bazaga tegishli o‘zgartirishlar kiritilgandan so‘ng ta’lim tashkilotida uning boshqaruvini tashkil etadi. Kuzatuv kengashining o‘ziga xos xususiyati shundaki, u ota-onalar va homiylik kengashiga nisbatan kattaroq vakolatlarga ega va uning qarorlari maktabgacha ta’lim tashkiloti ma’muriyati a’zolari uchun majburiydir. Bu maktabgacha ta'lim tashkilotining nizomida belgilangan vakolatlarga ega bo'lgan o'zini o'zi boshqarishning kollegial organi bo’lib hisoblanadi.

Ta'limini davlat va jamiyat tomonidan boshqarish - bu o'zaro ta'sir qiluvchi ikkita tarkibiy qism, ikkita tamoyil, ikkita turdagi subyektlar, ya'ni davlat (maktabgacha ta’lim tashkiloti yoki ta'lim organi vakillari) va jamiyat (ota-onalar, bolalar va mahalliy faollar vakillari) mavjud bo'lgan boshqaruv shakli.

Kengashning asosiy vazifalari quyidagilardan iborat:

- hududiy bo‘lim tomonidan tavsiya etilgan nomzodlar tarkibidan tashkilot direktorini saylash, shuningdek uni egallab turgan lavozimidan ozod etish haqida takliflar kiritish;

- tashkilot direktorining ushbu tashkilot faoliyatini takomillashtirish yuzasidan ko‘rilayotgan chora-tadbirlar, moliya-xo‘jalik holati, daromadlar va xarajatlar, byudjet mablag‘laridan, byudjetdan tashqari, homiylik va boshqa mablag‘lardan foydalanish to‘g‘risidagi hisobotlarini eshitish;

- tashkilotning yillik moliyaviy rejalarini, ko‘rsatilayotgan pullik xizmatlar narxining miqdorlarini va tashkilot mulkidan foydalanganlik uchun ijara haqi miqdorini, shu jumladan auksiondagi boshlang‘ich narxni tashkilot direktorining ishtirokida tanishib chiqish va takliflar berish;

- tashkilot direktorining va boshqa xodimlarining faoliyatiga taalluqli ijtimoiy so‘rovlar o‘tkazish;

- tashkilotda tarbiyalanuvchilar uchun qulay shart-sharoitlar yaratish hamda ularni yaxshilash bo‘yicha ota-onalar, jamoatchilik tashkilotlari va homiylar bilan hamkorlik qilishda amaliy yordam ko‘rsatish;

- tashkilotni rivojlantirishga doir ustuvor yo‘nalishlarni belgilash bo‘yicha ta’lim tashkiloti direktorining dastur va rejalari yuzasidan hududiy bo‘limga takliflar kiritish;

- tashkilotning xodimlarini rag‘batlantirish bo‘yicha hududiy bo‘limga takliflar berish.

Boshqaruvda ishtirok eta oladigan g'amxo'r ota-onalarni qanday jalb qilish kerakligi to’g’risidagi masala mavjud. Chunki, aksariyat ota-onalar ish bilan bandligi sababli bog'chadan uzoqlashadilar, ehtimol ular bog'cha hayotida ishtirok etishlari mumkin, ammo ular buni qanday qilishni bilishmaydi. Ota-onalar ko'pincha davlat boshqaruvi organlarining maqsadlari, vazifalari va vakolatlari haqida yetarli darajada ma'lumotga ega bo’lmaydilar.

Davlat va jamiyat boshqaruvini rivojlantirishning eng muhim muammosi - pedagoglar va ota-onalar o'rtasidagi ishonchga asoslangan munosabatlarini o’rnatish zaruratidir. Kollegial boshqaruv organi faoliyatidan muhim va kutilgan samara bu ta'lim jarayonining barcha ishtirokchilarining “hamkorligi, salohiyati va barcha resurslaridan foydalanish”ni tashkil etishdir.

Mavjud muammolarni bartaraf etish va ota-onalarni maktabgacha ta'lim

tashkilotini boshqarishda faol ishtirok etishga undash uchun quyidagi o'zaro hamkorlik tamoyillariga rioya qilish kerak:

- pedagoglar va ota-onalar o'rtasidagi do'stona muloqot uslubi;
- o'zaro yordam va qo'llab-quvvatlash muhitini yaratish;
- ota-onalar bilan ishlashga individual yondashuv;
- muloqotni murabbiylik emas, balki hamkorlik shaklida qurish.

Oilalar va maktabgacha ta'lim tashkilotlarini yaqinlashtirish jarayonining barcha ishtirokchilari uchun asosiy vazifasi turli xil shakllar va yoshdagi auditoriyalarda ota-onalarning keng ko'lamli ta'limi bo'lishi kerak. Jamiyat va davlatning birgalikdagi sa'y-harakatlari bilan kelajakdagi va amaldagi ota-onalar o'zlarining psixologik, pedagogik, huquqiy bilimlarini to'ldirish, tajriba, ma'lumot almashish, ta'lim tashkilotlari bilan o'zaro munosabatlarning yo'llari va usullari to'g'risida bilish imkoniyatiga ega bo'lishlari uchun sharoit yaratish kerak.

Ota-onalarni tarbiyalashga, bolalar bog'chasi hayoti to'g'risida bilimlarini oshirishga qaratilgan tadbirlarni o'tkazish kerak. Ota-onalar timsolida hamkorlarni ko'rish muhimdir.

Boshqaruv organlari a’zolari uchun o‘z atrofida maslahatlashuvlar o‘tkazish, kuzatuv kengashi yig‘ilishida nutq so‘zlash uchun ma’lumot to‘plash, tashkiliy yordam ko‘rsatish uchun faol ota-onalar guruhini shakllantirish muhim ahamiyatga ega. Ta'lim tarbiya jarayonini boshqarishda jamoatchilik ishtirokini rivojlantirishning eng muhim natijasi ota-onalarni maktabgacha ta’lim tashkiloti hayotiga jalb qilishdir. Ota-onalarni maktabgacha ta’lim tashkiloti hayotiga ishtirok etishga jalb qilish bu ota-onalarni uning faoliyatida faolroq ishtirok etishga undaydiga o’zaro hissiy aloqalaridir. Ota-onalarning ishtiroki qanchalik yuqori bo'lsa, ular maktabgacha ta'lim tashkilotini boshqarishda shunchalik faol ishtirok etadilar.

***Adabiyotlar:***

1. O‘zbekiston Respublikasining 2019 yildagi «Maktabgacha ta’lim va tarbiya to‘g‘risida»gi O‘RQ-595-son Qonuni
2. O‘zbekiston Respublikasining 2020 yildagi «Ta’lim to‘g‘risida»gi O‘RQ-

637-son Qonuni

3. Tasheva N. S. MAKTABGACHA TA'LIM TASHKILOTINI BOSHQARISHDA OTA-ONALARNING ISHTIROKI //Results of National Scientific Research International Journal. – 2024. – T. 3. – №. 1. – C. 177-182.

4. Tasheva N. S. BOLANING IJTIMOIY RIVOJLANISHIDA OILA INSTITUTINING AHAMIYATI //Analysis of world scientific views International Scientific Journal. – 2023. – T. 1. – №. 8. – C. 110-117.

5. Oʻzbekiston Respublikasi Maktabgacha ta'lim tashkilotlari uchun Ilk qadam Davlat oʻquv dasturi Toshkent 2022 yil

6. Oʻzbekiston Respublikasi Maktabgacha ta'lim vazirligining 239 sonli buyrug'i Maktabgacha ta'lim tashkilotining kuzatuv kengashi haqidagi namunaviy nizomini tasdiqlash to'g'risida. 2018 yil

7. A. Muxsieva. Oila pedagogikasi. Toshkent. 2016 yil.

8. Лунгу, Н.Е. Взаимодействие дошкольной образовательной организации и семьи: философия, педагогика, практика / Н.Е. Лунгу // Детский сад от А до Я. – 2019.

9. Salimovna T. N. The Role of the Family in the Upbringing of Preschool Children //JournalNX. – T. 7. – №. 12. – C. 323-326.

10. Ташева Н. С. ФОРМИРОВАНИЕ У ДОШКОЛЬНИКОВ ПОЗНАВАТЕЛЬНОГО ИНТЕРЕСА ЧЕРЕЗ ДВИГАТЕЛЬНУЮ АКТИВНОСТЬ //Proceedings of International Conference on Modern Science and Scientific Studies. – 2024. – T. 3. – №. 2. – C. 296-300.

11. Salimovna T. N. SHAXSIY XAVFSIZLIK MADANIYATINI TARBIYALASH–MADANIYATNING MUHIM TARKIBIY QISMI VA SHAXSNING SHAKLLANISHIDAGI MUHIM SOHASIDIR //TADQIQOTLAR. UZ. – 2024. – T. 32. – №. 1. – C. 188-191.

# ALISHER NAVOIYNING ASARLARIDA AXLOQIY VA TARBIYAVIY TAMOYILLAR

***Djumaniyazova Qalbike Qalievna***

*Nukus shahar №36-sonli umumta'lim maktabi o'qituvchisi*

***Annotatsiya:*** *Ushbu maqolada "Mahbub ul-qulub"ning tuzilishi, birinchi, ikkinchi, uchinchi faslidagi masalalar o'rganildi. Undagi ma'naviy-axloqiy qarashlar, ta'lim-tarbiya haqidagi fikrlari yoritib berildi.*

***Kalit so'zlar:*** *Komil inson, insoniy fazilatlar, axloq, ta'lim-tarbiya, adolat, rostgo'ylik.*

**Kirish.** Nizomiddin Mir Alisher Navoiy jahon adabiyoti xazinasini o'zining hassos she'riyati, fan sohalarining turli tarmoqlariga bag'ishlangan boy ilmiy merosi bilan boyitgan so'z san'atkoridir. Uning "Mahbub ul-qulub" ("Ko'ngillarning sevgani") pandnomasi eng so'nggi yirik nasriy asari bo'lib, 1500-yilda yozilgan. Unda ulug' mutafakkirning umri davomida ko'rgani, kuzatgani, boshidan kechirgani, hayotiy tashvishlarining qalb qatlam-u qavatlaridan sizilib chiqqan lo'nda, umumlashgan xulosalari o'z ifodasini topgan. Musajja' san'atining nodir namunasi sanalgan bu noyob asarning bunyod etilishi sabablarini muallif quyidagicha izohlaydi: "... bolalikdan to qarilikka qadar ko'hna davron voqealaridan, aylanuvchi osmon hodisalaridan, fitna qo'zg'ovchi dunyo buqalamunligidan zamonaning rang singari gunogunligidan ko'p vaqt va uzoq muddat har xil hayol va taraddudlar bilan daydib yurdim, har tovur va ravishda bo'ldim va turli yo'llarga kirdim, yaxshi-yomonning xizmatini qildim, katta-kichikning suhbatida bo'ldim, goh xorlik va qiyinchilik vayronasida nola qildim, goho izzat va ma'murlik bo'stonida majlis qurdim... Goh amirlik ornida o'tirdim va hukumat mahkamasida xalqning arz-dodini surdim va goh podshoh yonida vazirlik qildim va menga umidvor nazar bilan qaragan elga muruvvat ko'rsatdim... Maqsadim shuki, har yo'lda yurdim, olamda bo'lmish har nav' odam bilan

ko‘rishdim, katta-kichikning fe’l-u atvorini o‘rgandim, yaxshi-yomonning xislatlarini tajribadan o‘tkazdim, yaxshilik va yomonliklarning sharbatini ichib, zahrini totib ko‘rdim...” [1,3] .

**Adabiyotlar tahlili va metodologiyasi.** Alisher Navoiyning “Mahbub ul-qulub” asari haqida ko‘plab tadqiqotlar olib borilgan. Mazkur maqolani yozishda A.Hayitmetov [2], U.To‘ychiyev [3], Z.Masharipova [4], Sultonmurod Olim [5], Izzat Sulton [6], Sh.Sirojiddinov [7] kabi navoiyshunos olimlarning ilmiy-nazariy tatqiqotlaridan foydalanildi.

**Muhokama va natijalar**. Navoiyning “Mahbub ul-qulub” asarida inson odobi, xulq-atvori, yaxshilik va yomonlik, vafo va xiyonat, rostgo‘ylik va yolg‘onchilik, saxovat va baxillik, adolat va zulm kabi ko‘plab tushunchalar tasvirlab berilgan. Bu asardagi har bir mavzu yetuk, komil insonlarni tarbiyalashda muhim o‘rin tutadi. Unda keltirilgan hikmatlarning barchasida buyuk mutafakkirning olam va odam, Yaratgan va yaratilmish, o‘lim va hayot bilan bog‘liq qarashlari aks etadi. Ushbu hikmatlarning barchasini alohida-alohida o‘rganish, ularning manbalarini aniqlash, mavzularini yoritish, yoshlar tarbiyasidagi o‘rnini ko‘rsatish bugungi kunda muhim ahamiyatga ega. Navoiyning hayotining so‘ngida yaratgan “Mahbub ul-qulub” asari ana shunday hikmatlar majmuasi bo‘lib, asar uch qismdan iborat.

Birinchi qism “Xaloyiq ahvol va af’ol va aqvolining kayfiyati” (har xil toifa odamlar fe’l-atvori va ahvoli kayfiyati) deb nomlanib, shoir undagi 40 faslda turli ijtimoiy tabaqalarning niyati, faoliyati va so‘zlari haqida o‘z xulosa va kuzatuvlarini bayon qiladi. Boblarga quyidagi tartibda sarlavha qo‘yilgan: 1) Odil salotin zikrida; 2) Islompanoh beklar zikrida; 3) Nomunosib noiblar zikrida; 4) Zolim va johil va fosiq podshohlar zikrida; 5) Vuzaro zikrida; 6) Noqobil sadrlar zikrida; 7) Fosiq va badmaosh, bahodirliq lofin urg‘onlar zikrida; 8) Yasovul guruhi zikrida; 9) Yasog‘liq va qaro cherik zikrida; 10) Shoh ulusi o‘ziga mushobih bo‘lur zikrida; 11) Shayx ul-islom zikrida; 12) Quzzot zikrida; 13) Muftiy faqihlar zikrida; 14) Mudarrislar zikrida; 15) Atibbo zik-rida; 16) Nazm gulistonining xushnag‘ma qushlari zikrida; 17) Kotiblar zikrida; 18) Dabiriston ahli zikrida; 19) Imomlar

zikrida; 20) Muqriylar zikrida; 21) Huffoz zikrida; 22) Mutrib va mug‘anniylar zikrida; 23) Qissasoz va qissaxonlar zikrida; 24) Nasihat ahli va voizlar zikrida; 25) Ahli nujum zikrida; 26) Tijorat ahli zikrida; 27) Shaharda olib sotquvchilar zikrida; 28) Bozor kosiblari zikrida; 29) Soyir hunarvar va san’atpardozlar zikrida; 30) Shahna va zindoniy va asaslar zikrida; 31) Dehqonlik zikrida; 32) Yatim va laimlar zikrida; 33) G‘arib va benavolar zikrida; 34) Mubrim gadolar zikrida; 35) Qushchi va sayyod zikrida; 36) Tarbiyat topib, haromnamaklik qilg‘on navkarlar zikrida; 37) Kadxudolig‘ sifati va xotunlar zikrida; 38) Riyoiy shayxlar zikrida; 39) Xarobot ahli zikrida; 40) Darveshlar zikrida.

Ushbu boblarni mazmun-mundarijasiga ko‘ra, quyidagicha tasniflash mumkin:

1) Podshoh va saroy ahlining tavsifiga bag‘ishlangan boblar (1–10- boblar);

2) Jamiyatning diniy hayotida muhim rol o‘ynaydigan toifalar (11–13, 19–21-boblar);

3) ta’lim-tarbiya, fan va madaniyat sohalari bilan shug‘ullanuvchi kishilar (16–18, 22–25-boblar);

4) shaharda tartibni saqlash, tijorat, dehqonchilik va hunarmandlik bilan shug‘ullanuvchi tabaqa (26–31-boblar);

5) oiladorlik va ayollar qatlami (37-bob);

5) keraksiz va zararli narsalarni o‘ziga kasb qilib olgan, aniq kasb-korga ega bo‘lmagan hamda jamiyatning qashshoq toifasiga mansub kishilar (32–34, 36–37, 39–40-boblar) [7] .

Asarning ikkinchi qismi “Hamida af’ol va zamima xisol xosiyati” (“Yaxshi fe’llar va yomon xislatlar xosiyati”) deb nomlangan bo‘lib, unda komillikka erishish yo‘li, tasavvuf tamoyillari haqida fikr yuritiladi. Ushbu qismda yomonliklardan mosuvo bo‘lishning eng to‘g‘ri yo‘li nafsni riyozat bilan mavh etish sabr-u qanoat bilan pok yashash, ruhni chiniqtira borib, hamda axloqqa erishish xususida fikr yuritiladi. Nafsni mag‘lub etib, ilohiy fayzdan bahra olishning dastlabki bekati tavbadir. Tavbadan murod haq yo‘liga kirgan soliqning barcha yomon ishlaridan ogoh bo‘lib, ulardan butkul voz kechishi, har taraflama poklanishdir. Mazkur qismda 1 ta masnaviy, 3 ta qit’a, 4 ta ruboiy, 14 ta bayt o‘rin olgan, nazm janridagi

namunalar keltirilmagan.

“Mahbub ul-qulub”ning uchinchi qismi “Mutafarriqa favoid va amsol surati” (Turli foydali maslahatlar va maqollar) deb nomlangan. Bu bo‘limda odob va axloq masalalariga doir to‘rt yuzga yaqin maqol va hikmatli so‘zlar tanbehlar shaklida qo‘llanilgan bo‘lib, adib ular orqali pand-nasihat berib, go‘zal insoniy fazilatlarni egallashga, yomon illatlardan saqlanishga, ilm o‘rganishga, yaxshilarga yor, muhtojlarga madadkor bo‘lib, xalq va Xoliq oldidagi burch, vazifalarini halol ado etishga da’vat etadi”.

**Xulosa va takliflar**. “Mahbub ul-qulub”dagi har bir tanbeh, bayt yoki qit’a hayotiy hikmat darajasiga ko‘tarilganki, bu tanbehlar zamiriga xalqning ko‘p asrlik hayot tajribasi davomida to‘plagan maqol va matallarining mazmuni singdirilgan. Asarda shoirning umri davomida ko‘rgani, kuzatgani, boshidan kechirgani, inson va yashash bilan bog‘liq ko‘pdan-ko‘p mulohazalari bayon qilingan. Xulosa qilib aytganda, Alisher Navoiyning “Mahbub ul-qulub” asari va undagi ma’naviy-ma’rifiy, ta’limiy-tarbiyaviy qarashlar g‘oyaviy-badiiy jihatdan katta ahamiyatga ega asardir. Asarga kiritilgan nasihatlar, hikmatalar, tanbehlar ijod mahsuli badiiyligini yanada oshirgan.

**Adabiyotlar ro‘yxati:**

1. Alisher Navoiy. “Mahbub ul-qulub” Toshkent: G‘afur G‘ulom nomidagi nashriyot- matbaa ijodiy uyi, 2011. –B. 453

2. Hayitmetov A. Adabiy merosimiz ufqlari. – Toshkent: M’anaviyat, 1997.

3. To‘ychiyev U. Navoiyni ishqni turlarga ajratib tasvirlashi // O‘zbek tili va adabiyoti, 2010. 6-son

4. Masharipova Z. “Mahbub ul-qulub” hikmatlarida xalq maqollar. // Navoiyga armug‘on. 5-kitob. – Toshkent, 2006.

5. Sultonmurod Olim. “Mabub ul-qulub”da shoirlar va oshiqlar // O‘zbek tili va adabiyoti, 2010. 6-son

6. Izzat Sulton .Navoiyning qalb daftari. – Toshkent, 2010

7. Alisher Navoiy: qomusiy lug‘at. Ikki jildlik. 1-jild / Mas’ul muharrir Sh.Sirojiddinov. – T.: Sharq. 2016. – Б. 327.

# LANGUAGE AND POWER IN DISCOURSE ANALYSIS

*The English language and theory department*
*Student of CSPU,*
***Xoliqjonova Zulxumorxon Abrorjon qizi***
*Superviser:* ***Kenjayeva Muxlisa Baxadirovna***

***Abstract****: This article explores the intricate relationship between language and power through the lens of discourse analysis, a critical approach in sociolinguistics that examines how language shapes and is shaped by social hierarchies. Language is not a neutral tool but an instrument through which power is exercised, reinforced, and challenged in various social contexts, including politics, media, gender, and race. Discourse constructs reality, reflects societal norms, and perpetuates ideologies that maintain dominant power structures. Drawing on key theories from scholars like Foucault and Gramsci, the essay highlights how language serves to legitimize authority, control knowledge, and enforce social control, while also offering a means of resistance for marginalized groups.*

***Key words:*** *Politics, media, gender, race, context, constructs reality, critical approach, societal norms*

***Аннотация****: Эта статья исследует сложную взаимосвязь между языком и властью через призму дискурсного анализа — критического подхода в социолингвистике, который изучает, как язык формирует и формируется социальными иерархиями. Язык не является нейтральным инструментом, а служит средством, через которое власть осуществляется, укрепляется и оспаривается в различных социальных контекстах, включая политику, медиа, гендер и расу. Дискурс конструирует реальность, отражает общественные нормы и воспроизводит идеологии, поддерживающие доминирующие*

*властные структуры. Опираясь на ключевые теории таких ученых, как Фуко и Грамши, статья подчеркивает, как язык служит легитимации власти, контролю над знаниями и социальной регуляции, а также предоставляет средство сопротивления для маргинализованных групп.*

***Ключевые слова:*** *Политика, медиа, гендер, раса, контекст, конструирует реальность, критический подход, общественные нормы.*

## Introduction

Language is more than a means of communication; it is a powerful tool that shapes and is shaped by social structures, power relations, and individual identities. Discourse analysis, a key method in sociolinguistics and applied linguistics, provides insight into how language functions within these contexts, particularly in relation to power dynamics. The interplay between language and power is complex and multifaceted, as language both reflects and perpetuates social hierarchies, influences perceptions, and constructs identities. This essay explores the role of language in the exercise of power, focusing on how discourse shapes, challenges, and maintains power relations in society.At its core, discourse refers to written or spoken communication, but in the context of discourse analysis, it extends to the ways in which language is used in different social settings to convey ideologies, enforce norms, and structure relationships. Discourse is never neutral; it is shaped by and helps sustain power dynamics. This is particularly evident in institutions such as the media, politics, education, and the workplace, where language plays a key role in influencing public opinion, maintaining authority, and controlling access to knowledge.

One of the foundational ideas in discourse analysis is that language constructs reality. The words we use, the structures we employ, and the way we phrase our thoughts can determine how we perceive the world and how others perceive us. This phenomenon is closely tied to the concept of *hegemony*, developed by Italian philosopher Antonio Gramsci, which refers to the dominance of one group over

others through ideological means, rather than through force. Hegemony is maintained through discourse that normalizes certain worldviews, values, and beliefs as natural and unquestionable.A classic example of this is political discourse, where language is used to legitimize power and authority. Political leaders often use carefully crafted rhetoric to persuade the public, manage crises, or rally support for policies. For instance, terms like "national security" or "terrorism" are loaded with meaning that shapes how people understand issues of safety, conflict, and governance. By framing an issue in a certain way, political leaders are able to guide public opinion and maintain control over the political agenda.Discourse analysis is particularly useful for examining how language is involved in constructing and maintaining social hierarchies. From the perspective of power, language is not just a tool of communication but a mechanism for social stratification. People's social identities—whether defined by race, gender, class, or ethnicity—are often constructed through discourse, and language serves as a key marker in the formation of these identities.For example, gendered language plays a significant role in reinforcing traditional power relations between men and women. In many languages, grammatical structures reflect gender distinctions, and these distinctions often extend beyond the linguistic level to reinforce social roles. In English, the use of terms like "mankind" instead of "humankind" or the distinction between "businessman" and "businesswoman" reinforces the traditional notion that men are the default subject, while women are seen as the "other." These distinctions are not arbitrary; they reflect and perpetuate societal norms that place men in positions of power and authority.

In addition to gender, power dynamics in language are also evident in class and race. The use of "standard" versus "non-standard" dialects is one example of how language can mark individuals as belonging to particular social classes. Standard English, often associated with educated, middle- and upper-class individuals, is seen as the norm in many professional and educational contexts. In contrast, dialects and vernacular languages spoken by working-class communities

or ethnic minorities are frequently stigmatized. These language practices are often viewed as inferior or less legitimate, further entrenching social and economic inequalities.

Language is also central to mechanisms of social control, as it can be used to restrict or expand access to power. Michel Foucault, one of the key figures in the study of discourse and power, argued that power is not only exercised through direct coercion but also through the control of knowledge and discourse. In his work *Discipline and Punish*, Foucault examines how institutions, such as prisons, schools, and hospitals, control individuals by regulating what is said and how it is said. He suggests that power is embedded in everyday language practices, shaping how people think, behave, and even define themselves.

A key aspect of Foucault's theory of power is the idea of the "panopticon," a model of surveillance that demonstrates how power can be exercised through the internalization of norms and expectations. In this model, individuals self-regulate their behavior because they are aware that they might be watched at any time. Similarly, in everyday discourse, individuals internalize the power structures present in society, which are reinforced by language practices. For example, the ways in which we speak about authority figures—whether we refer to them as "Mr.," "Dr.," or "Sir"—are not just conventions, but reflect the social status and power these individuals hold.

Discourse also plays a significant role in constructing the boundaries of acceptable behavior. The framing of deviance, criminality, or illness in certain ways can be used to control and stigmatize groups. In the media, for example, language is often used to label certain actions as criminal, immoral, or pathological, thereby controlling how society views and responds to these behaviors. The language of "war on drugs" or "mental health crisis" shapes how the public perceives these issues, often in ways that serve the interests of those in power.While language can be a tool for maintaining power, it is also an instrument of resistance. Language has

the power to challenge established norms, subvert dominant ideologies, and give voice to marginalized groups. Discourse analysis highlights how individuals and groups use language to resist oppression and articulate alternative visions of the world.For example, social movements often rely on powerful language to challenge existing power structures. The Civil Rights Movement in the United States, for instance, utilized language to demand equality, using slogans like "I Am a Man" to challenge the social and legal segregation of African Americans. Similarly, feminist movements have challenged the gendered language that perpetuates inequalities, advocating for more inclusive terms that reflect women's autonomy and equality.

The act of reclaiming language is also significant in the context of indigenous and minority groups. Many indigenous communities have worked to revitalize their native languages as a way of asserting cultural identity and resisting colonial power structures. By speaking their native tongues, these groups challenge the linguistic hegemony of dominant languages like English or Spanish and affirm their right to self-determination.Critical Discourse Analysis (CDA) is a method that specifically focuses on examining the ways in which discourse functions to sustain or challenge power relations. CDA is concerned not only with the content of language but also with the socio-political contexts in which language is produced and consumed. Researchers using CDA analyze how texts—whether in the form of media, political speeches, or everyday conversation—construct power relations and ideologies.Key scholars in CDA, such as Norman Fairclough, Teun van Dijk, and Ruth Wodak, have developed frameworks for analyzing how language reflects and reinforces social inequalities. CDA emphasizes that power is not only a matter of what is said but also how it is said, to whom it is said, and in what context. By revealing the hidden power dynamics in discourse, CDA seeks to expose how language perpetuates inequalities and offer ways to challenge them.The interplay of language and power is central to understanding how societies function and how individuals navigate social structures. Language is not simply a tool for communication; it is a means of exercising power, maintaining social hierarchies, and shaping identities.

Discourse analysis provides valuable insights into how power is embedded in language and how it operates through both subtle and overt mechanisms. From political rhetoric to everyday interactions, language serves as both a reflection and a vehicle for power. However, as this essay has shown, language is also a site of resistance, where individuals and groups can challenge existing power structures and advocate for change. Through the critical examination of discourse, we can better understand the complex relationship between language, power, and society.

## REFERENCES

1. **Gee, James Paul** *An Introduction to Discourse Analysis: Theory and Method* (2014)

2 **Luce, Claire** *Discourse and Power: Exploring the Intersections of Social, Political, and Linguistic Authority* (2022)

3. **Blommaert, Jan***Discourse: A Critical Introduction* (2005)

4. **Alim, H. Samy, et al. (Eds.)** *Raciolinguistics: How Language Shapes Our Ideas About Race* (2016)

5. **Labov, William** *Language in the Inner City: Studies in the Black English Vernacular* (1972)

6. **Ferguson, L.** *Language and Resistance in the African American Experience* (2019)

# GRAMMATICAL CONSTRUCTION OF COLLOCATIONS

***Qirgizova Hanifa Muhtorjon qizi,***
*Turon International University*
*Faculty of Humanities*
*2nd year master's student in Linguistics (English).*

***Abstract.*** *This article is devoted to the grammatical construction of collocations, and aims to analyze their importance in linguistics, their components and grammatical features. Collocations arise in natural combinations of different words, and these combinations play an important role in the coherent functioning of the language. The article analyzes the grammatical formation of collocations and their stylistic role.*

***Key words:*** *Collocation, grammar, syntactic structure, lexical unit, linguistics, stylistics, stylistic richness.*

In linguistics, collocations are understood as a coherent combination of two or more words. These combinations are formed on the basis of certain laws of linguistic unity. Collocations demonstrate the richness and flexibility of language in terms of meaning and structure. This article discusses the grammatical construction of collocations, their structural aspects and specific features.

A collocation is a combination of two or more words formed on the basis of their semantic and syntactic connection. These units are of great importance in the process of language learning, and their correct and precise use increases the naturalness of the language. Collocations are widely used in English, and their incorrect use can portray the speaker as unconventional or mispronouncing. [1]

Collocations are divided into two main types:

1. Free collocations are syntactically basic collocations (for example, "the

[1] . Anvarov A. "Tilshunoslik asoslari". Toshkent, 2020.

book is flowing").

2. Stable collocations are collocations that have a certain grammatical and semantic structure (for example, "golden heart").

When analyzing collocations grammatically, the following are taken into account:

1. Syntactic structure: The grammatical relationship between words in a collocation (e.g., possessive and participial combinations: "the wind is blowing").
2. Lexical rules: The semantic relationship between words (e.g., "sharp decision").

Collocations usually consist of the following structures:

1. Adjective + noun (eg, strong coffee, heavy rain)
2. Verb + noun (eg, make a decision, give advice)
3. Verb + noun (eg, a piece of advice, a burst of energy)
4. Verb + verb (eg, go running, start working)
5. Verb + adjective (eg, deeply disappointed, completely different)
6. Verb + verb (eg, strongly recommend, fully understand)

The impact of collocations on English:

1. Increases naturalness: Knowing and using collocations can significantly ease language acquisition. This creates a natural appearance in speech and writing.

2. Increases clarity and expressiveness: Using the right collocations helps to express ideas more clearly. For example, the phrase "make a decision" sounds more clear and natural than "do a decision."

3. Can be a problem for language learners: Collocations can be difficult to learn because they are not based solely on rules; they often need to be memorized.

4. Cultural and contextual differences: Each language has its own unique collocations. For example, English uses heavy rain, but in other languages this expression may seem illogical when translated directly.

5. Improved comprehension: Familiarity with collocations helps with comprehension. Many idiomatic expressions and phrases rely on specific word

combinations, and understanding them can improve listening and reading skills.

6. Contextual learning: Collocations provide a context for vocabulary learning, making it easier to remember and use new words. Learning words in context helps students understand their meaning and correct usage.

7. Improved communication skills: Mastering collocations helps with better communication, as students can convey their ideas more clearly and effectively. This is especially important in professional and academic settings.

8.Cultural Concepts: Collocations often reflect cultural and idiomatic expressions that are specific to a language and give students a deeper understanding of the culture associated with the language.

Recommendations for learning in practice:

1. Learning through context: It is more effective to learn collocations in a natural context, through text or conversation.
2. Special dictionaries and applications: There are collocation dictionaries in English that help with learning.
3. Repetition: Collocations can be reinforced by actively using them in written and spoken language.
4. Listening and observing: You can identify and understand new collocations by listening to conversations or reading texts in English.

Collocations are essential to the development of English, and getting them right ensures naturalness and richness of expression in speech and writing. Understanding collocations is an integral part of the language learning process.

Collocations are an important tool for determining stylistic style in a language. They are widely used in both written and spoken language. For example, emotional collocations are common in fiction ("tender heart", "sweet word"). [2]

In conclusion, collocations are complex lexical and grammatical units that reflect the specific features of a language. A deep study of their grammatical structure is of great importance not only for linguistic analysis, but also for understanding the richness of the language. They serve not only as linguistic units,

[2] Mirzayeva D. "Til va nutq uslublari". Toshkent, 2019

but also as a means of increasing the stylistic and communicative power of the language.

**References**

1. Anvarov A. "Tilshunoslik asoslari". Toshkent, 2020.
2. Karimova G. "O‘zbek tilida leksik birliklar". Toshkent, 2018.
3. Palmer F. "Semantics". Cambridge University Press, 1981.
4. Cruse D.A. "Lexical Semantics". Cambridge, 1986.
5. Mirzayeva D. "Til va nutq uslublari". Toshkent, 2019.

# ALISHER NAVOIY SHE'RIYATIDAGI AYOL TASVIRI

***Orifjanova Madina Rasuljon qizi***
*Turon xalqaro universiteti 2-kurs magistranti*
*Gumanitar fanlar va pedagogika fakulteti*
*Lingvistika (ingliz tili) yo'nalishi*

***Annotatsiya:*** *Ushbu maqolamizda Alisher Navoiy asarlaridagi ayol timsollari va ularning ta'riflanganlik darajalari haqida so'z boradi. Navoiy o'z asarlarida ayollar balki hukmdor ayollar obrazini keng yoritgan. Sharq olamida musulmon ayollarining ijtimoiy hayotdagi faolligini ko'rsatishga katta e'tibor bergan. Maqolada Alisher Navoiyning "Tarixi mulki Ajam", "Xamsa" asarlaridagi yurt ravnaqi uchun kurashgan hukmdor ayollar, ijtimoiy faol bo'lgan malikalar, ilm-fan sohasidagi iiqtidorli qizlar, san'atga oshuvta bo'lganlar siymosi madh etilgan. Ular davlat boshqaruvini, ilm-ma'rifatni egallab, yurt tinchligi, xalq farovonligi uchun kurashgan lider ayollar timsolidir. Aliasher Navoiy ijodida ayollar gender tengligi masalasi, davlat boshqaruvida hukmdor ayollar siymosi va ularning davlat boshqaruvidagi ahamiyati yorqin obrazlar orqali yaratilgan.*

***Kalit so'zlar****: Alisher Navoiy, "Tarixi mulki Ajam", "Xamsa", hukmdor ayollar, ijtimoiy faollik, davlat boshqaruvi,ilm-ma'rifat, ijtimoiy hayot, Xumoy,Turondo'xt, Ozarmdo 'xt, Layli, Mehinbonu, Shirin, Ravshanak, ayol obraz, she'riyat.*

## KIRISH

Alisher Navoiy ulug' mutafakkir sifatida jamiyatda ijtimoiy faol bo'lgan shaxslar obrazini yaratib, ularning adolatli bo'lishi, yurt tinchligi, jamiyat ravnaqi yo'lida xizmat qilishi, ilm-ma'rifatga homiylik qilishi, yaxshi axloq egasi bo'lishi kerakligini bildirib, ana shu mavzularni qalamga oladi. Ko'pgina mumtoz shoirlarimiz ayol zotining benazir ta'riflar bilan, yorning ishq-muhabbatdagi iztirobi, uning vafosi haqida, shuningdek Ona timsoli haqida ash'orlar bitgan

bo‘lsalarda, Navoiy o‘z asarlaridagi mavzularga boshqacha fikr, ya’ni ijtimoiy faollikni ham kiritadi. Chunki shoir o‘zi yashagan davrda ham ijtimoiy hayot: musulmon xalqining farzandlarini ta’lim olishi, madrasa va masjidlar, bemor va nochor kasallar uchun shifoatxonalar qurilishiga katta e’tiborini qaratgan. Hatto shoir o‘zi tolibi ilmlarga o‘qishi uchun yordam pullari joriy etgan. Xalqning ijtimoiy va moddiy farovonligini ta’minlashda beminnat xizmat qilgan. Ayollarga e’tibor, qizlarning ilm-ma’rifatli bo‘lishini, onalarni e’zozlash farzandning burchi ekanligini ko‘p bora asarlarida ta’riflagan . Sharq olamida ayollardan kuchli davlar arboblari chiqishini, islomda qizar tarbiyasi va ularning ilm olishi haqidagi fikrlarini dostonlarida ko ‘rsatganing guvohi bo ‘lamiz. Shoir asarlarida ijtimoiy hayotning lider shaxslari qatorida hukmdor ayollar timsolini yaratib, davlat boshqaruvi, diplomatik aloqalar, ayollarning davlat va jamiyatga qo‘shgan hissasini ochib beradi. Bu bilan XV asrda o‘zbek mumtoz adabiyotida Alisher Navoiy erkak va ayol gender tengligiga katta e’tiborini qaratadi.

## ADABIYOTLAR ANALIZI VA METODOLOGIYASI

O‘zbek mumtoz adabiyotida barcha adiblarimizning asarlarida ayollarni madh etish orqali ko‘plab asarlarning jozibadorligi oshishini bilamiz. Jumladan Abdurahmon Jomiy, Lutfiy, Atoiy, Sayfi Saroiy ijodida bir qator ayollar obrazi uchraydi. Abdurahmon Jomiyning “Layli va Majnun“ dostonida Layli obrazi sevgi-muhabbat bobida vafodorligi bilan ulug‘lansada, ijtimoiy hayotda passivligini sezishimiz mumkin. Chunki u otasining taz’yiqiga , kaltak yeb jazolanishiga qarshi chiqa olmaydi, sevgi bobida ham Majnunning pok sevgisiga ishonmasdan tez xulosa chiqarishi, uning dunyoqarshi sustligidan dalolat beradi. Navoiy asaridagi Layli bilimli qiz va u o‘z atrofida o‘qiydigan dugonalari bilan maktab ta’limini oladi. Sevgi bobida ham mulohazali, Majnunni boshqa qizga unashtirilganini toza qalb bilan qabul qilib,o’z sevgisiga ishonadi, uning mustaqil fikri bor. Bu bilan u ijtimoiy faol qiz hisoblanadi. Lutfiyning “Gul va Navroz” asarida Gulining faolligi sezilarli darajada berilgan bo’lsada, ijtimoiy hayotdagi o‘rni madh etilmagan. Bu bilan biz yuqoridagi shoirlarning asarlarini kamsitishdan yiroqmiz. Navoiyning tarixiy-badiiy asarlarida ijtimoiy faol ayollarni ko’plab uchratishimiz diqqatga sazovordir.

Shoirning Xamsa asaridagi Layli, Mehinbonu, Shirin, Dilorom, Ravshanak kabi xotin-qizlar obrazlari o‘zbek adabiyotshunosligida o‘rganilgan va bir necha bor tahlil qilingan. Lekin asarlardagi ayollarning ijtimoiy va siyosiy hayotdagi faolligi to‘g‘risida manbaalar kam uchraydi. Alisher Navoiyning “Xamsa”, ”Tarixi mulki Ajam” kabi asarlarida ijtimoiy faol bo‘lgan 20 dan ortiq ayollar obrazini uchratishimiz mumkin. Ushbu obrazlar orqali xotin-qizlarning jamiyatda davlatni boshqarishi, ilm olishi, kasb-hunar egallashi, adabiyot va musiqa san’atini sevishi bilan ijtimoiy hayotda faolligidan voqif bo‘lamiz. Ular ijtimoiy hayotda xalq farovonligini o‘ylaydigan, davlat mustaqilligi uchun kurasha oladigan, farzandlarini el-yurt g’amida fidoyi tarbiyalaydigan hamda ilm-fan sohasida yetuk bo‘lgan xotin-qizlar timsolidirlar. Turkiy xalqlar hayotida mamlakat va yurtda tinchlik o‘rnatish, yaxshiliklarni amalga oshirish maqsadida Navoiy asarlaridagi ayollar obrazi ham muhim rol o‘ynaydi. Uning Mehinbonu, Shirin, Layli kabi malikalari, Xumoy, Turonduxt, Ozarmdo‘xt kabi hukmdor ayollari shular jumlasidandir. “Tarixi mulki Ajam” asarida 3 nafar hukmdor ayollar obrazi yaratilgan bo ‘lib, ularning davlatni boshqaruvida ijtimoiy faolligini guvohi bo‘lamiz. Asardagi hukmdor ayollar Sharq odobi, islomiy tarbiya olgan obrazlardir. Sharq xalqlari va islom davlatlarida hukmdor ayollar obrazi kam uchrasada, Navoiy bunday ayollar obrazini yaratib, ularni xalqning ijtimoiy hayotini yaxshilash uchun kurashuvchi faol shaxs sifatida namoyon etadi. Bu kabi hukmdor ayollarning davlatni boshqarishida erkaklar bilan tenglasha olganini anglaymiz. Ma’lumki, ”Tarixi mulki Ajam” asarida 3 nafar hukmdor ayollar haqida zikr qilingan bo’lib, ularning har birining ismi, nasabi, podshohlik davri tilga olingan. Navoiy har bir hukmdor ayol haqida juda qisqa va aniq ma’lumotlarni lo‘nda qilib beradi.

Navoiy yaratgan hukmdor ayollar obrazi janglarda latofatini namoyish etish uchun emas, jasoratlarini ko‘rsatish uchun xizmat qiligan. Bundan tashqari Navoiy ayollatni ojizalar deb kamsitilishiga yo‘l qoymagan va bu nozik xilqat egalari-ayollarni janglardagi matonatini madh etgan. Navoiyning Xamsa asaridagi ijtimoiy faol ayollar tinchlik, sulh va ezgulik elchisi sifatida ko ‘rsatilib, jahon siyosatini yurgizishda rahbarlik qilishgan. Bir so‘z bilan aytganda, hazrati Navoiy qamragan

ijtimoiy mavzularni boshqalar bunday darajada ko‘rsatib berolmagan. Xuroson davlatining vaziri sifatida ne-ne buyuk tarixiy, ma’naviy-ma’rifiy ishlarga, xususan, qancha shogirdlarga ustoz , siyosat va davlat arbobi sifatida xalqning ijtimoiy hayotini qo‘llab-quvvatlaganlar. Shuning uchun “Farhod va Shirin” dostonida Mehinbonu, Shirin kabi hukmdor ayollarning ijtimoiy va siyosiy hayotdagi faolligini, jamiyat va millatning taraqqiyotini, ilm va ma’rifatni targ’ib etishdagi homiyligini ma’rifatli jamiyat ko‘zgusi deb e’tirif etganlar. Shuningdek ayollarning iqtisodiy, ijtimoiy, siyosiy faolligini oshirish masalasini davlat siyosatining muhim yo‘nalishi sifatida belgilab, Mehinbonuni ta’riflaganda davlat arbobi, jiddiy aql sohibasi deb izohlaydi: Mehbonu donishparvar erdi, Bilik ahliga shohi sarvar erdi[3]. Mehinbonu yosh va iqtidorli yuzlab qizlarga yo ‘lboshchi, shuningdek xalq farovonligi, obodonchiligi yo‘lida kuchli siyosat o‘rnatadi. Mehinbonu xotinqizlarni qo‘llab-quvvatlaydi. O‘z atrofida iste’dodli va iqtidorli faol qizlarni jamlab, 400 nafar qizlarni kasb-hunarga o‘qitadi, 10 nafar Shirinnnig xos xizmatchi kanizaklarini ilm-fan sohasi bo‘yicha olima ayollar qilib tarbiyalaydi. Navoiy o‘z orzusidagi ma’rifatli ayollarni hayotning ilg‘or darajasida bo‘lishini, orqasidan xalqning yuzlab qizlarni ergashtirib, ijtimoiy hayotning faol xotin-qizlari bo‘lishini istaydi. Ul o ‘n qizkim o‘n ishda erdi mohir, Tutib har qaysi bir xonu javohir[4]. Bu qizlar ayollarning ulishi past bo‘lgan aniq fanlar, huquqshunoslik fani yo‘nalishida ham talablarni qondiradi. Ayollarning ilm egallashi XV asr uchun katta matonat va shov-shuvli edi,lekin Navoiy ayollarni, kasb-hunarli va iqtidorli qizlarni qo’llab-quvvatlashi orqali jamiyatda ayol va erkaklar bu sohalarda tengligini isbotlayd. Bu fanlardan ularning har biri o‘z ishiga usta, shu fandagi yuzlab kishilarga bittasi tatir edi. Demak o‘nta qiz yuzlab qizga yetakchi bo‘lsa, minglab qizlar ilm egasi bo’lishgan. Bu bilan Navoiy jamiyatda qancha qizlar faol bo‘lsa, ijtimoiy qatlamdagi xotin-qizlarning savodini chiqarish mumkin deb o‘ylaydi. Mehinbonu Shirinning tashabbusini qo‘llab-quvvatlaydi, ta’limga, ilm olishga, ma’rifatli bo‘lishga intilgan qizlarga sharoit yaratadi. Arman malikasi atrofidagi qizlar ijtimoiy hayotda faol bo’lib, ularning barchasini Shirin liderlik qobiliyati bilan boshqaradi. Chunki jamiyat taraqqiyotida xotin-qizlarni bilimli, kasb-hunarli

bo'lishi ham oila, ham bola tarbiyasida muhim rol o'ynaydi. Bu bilan Navoiy Shirinda rahbarlik qobiliyatini, liderlik faoliyatini, tashabbuskorlik xislatlarini yorqin ko'rsatadi.

## MUHOKAMALAR

Navoiy yaratgan timsollarda XV asrdagi ayolga past nazar bilan qaralgan tuzumda og'ir kunlarni ko'rgan, ezilgan va xo'rlangan ayollar nufuzini ko'tarishga intiladi. Ayniqsa, davrdan norozilikni Layli tilidan shunday ifodalaydi:

Layliki baloiy furqati bor,

Ikki Majnuncha mehnati bor.

Umr anga g'alat havasdur, axir,

Jon tarki ajab emasdur axir.

Alisher Navoiy yuqoridagi kabi ayollar obrazini yaratish bilan davr oldiga muhim ijtimoiy muammolarni qo'yadi. Shoirning besh asr avval orzu qilgan o'y va istaklari bugun ozod va obod mamlakatimizda o'z ijobatini topmoqda.

*Alisher Navoiy "Layli va Majnun" asarida xotin-qizlar obrazini yorqin bo'yoqlar orqali ifodalagan. O'zining boshqa xamsanavis salaflaridan farqli o'laroq ayollarga ijobiy qarashlarini, ularning jamiyatdagi o'rnini aks ettirgan. Xotin-qizlarga buyumdek, qimmatbaho toshdek emas, balki ularning bilim olishi orqali jamiyatga hissa qo'shadigan davlat arbobi darajasidagi xotin-qizlarga ijobiy baho beradi. Navoiy ushbu asarida qizlarning ta'lim olishiga ham katta e'tiborini qaratgan. Ayniqsa ilm, kasb-hunar egallashida o'g'il-qizlarning tahsil olishi uchun maktab ta'limi kerakligini bildirgan. Navoiy asarida o'g'il-qizlarning bir maktabda o'qishi, birga sayr qilishini tasvirlash orqali ularning teng huquqlarini himoya qilgan. Maqolada Alisher Navoiyning "Xamsa" asaridagi "Layli va Majnun" dostonida qizlarning bilim egallashi va gender tenglik masalasi bugungi davr bilan*

*hamnafas ekanligi tahlil qilingan.*

Bugun yurtimizda ayollar qadr topgan. Ular jamiyat hayotining barcha jabhalarida faol ishtirok etib, o‘zlarining go‘zal ma’naviyati, bilim va ma’rifati bilan millatimiz sha’nini, yurt ravnaqini ko‘tarishga katta hissa qo‘shmoqdalar.

## NATIJALAR

O‘zbek mumtoz adabiyoti tarixiga nazar tashlar ekanmiz, ayollar obrazlarini yaratishdek muhim ishga hech bir shoir Alisher Navoiydek katta ahamiyat bermagan. Vafo va sadoqat, ishq-muhabbat bobida go‘zal ayollar timsolini, ularning yuksak ma’naviyatini o‘z g‘azallarida juda chiroyli ifodalab bergan. Xotin-qizlarga nisbatan salbiy munosabat hukm surgan XV asrda Navoiy bolalar tarbiyasida ayollar - onalarni otalar bilan barobar o‘ringa qo‘yadi. Navoiy tasvirlagan ayollar har jihatdan yuksak qobiliyat sohibalaridir. Uning Laylisi erkin sevgini istaydi, o‘sha zamon urf-odatlariga la’natlar o‘qiydi. Shirin timsolida vatanparvarlik, odamiylikni ko‘ramiz. Mehinbonu adolat homiysi, davlat boshlig‘i, buyuk iste’dod egasidir. Lubatiy Chiniy kamtar, bahodir ayol timsolidir.

Ayniqsa, buyuk bobokalonimiz, g’azal mulkining sultoni bo’lmish Mir Alisher Navoiy asarlarida Sharq ayollarining barcha go’zal fazilatlari o’zi fodasini topgan. Ayol haqida fikr yuritar ekan, Navoiy "Mahbubul-qulub" asarida shunday yozadi: "Yaxshi xotin – oilaning davlati va baxti. Uyning ozodaligi undan, uy egasining xotirjam va osoyishtaligi undan. Husnli bo’lsa – ko’ngil yozig’i, xushmuomala bo’lsa – jon ozig’idir. Oqila bo’lsa, ro’zg’orda tartib-intizom bo’ladi, asbob-anjomlar pokiza va saranjom turadi. Kishi bu kabi jufti halol bilan baxtga erishsa, g’am va kulfatda sirdoshga, oshkor va pinhoniy dard alamda ham dardkashga ega bo’ladi. Turmushda boshingga har qanday jafo tushsa, hamdarding u, teskari aylanuvchi falakdan boshingga gar balo kelsa, ko’makdoshing u. Ko’nglingga g’am yuzlansa, u hamg’amnok, badaningga xastalik va zaiflik yetishsa, uning ham joni halak".

Alisher Navoiyning adabiy ijodi bitmas tuganmas xazinadir. Uning “Nasoyim ul muhabbat” asari boshqa asarlari kabi muhim ahamiyat kasb etadi. Navoiy mazkur asarda avliyo ayollarga alohida urg’u beradi. Ayol shoiralar haqidagi “Tazkirat un-niso” asari adabiyotimiz tarixidan bizga ma’lum. Ammo avliyo ayollar haqidagi tazkiralar juda ozchilikni tashkil qiladi. Shu jihatdan Navoiyning 770 ta shayhga bag’ishlangan “Nasoyim ul muhabbat ” tazkirasi alohida ajralib turadi.

## XULOSA

Xulosa o’rnida shuni aytish mumkinki, Alisher Navoiy yashagan davrda ayollarga sharqona munosabatlarga ko‘ra, ularning haq-huquqlariga e’tibor kam bo’lib, ularni ojiza deb hisoblashgan. Do’sti Amir Husayn Boyqaro saroyidagi haramda ham ko’p ayollar bor edi. Xadicha begim hukmdor ko’ngliga yo’l topa olgani uchun tez orada malikai kiromga aylanadi.U farzandi valiahd bo’lishini xohlaydi. Kundoshlik hissi yuqori bo’lgan malika boshqa xotinlarni mensimaydi. Husayn Boyqaroning suyukli xotini Xadichabegimning salbiy xislatlariga qarshi Navoiy Ravshanak va Nozmehr kabi ijtimoiy faol ayollar obrazini misol tariqasida keltiradi. Ular kundosh bo’lsada bir-birini hurmat qiladi.Bu bilan oilada ahillik, farzandlarning bir-biriga hurmatda bo ‘lishi, mehr-oqibat rishtalarining mustahkam bo’lishini istaydi. Chunki shoh haramlaridagi ayollar o’rtasidagi kelishmovchiliklar ko’pgina salbiy oqibatlarga olib kelishini nazarda tutadi. Shuning uchun Navoiy asarlarida yaratilgan hukmdor ayollar ijtimoiy faolligi bilan jamiyat taraqqiyoti, mamlakat tinchligi uchun xizmat qiladi. Bundan tashqari hukmdor ayollar, malikalarning har bir xotin-qizning ma’rifatli bo’lishiga homiylik qilishi, rahnamolik ko‘rsatishiini xohlaydi. Navoiy “Tarixi mulki Ajam”, “Xamsa” asarlarida hukmdor, rahbar, lider ayollarning ijtimoiy hayotdagi o‘rnini ochib berar ekan, erkak va ayol o ‘rtasidagi gender tenglik masalasini ilgari suradi. Bildirilgan fikr va mulohazalardan kelib chiqib, Navoiy o‘z zamonasida ijtimoiy faol bo‘lgan ayollarni qo’llabquvvatlaganiga guvoh bo‘lamiz. Shuningdek hukmdor ayollar siymosini yorqin ochib bergan shoir sifatida uning asarlari bebaho ekanligiga yana bir karra ishonch bildiramiz. Ijtimoiy hayotda ijtimoiy- siyosiy jihatdan yetuk

hukmdor ayollar obrazi Navoiy davrining buyuk kashfiyotidir

## FOYDALANILGAN ADABIYOTLAR

1. Jahon adiblari adabiyoti haqida.-T:O ‘zbekiston.2010.

2. Tarixi mulki Ajam 179-180-b

3. A.Navoiy. Farhod va Shirin. .8-tom, 272 b.

4. A.Navoiy. Farhod va Shirin. 1989 y.199-b G’.Gulom nashriyoti

5. A.Navoiy. Farhod va Shirin. 1989 y.209-211--b G’.Gulom nashriyoti

6. Alisher Navoiy .Sab’ai sayyor.Ziyo.com.kutubxonasi.X-325-b.

7. Alisher Navoiy Saddi Iskandariy T-1991.G”.G ‘ulom nashriyoti 366-367-376-b 8. Jahon adabiyoti” adabiy-badiiy, ijtimoiy-publitsistik jurnal.2021.80-81b

9. O‘zbek tilining izohli lug’ati. 90-326-b.

10. Dilorom Salohiy. Navoiy nazmiyoti. Samarqand-2013.

11. Maqsud Shayxzoda. Asarlar. Olti tomlik. G‘azal mulkining sultoni. 4-tom. – T.:1972.

12. Alisher Navoiy. Mukammal asarlar to„plami. 17-jild. T.:2001

13. Hamidjon Homidiy. Tasavvuf allomalari / Mas‘‘ul muharrir N. Komilov. – T.: Sharq, 200

# O'ZBEKISTON VA TURKIYA O'RTASIDAGI MADANIY VA MA'NAVIY ALOQALAR

***Nurmuhammadova Mohina Habibullo qizi***

*Namangan davlat unversiteti Tarix yo'nalishi 2-kurs magistranti*

***Annotatsiya:*** *Ushbu maqolada O'zbekiston Respublikasi va Turkiya madaniy va manaviy munosabatlarining o'tmishdagi va bugungi kundagi madaniy aloqalari hamda kelajak istiqbollari haqida ma'lumotlar berilgan. Madaniy va manaviy a'loqalarni ochib berishda taqqoslash va tahlil qilish metodlaridan foydalanildi. Shuningdek O'zbekiston va Turkiya o'rtasidagi madaniy aloqalar va ularning yurtimiz kelajagiga ta'siri va rivojlanishdagi ahamiyati haqida so'z boradi.*

***Kalit so'zlar:*** *hamjihatlik, xalqaro hamkorlik, strategiya, integratsiya, madaniy aloqalar, hamkorlik, bilimlar va tajriba.*

## KIRISH

O'zbekiston va Turkiya hamkorligining chorak asrlik yangi tarixini sarhisob qilarkan, mamlakatlarimiz o'zaro hurmat, tomonlarning ochiqligi va samimiyligiga asoslangan teng huquqli muloqot tarafdori ekanligini ta'kidlash lozimdir. Ikkala davlat ham bir-birlarining manfaatlarini inobatga olgan holda hamkorlikni yo'lga qo'yish borasida tegishli tajribalarga erishdi, deb aytish mumkin.

Shak-shubhasiz, mamlakatlarimiz o'rtasida hamkorlikning o'rnatilishi va shakllanishi yo'lida o'tgan davr uzoq muddatli va ko'p tomonlama birgalikdagi faoliyatning yangi darajaga ko'tarilishiga mustahkam asos bo'lib xizmat qiladi.

Tarixdan ma'lumki mamlakatimiz hudulari bir necha bor tashqi bosqinlarga duchor bo'lgan. Qaramlik va zulm ham xalqimizning irodasini buka olmadi, xalqimiz o'zligini yo'qotmadi. O'zining boy tarixi, urf -odatlari, qadriyatlarini saqlab qola oldi. Chor Rossiyasi va sovet mustamlakasi davri xalqimiz ma'naviy merosiga , uning tarixi nisbatan yuritilgan siyosat, madaniy va ma'naviy

boyliklarimizning talon-taroj qilinishi ham madaniyatimizni, urf-odatlarimizni yo‘qota olmadi. Madaniyatimizga nisbatan yuritilgan bunday siyosat va yondashuv ko‘lab tarixiy yodgorliklarimizni qarovsiz qolishiga, ularning buzilishiga, qo‘lyozma kitoblarimizning nashr etilmay yoki tarjima qilinmay qolishiga sabab bo‘ldi. Xalqimizni boy madaniyati, tarixidan mahrum qilishga harakat qilindi. Mustaqillik tufayli xalqimizning boy tarixi, madaniyati va ma'naviyati o‘ziga qaytdi.

Turkiya va O'zbekiston xalqlarining til, madaniy va etnik yaqinligi ikki davlat o'rtasidagi do'stona munosabatlarning mustahkam poydevori hisoblanadi.

Iqtisodiy hamkorliklarning boshlanishi 1992-yil aprelda Turkiyaning Toshkentdagi elchixonasi, 1993-yil yanvarda esa O’zbekiston Respublikasining Anqaradagi elchixonasi o’z faoliyatini boshladi.Istanbulda davlatimizning bosh konsulxonasi ochildi. 1996-yilda mamlakatlarimiz o‘rtasida Abadiy do‘stlik va hamkorlik to‘g‘risidagi shartnoma imzolangan.

Davlatlararo hamkorlikning bugungi yuksak darajasi alohida mamnuniyat bilan qayd etildi. O‘zaro savdo va investitsiyalar, yuk tashish hajmi, ishbilarmonlik va sayyohlik safarlari soni ortmoqda. Har hafta 90 dan ortiq aviaqatnov amalga oshirilmoqda. Jadal madaniy-gumanitar almashinuvni davom ettirishga alohida e’tibor qaratildi. Ma'naviy meros tiklanadi. Ma'naviy meros qadim oia-bobodarimizdan bizgacha yetib kelgan ma'nviy boyliklar – siyosiy, falsafiy, huquqiy diniy qarashlar, qadriyatlar, urf-odatlar, odob-axloq me'yorlari, ilm-fan yutuqlari, tarixiy, badiiy va san'at asarlari majmuidir. Madaniy meros asrlar davomida ota-bobolarimiz tomnidan yaratilgan, sayqallanga madaniy –ma'naviy boyliklarimizdir. U jamiyat taraqqiyotining barcha bosqichlarida jamiyat ehtiyojlari tufayli yuzaga keladi, o‘z davri hayotini aks ettiradi va keyinga avlodlar uchun ma'naviy meros bo‘lib qoladi.

## METADOLOGIYASI

O’zbekiston Turkiya aloqalari yildan yilga o’zida istiqbolli manzaralarni kash

eta boshladi. Jumladan davlatimizning, xalqaro miqyosida Turkiy tilli davlatlar hamkorlik kengashiga a’zo bo’lganligi ham buni ko’rsatib turibdi. Mustaqillikning dastlabki kunlarida qabul qilingan ko‘plab qonunlarda,eng avvalo O‘zbekiston Respublikasi Konstitutsiyasida mamlakatimizning tashqi siyosiy faoliyati va uning xalqaro hamkorligini amalga oshiruvchi mustahkam tizimning huquqiy asoslari belgilab berildi. O‘zbekiston Respublikasi Tashqi ishlar vazirligi tizimi tubdan qayta tuzildi. Mamlakatimizda Tashqi iqtisodiy aloqalar vazirligi,Tashqi iqtisodiy faoliyat Milliy banki va boshqa muassasalar barpo etildi. Dunyoning ko‘plab mamlakatlarida O‘zbekiston Respublikasining elchixonalari va konsullik vakolatxonalari ochildi. Respublikaning ko‘plab vazirliklari,davlat qo‘mitalari,konsernlari va banklari tarkibida tashqi iqtisodiy faoliyat va xalqaro hamkorlik bilan shugullanuvchi boshqarmalar va bo‘limlar tuzildi. Turkiya Respublikasi Prezidenti Turg‘ut O‘zal (1989-1993 yillarda u prizdent bo‘ldi) nomi bilan bog‘liq iqtisodiyotni rivojlantirishning “ Turk modeli” asosida bozor munosabatlariga o‘tilishi natijasida so‘nggi chorak asrda Turkiya iqtisodiyoti shiddat bilan rivojlandi.

O‘zbekiston va Turkiya o‘rtasida madaniy munosabatlar o‘rnatilgan dastlabki kunlardan boshlab,uzoq davr mobaynida bir-biri bilan aloqa qilishdan mahrum qilingan ikki qardosh: o‘zbek va turk xalqlarining oddiy fuqarolaridan tortib to yirik shoirlari, yozuvchilari, olimlari, davlat arboblarigacha bir-birlari bilan qayta a’loqalarni tiklashdi. Bir-birlarining madaniy salohiyati, imkoniyatlari va ehtiyojlarini o‘rganish maqsadida turli xil anjumanlar, semenarlar, ko‘rgazmalar uyushtirish, ishlab chiqarish korxonalarida texnologik jarayonlar bilan tanishish uchun delegasiyalar almashib, o‘zaro foydali bitimlar va shartnomalar tuzish bilan o‘zbek-turk iqtisodiy aloqalarini tiklash va rivojlantirish sari ilk qadamlar qo‘yildi.

## RESULTS

Samarqand shahrida O‘zbekiston va Turkiya o‘rtasida madaniyat sohasidagi bo’lib o’tgan qo‘shma komissiyasining ilk yig‘ilishida quyidagi madaniy sohadagi

ishlar ko'rib chiqilgan edi. Unda Madaniyat vaziri o'rinbosari Murodjon Majidov, bir guruh soha mas'ullari hamda Turkiya Respublikasi madaniyat va turizm vaziri o'rinbosari Batuhan Mumku boshchiligidagi delegatsiya a'zolari ishtirok etdi.

Yig'ilishda kino, teatr va sirk, ijodiy va amaliy san'at, madaniy meros va muzeyshunoslik, madaniy taraqqiyotni ilgari surish, moddiy va nomoddiy madaniy meros ob'yektlarini asrab-avaylash uchun zamonaviy texnologiyalarni, shu jumladan, sun'iy intellektni integratsiyalash sohasida hamkorlik, xalqaro tashkilotlar doirasida bir-birining madaniyat sohasida taklif etilayotgan tashabbuslarini qo'llab-quvvatlash hamda tajriba almashish bo'yicha hamkorlik masalalari muhokama qilindi.

- 2018 yil Turkiya Respublikasi Prezidentining O'zbekistonga tashrifi doirasida imzolangan madaniy aloqalarni rivojlantirish bitimi o'tgan davr mobaynida ikki mamlakat o'rtasida hamkorlikni yangi bosqichga olib chiqdi, - deydi Turkiya Respublikasi madaniyat va turizm vaziri o'rinbosari Batuhan Mumku. - Bugungi yig'ilishda ham ikki mamlakatda madaniyat va milliy kino kunlari, teatr haftaliklarini tashkil etish, hamkorlikda film va sahna asarlari yaratish hamda YuNESKO, AYSESKO, TURKSOY va boshqa xalqaro tashkilotlar bilan hamkorlikda madaniy tashabbuslarni targ'ib qilish borasida kelishuvga erishdik. O'ylaymizki, bu ishlar ikki mamlakatning madaniy-gumanitar sohadagi hamkorligi uzoq vaqt davom etishini ta'minlaydi. Yig'ilish yakunida ikki davlatning madaniyat sohasidagi qo'shma komissiya ahdlashuv bayoni imzolanib, O'zbekiston va Turkiya o'rtasida madaniyat sohasida II qo'shma komissiyasi yig'ilishini 2025 yilda Turkiyada o'tkazishga kelishib olindi.

O'zbekiston prezidenti Shavkat Mirziyoyev 28-avgust kuni Turkiya madaniyat va turizm vaziri Mehmet Nuri Ersoy boshchiligidagi delegatsiyani qabul qildi.

Uchrashuv boshida yuqori martabali mehmon O‘zbekiston yetakchisiga Turkiya prezidenti Rajab Toyyib Erdo‘g‘anning samimiy salomi va eng ezgu tilaklarini yetkazdi.

O‘zbekiston—Turkiya keng qamrovli strategik sheriklik munosabatlarini yanada rivojlantirish, madaniy-gumanitar va sayyohlik sohalaridagi hamkorlikni kengaytirish masalalari muhokama qilindi.

## DISCUSSION

Davlatlararo hamkorlikning bugungi yuksak darajasi alohida mamnuniyat bilan qayd etildi. O‘zaro savdo va investitsiyalar, yuk tashish hajmi, ishbilarmonlik va sayyohlik safarlari soni ortmoqda. Har hafta 90 dan ortiq aviaqatnov amalga oshirilmoqda.

Jadal madaniy-gumanitar almashinuvni davom ettirishga alohida e’tibor qaratildi.

Tegishli “yo‘l xaritasi”ni tezroq qabul qilish, amaliy hamkorlikning institutsional mexanizmlarini ishga tushirish, milliy madaniyat va kino kunlarini o‘tkazish, san’at, madaniy merosni muhofaza qilish, turizm salohiyatini yuzaga chiqarish va boshqa ustuvor yo‘nalishlarda qo‘shma loyihalarni ilgari surish muhimligi ta’kidlandi.

## CONCLUSION

O‘zbekiston va Turkiya o‘rtasidagi o‘zaro diplomatik aloqalarni o‘rganish asosida quyidagi xulosalarni bildirish mumkin:

– Turkiya dunyoda rivojlangan davlatlardan biri sifatida O‘zbekiston mustaqilligini tan olgan ilk davlatlardan biri sifatida amaliy va konstruktiv muloqotni yo‘lga qo‘ydi;

– O‘zbekiston va Turkiya aloqalarini o‘rnatishda avvalo hamkorlikning huquqiy asoslarini shakllantirishga ahamiyat qaratildi. Ikki davlat Prezidentlarining

davlatlararo rasmiy uchrashuvlari, davlat tashriflari va yuqori darajadagi siyosiy muloqotlarida barcha sohalarda bitimlar imzolandi va ushbu hujjatlar asosida uning huquqiy asoslari shakllantirildi.

## FOYDALANILGAN ADABIYOTLAR

1. Karimov I.A. Asarlar. T.1-24.-Toshkent: “O‘zbekiston”, 1996-2016.

2. Karimov I.A. Istiqlol yo‘li” muammolar va rejalar. – Toshkent: “O‘zbekiston” 1992.- 32 bet.

3. Karimov I.A. Vatan ozodligi- oliy saodat (o‘zbek, ingliz, rus tili). – Toshkent: “O‘zbekiston”, 1999.-64 bet.

# TALABALARNI VATANPARVARLIK RUHIDA TARBIYALASH JARAYONLARINI TAKOMILLASHTIRISHNING IJTIMOIY-PSIXOLOGIK XUSUSIYATLARI

***Hayitov Sardor To'lqinovich-***

*Qori Niyoziy nomidagi Tarbiya pedagogikasi milliy instituti Qoraqalpog'iston filiali mustaqil tadqiqotchisi*

***Annotatsiya:*** *Mazkur maqolada talabalarni vatanparvarlik ruhida tarbiyalash jarayonlarini takomillashtirishning ijtimoiy-psixologik xususiyatlari hamda pedagogik jarayonda talabalarni vatanparvarlik ruhida tarbiyalash tizimini takomillashtirishning axloqiy mezonlari ilmiy tahlillar natijasida izohlangan.*

***Kalitli so'zlar****: talaba, vatan, vatanparvar, vatanparvarlik tarbiyasi, pedagogik faoliyat.*

***Аннотация****: В данной статье представлены социально-психологические особенности совершенствования процессов патриотического воспитания студентов*

*а также этические критерии совершенствования системы патриотического воспитания студентов в педагогическом процессе в результате научного анализа.*

***Ключевые слова****: ученик, Родина, Патриот, патриотическое воспитание, педагогическая деятельность.*

***Abstract:*** *This article presents the socio-psychological features of improving the processes of patriotic education of students*

*as well as ethical criteria for improving the system of patriotic education of students in the pedagogical process as a result of scientific analysis.*

***Keywords****: student, Homeland, Patriot, patriotic education, pedagogical activity.*

O‘zbekistonning yangi taraqqiyot bosqichida misli ko‘rilmagan o‘zgarishlar va islohotlar olib borilmoqda. Mazkur islohotlar jamiyatning barcha sohalarini qamrab olganligi bilan ajralib turadi. Islohotlarning ijodkori, harakatga keltiruvchisi, amalga oshiruvchisi hazrati insondir. Bugungi kunda hazrati insonnning vatanparvar va yetuk mutaxassis bo‘lishi muhim ahamiyat kasb etadi. Ayniqsa, zamonaviy sharoitda vatanparvarlik tarbiyasini yanada yuksaltirish mamlakatimiz har bir fuqarosining muqaddas burchidir. Zero, «bugungi global makonda, qarama-qarshiliklar, inson, ayniqsa, yoshlarning ongi va qalbini egallash uchun kurash nihoyatda kuchaygan hozirgi sharoitda yosh avlod tarbiyasining o‘rni va ahamiyati har qachongidan ham ortib borayotgani hech kimga sir emas. Siz bilan biz yashayotgan zamonning achchiq haqiqati shundan iboratki, katta hayot ostonasiga qadam qo‘yayotgan yoshlarni agar sog‘lom kuchlar to‘g‘ri yo‘lga boshlamasa g‘arazli niyatlar bilan yurgan buzg‘unchi kuchlar o‘z ortidan ergashtiripb ketadi» [2;136].

Shunday ekan, yoshlarda yuksak vatanparvarlik sifatlarini tarbiyalash orqali ularda buzg‘unchi kuchlarga qarshi tura olish ko‘nikmalarini ham shakllantirish vazifalari yuzaga kelmoqda.

Talabalarning vatanparvarlik ruhida tarbiyalash tizimini takomillashtirishning ijtimoiy-psixologik xususiyatlarini tahlil va tadqiq etishdan avval vatanparvarlik kategoriyasining mazmun-mohiyatini ochib berish maqsadga muvofiq bo‘ladi.

Pedagogik jarayonda talabalarni vatanparvarlikni, muhabbat tuyg‘usi chinakam e'tiqodga, chinakam aqidaga aylanishi uchun ularda tarixiy shaxslarni vatanparvarligi, vatan olidagi qahramonligi o‘rgatish, psixologik ta'sir ko‘rsatib mardlik va jasorat sifatlarini rivojlantirish mumkin. Misol uchun, keksa Shayx Najmiddin Kubro o‘zi bosh bo‘lib, qasoskor xalqdan lashkar tuzib, Urganch fuqarosini dushmanga qarshi jangga safarbar qiladi. Ikki tomon o‘rtasida qattiq, beomon jang bo‘ladi. Shunda Shayx bayroqni ushlagan holda to so‘nggi nafasiga qadar uni qo‘lda mahkam ushlab boradi. Bayroqni olish uchun Shayxning barmoqlarini bir-bir kesib olishga majbur bo‘lgan ekanlar.

Vatanning kuch-qudrati, sog‘lomligi, yengilmasligi, e'tiqodi, jismoniy salomatligi yoshlarimizning harbiy vatanparvarligi bilan bog‘liqdir. Amir Temur bobomiz armiya tuzishda masalaning bu tomoniga katta e'tibor qaratganlar: «Cherik (qo‘shin, harbiy tuzilma) tuzib, navkar olmoqda uch qoidaga amal qildim: birinchidan – yigitning kuch-quvvatiga; ikkinchidan – qilichni o‘ynata olishiga; uchinchidan – aql-zakovati-yu, kamolotiga. Shu uch fazilat jamuljam bo‘lsa, navkarlik xizmatiga oldim. Negakim, kuch-qudratli yigit har qanday qiyinchiliklarga, azob-uqubatlarga chidamli bo‘ladi, qilich o‘ynata oladigan kishi raqibini mag‘lub eta oladi, oqil navkar har joyda aql-idrokini ishga solib, mushkulotni bartaraf etmog‘i mumkin» [3;54].

O‘zbek xalqi ma'naviy-axloqiy merosida vatanparvarlik g‘oyalarining ahamiyatini tadqiq etgan olim K.Usmonov tahlillariga ko‘ra, vatanparvarlik yuksak axloqiylikni namoyon etadigan tuyg‘u bo‘lib, uning mazmuni vatanga mehr qo‘yish, vatanni himoya qilish, uning havfsizligi va yaxlitligini ta'minlashga bevosita va bilvosita mas'ullik orqali mustahkamlanadi. Shuning uchun ham chinakam vatanparvarlik o‘zidan oilani, oiladan Vatanni, Vatandan insoniyatni ustun qo‘yishi talab etadi. Ushbu olimlar fazilatning muhim jihati shundaki, undagi hissiyotlar tor vatanparvarlik doirasiga sig‘maydi, undan «chetga chiqadi». Vatanparvarlik faqat Vatanni sevish yoki yaxshi ko‘rish bilan cheklanmaydi, balki bor kuchi va aql-idrokini Vatanni himoya qilish bilan bog‘liq muammolarni hal etishga safarbar qilishda namoyon bo‘ladi [4;30].

Talabalarda vatanparvarlik ruhini shakllantirish uchun badiiy ta'sir vositasidan, jahonning durdona asarlaridan ham unumli foydalanish muhim pedagogik vazifa hisoblanadi. Misol uchun, vatanparvarlikni yuksak axloqiy fazilat sifatida tavsiflay olgan Rasul Hamzatov asarlaridan ham foydalanish maqsadga muvofiq bo‘ladi. Avar xalqining mashhur shoiri Rasul Hamzatov «Mening Dog‘istonim» asarida Vatan tuyg‘usi, millat ravnaqi, vatanparvarlik haqida ibratli hikoya qiladi. «Odamlarni ham milliy, ham umuminsoniy qadriyatlar ruhida tarbiyalashga da'vat bilan shoir o‘z yurtiga murojaat etadi: «Mana men huzuringga otam kamchiliklarini aytgan olamdan keldim. Men ham

bu dunyoda kezib juda ko‘p ajib narsalarni ko‘rdim. Qaysi biriga qarashni bilmay ko‘zlarim o‘ynadi. Nigohimni bitta chiroyli ehromdan uzganimda undan ham chiroyli ehromga ko‘zim tushdi, go‘zal chehralarga qaradim, lekin shuni aniq bilardim, ular qanchalik jozibali bo‘lmasin, ertaga ulardan ham jozibaliroqlarini uchrataman... Dunyoning cheki-chegarasi yo‘q ekan. Meni Hindistonning ibodatxonalari, Misrning ehromlari, Italiyaning qadim yodgorliklari kechirsinlar, meni Amerika shoh ko‘chalari, Parij xiyobonlari, Angliya bog‘lari, Shveytsariya tog‘lari ham kechirsinlar, sizlarni qanchalik yoqtirmay yuragim bir maromda urdi, boshim aylanib qoladigan darajada aqli hushimdan ayrilmadim. Hozir esa, qoyalar etagida joylashgan yetmishta xonadonni ko‘rishim bilan yuragim o‘ynab ketdi, hatto ko‘krak qafasimga sig‘may qovurg‘alarimga botyapti. Xuddi kasal yoki mast bo‘lgan odamday ko‘z oldim qorong‘ilashyapti, boshim aylanyapti! Nahotki, shu kichkinagina ovulim Venetsiyadan, Qohiradan yoki Kalьkuttadan go‘zal bo‘lsa? Nahotki, bir bog‘ o‘tin quchoqlab ketayotgan avar ayoli baland bo‘yli, skandinaviyalik oppoq qizlardan go‘zal bo‘lsa?! Men yechinib toshlarga urilib tomchilar sochayotgan sharshara tagida turaman. Oqim toshdan-toshga urilib sakkizga bo‘linadi, keyin qo‘shilib boshimga, yelkamga, qo‘llarimga quyiladi, qanday maza! Bu rohatijon muzday suv oldida Parijning «Qirol saroyi» mehmonxonasi vannasidagi plastmassa sepkichdan oqadigan ilmiliq suv nima bo‘libdi? Buloqdan otilayotgan suv kun bo‘yi quyosh nuridan qizigan toshda iliydi. Tog‘dagi bu toshli vanna oldida Londonning «Metropolь» mehmonxonasidagi moviy vanna oddiy tog‘ora xolos». Bundan tashqari vatanparvarlik yuksak darajada tarannum etilgan asarlar bilan tanishtirish g‘am talabalarda yuksak vatanparvarlik sifatini, ko‘nikma va malakalarini shakllantiradi.

Buyuk mutafakkir olimlarimizning vatanparvarlik to‘g‘risidagi g‘oyalari, o‘gitlarini yoshlarga singdirish ham muhim ahamiyat kasb etadi. Ma'rifatparvar ajdodimiz Alixonto‘ra Sog‘uniy «Keraklicha din ilmini o‘qish hammaga farz bo‘lganidek, Vatanini va millatini saqlash uchun zamonaviy fan ilmini o‘qib bilishlik ham farzdir... Shu sababdan tushungan Vatan o‘g‘lon qizlarimiz

zamonaviy har ilm-hunarni asosi bilan yaxshi tushunib, imkoniyat boricha bilib o‘zlashtirishga boshqalardan ortiqroq kirishmoqlari lozimdur» [1;76-77].

Shuni alohida ta'kidlash zarurki, vatanparvarlik tarbiyasi umumiy talqindagi vatanparvarlikdan qator jihatlari bilan farq qiladi. Tadqiqotchi G. Ergasheva fikriga ko‘ra:

– vatanparvarlik tarbiyasi O‘zbekiston fuqarolarini Vatanni qurol bilan himoya qilishga tayyorlashni o‘z oldiga maqsad qilib qo‘ygan;

– vatanparvarlik asosini O‘zbekiston Qurolli Kuchlarining udumlari tashkil etadi, vatanparvarlik tarbiyasi asosini esa harbiy udum bilan bir qatorda mehnat udumlari tashkil qiladi;

– vatanparvarlik tarbiyasi O‘zbekiston Respublikasi Qurolli Kuchlariga nisbatan hurmat va g‘ururlanish, harbiy xizmatchi bo‘lishga xohish va intilish hamda qo‘lida qurol bilan mustaqil Vatanni himoya qilish hissini uyg‘otadi. Vatanparvarlik tarbiyasi esa Vataniga sodiqlik, O‘zbekiston fuqarosi o‘z davlatining buyukligini, kuchliligini mustahkamlash, mustaqilligini himoya qilish hissini rivojlantiradi [2;20].

Ayrim tadqiqotchilar fikricha, vatanparvarlik tarbiyasidagi kompleks yondashuv maqsadga yo‘naltirilganlik va tabaqali yondashuvni taqozo etadi. Bunda vatanparvarlik komil insonni tarbiyalashga qaratilgan barcha tadbirlarning bosh maqsadi, ta'lim-tarbiya ishlarining ibtidosi bo‘lib xizmat qilishi zarurligi tahlil qilinadi. Shuningdek, yoshlarda vatanparvarlik va milliy iftixor tuyg‘usining kuchliligi ularning ma'naviy kamolotga bo‘lgan ehtiyojlarini mustahkamligini va barqarorligini ta'minlashi ko‘rsatib o‘tiladi [91;10-13]. Shuningdek «Vatanparvarlik tarbiyasi davlat organlari, jamoat birlashmalari va tashkilotlarining yoshlarda yuksak vatanparvarlik ongi, o‘z vataniga sodiqlik hissi, fuqarolik burchini bajarishga, uning manfaatlarini himoya qilishga tayyorgarlikni shakllantirish bo‘yicha rejali, tizimli, maqsadga yo‘naltirilgan va uyg‘unlashgan faoliyatdir»

Tadqiqotchi K.Usmonov fikricha, vatanparvarlikni yanada yaqqolroq tasavvur qilishda kundalik harbiy faoliyatning axloqiy qadriyatlarini tahlil qilish

lozim. Bunday fazilatlar qatoriga vatanparvarlik, burch, mas'uliyat, harbiy sha'n, g‘urur, insonparvarlik, mehribonlik, birodarlik, e'tiqodlilik, olijanoblik, qat'iyatlilik, fidoyilik, vijdonlilik, ijrochilik, mas'ullik, mustaqillik, itoatkorlik, jonbozlik, beg‘arazlik, batartiblik, haqqoniylik, professionalizm, odillik, onglilik, mehnatsevarlik, samimiylik kabi ijobiy jihatlar kiradi. Harbiy-jangovar axloqiy qadriyatlar sirasiga mardlik, jasurlik, qahramonlik, botirlik, kuchlilik, shuhratsevarlik, mardonavorlik, bardoshlilik, dovyuraklik va boshqa ijobiy jihatlar kiradi [6;32]. Harbiy faoliyat axloqiy qadriyatlarining uning asosiy jabhalarda namoyon bo‘lishiga ko‘ra, cheklanishi shartli sanaladi, binobarin ushbu axloqiy qadriyatlar asl voqelikda yagona jarayonning turli taraflaridan ishtirok etgani holda, butun harbiy faoliyatga singib boradi.

Bugungi kunda talabalarda vatanparvarlik sifatlarini shakllantirishdagi kuchli psixologik ta'sir ularning kuchli va mard ajdodlari borligiga ishontirish va ularda tarixiy xotirani shakllantirish bilan chambarchas bog‘liq. Misol uchun, Spitamen, Jaloliddin Manguberdi, Najmiddin Kubro, Temur Malik, Amir Temur, Zahiriddin Muhammad Bobur kabi bobokalonlarimizning harbiy vatanparvarligini axloqiy ideal sifatida ulug‘lash, ularning vatanparvarlik fazilati bilan bog‘liq axloqiy qarashlari va hayotiy faoliyatlari aks etgan manbalarni chuqurroq tahlil qilish yoshlarda vatanparvarlikni yanada yuksaltirishga xizmat qiladi [4;33]. Zero, «shonli tariximizda Jaloliddin Manguberdi, Amir Temur, Zahiriddin Muhammad Bobur singari buyuk sarkardalarimizning oz sonli qo‘shin bilan dushmanning katta lashkari ustidan g‘alaba qozongani haqida misollar ko‘p. Albatta, ularning harbiy salohiyati, jang maydonida qo‘llagan taktika va strategiyalari – bu alohida mazvzu. Lekin bu ulug‘ sarkardalarning o‘z askarlari qalbiga chinakam vatanparvarlikni, jangovor ruhini singdira olgani biz uchun bugun ham ibratlidir» [2;134].

Bugun yosh avlodni O‘zbekiston xalqining tub manfaatlari, asriy orzu-umidlari, ezgu niyatlari, buyuk maqsadlari ruhida ma'naviy jihatdan barkamol, vatanparvar inson qilib tarbiyalash davrimizning eng muhim va dolzarb masalalaridan biridir. Ajdodlar tajribasini o‘zlashtirish, el-yurtga foydasi tegadigan mehnat faoliyatiga yo‘naltirish, ya'ni kasb tarbiyasi muhim mafkuraviy

ahamiyatga ega. Yosh avlod dunyoqarashini kengaytirish, ongini ilmiy asoslangan bilimlar bilan boyitish, ularda jamiyat ravnaqi uchun zarur sifatlarni kamol toptirish pirovard vatanparvarlik tarbiyadir. Vatanparvarlik tarbiyasi yoshlarning dunyo haqidagi, olamning rivojlanishi qonuniyatlari, insoniy munosabatlar, axloqiy tamoyillar va go‘zallik haqidagi tushunchalarini kengaytirishga xizmat qiladi. U biz qurayotgan jamiyat rivojining o‘ziga xos qonuniyatlari, xalqimizning tub maqsad-manfaatlari asosida shakllantiriladi. Bu jarayonda jamiyat rivojiga turtki beruvchi ilg‘or g‘oyalarni o‘zlashtirish ongli tarzda kechishi, har bir fuqaroning tafakkur va fikrlash tarziga aylanishiga e'tibor qaratish, ayniqsa muhimdir. Shundan ko‘rinib turibdiki, vatanparvarlik tarbiyasining bosh xususiyatlaridan biri milliy qadriyatlarimiz, xalqimizning bugungi va kelgusidagi manfaatlarini ifodalovchi sog‘lom fikr-g‘oyalarning xalq tafakkur tarziga singishidir. Demak, vatanparvarlik tarbiyasi yuksak e'tiqod, imon, Vatan va xalq oldidagi mas'uliyat, fidoyilik singari fazilatlarda namoyon bo‘ladi.

Yuqorida keltirib o‘tilgan Vatanni himoya qilishga shaylik ko‘rsatkichlarini talabalarda shakllantirish, vatanparvarlik tarbiyasida vazifalar qo‘yish uchun va ularni amalga oshirish uchun vositalar izlashda ilmiy asos bo‘lib xizmat qiladi.

Talabalarni vatanparvarlik ruhida tarbiyalashda Alpomish, To‘maris, Shiroq kabi xalq qahramonlari, Amir Temur, Ulug‘bek, Bobur singari davlat arboblari va sarkardalarimiz, Ibn Sino, Beruniy kabi olimu fuzalolarimiz qarashlariga tez-tez murojaat qilishimiz lozim. Shu bilan birgalikda tarbiya borasidagi jahon standartlariga ham e'tiborni qaratmoq lozim. Respublika O‘zbekiston yoshlar agentligi rahbarligida vatanparvarlik g‘oyasini targ‘ib etuvchi «Vatanparvar» o‘yinlari, musobaqalarining o‘tkazilishi maqsadga muvofiqdir. Talabalarni ijtimoiy-g‘oyaviy, ma'naviy-axloqiy, psixologik-irodaviy, jismoniy hamda vatanparvarlik tarbiyasini tashkil etish ular tomonidan Vatanni himoya qilishdek muqaddas burchni anglashlariga yordam beradi [3;125]. Vatanparvarlik tarbiyasining muhimligi mamlakatimiz xavfsizligi, mudofaa quvvatini, Qurolli Kuchlarini mustahkamlash zaruriyati bilan ham belgilanadi. Shuning uchun ham harbiy xizmatchilarni vatanparvarlik ruhida tarbiyalash davlat ahamiyatiga ega

bo‘lgan dolzarb masaladir va O‘zbekiston Respublikasining Mudofaa to‘g‘risidagi qonunida«aholini ma'naviy-axloqiy va harbiy-vatanparvarlik ruhida tarbiyalash hamda Qurolli Kuchlar shaxsiy tarkibini himoya qilishga axloqiy-ruhiy jihatdan tayyorlash» masalasiga alohida to‘xtalib o‘tilgan. Vatanparvarlik fuqaro shaxsining muhim tarkibiy qismi bo‘lib, unga yoshlikdan asos solingani ma'quldir. Vatanparvarlikni turli usul va vositalar yordamida shakllantirish mumkin. Bunga badiiy asarlar, san'at, ma'rifiy-madaniy tadbirlar misol bo‘la olishi mumkin. Shu bilan birga, vatanparvarlik e'tiqodini shakllantirish muayyan ilmiy-nazariy muammolarni o‘rganishga bog‘liq ekanligini ham unutmaslik kerak. Binobarin, bu muammolar tizimini bilish, ular o‘rtasidagi ilmiy-uslubiy birlik va bog‘liqlikni aniqlash tarbiyaviy tadbirlarni samarali amalga oshirishda muhim ahamiyat kasb etadi. Shu o‘rinda milliy-ma'naviy merosning ham o‘rni muhimligini yana bir bor ta'kidlash lozim. Chunki harbiy xizmatchilarda vatanparvarlik e'tiqodini shakllantirishda ajdodlarimizning Ona-Vataniga bo‘lgan muhabbat tuyg‘ularini, vatan manfaatlari yo‘lida ko‘rsatgan fidoyilik va qahramonliklarini misol va o‘rnak sifatida keltirish mumkin.

Vatanparvarlik tarbiyasi yoshlarni Vatan himoyasi va harbiy mudofaaga tayyorlash, ularda favqulodda holatlarda harbiy mudofaani tashkil etish ko‘nikma, malakasini shakllantirishga yo‘naltirilgan pedagogik jarayondir. Vatanparvarlik tarbiyasining maqsadi yoshlarni vatan himoyasi hamda harbiy mudofaaga tayyorlash, ularda favqulotdagi holatlarda harbiy mudofaani tashkil etish ko‘nikma va malakalarini shakllantirishdan iborat bo‘ladi.

## Xulosa

**Xulosa** qilib shuni aytish mumkinki, yoshlarda vatanparvarlikni rivojlantirishda pedagogik-psixologik tayyorgarlikni ahamiyati juda yuqori hisoblanadi. Jamiyatda vatanparvarlik tarbiyasi nafaqat pedagogik-psixologik asoslarga, balki ijtimoiy, iqtisodiy, siyosiy, axloqiy asoslarga bog‘liq ekanligiga e'tibor berish zarur. Bu borada vatanparvarlikning ilmiy-nazariy asoslarini o‘rganish bilan bog‘liq pedagogik tadqiqotlar ko‘lamini kengaytirish maqsadga muvofiq.

**Foydalanilgan adabiyotlar**

1. Mirziyoyev Sh.M.O‘zbekiston Respublikasi Qurolli Kuchlari tashkil etilganining 25 yilligi munosabati bilan Vatan himoyachilariga bayram tabrigi / “Xalq so‘zi”. 2017 yil, 13-yanvarь.
2. Mirziyoyev Sh.M. Milliy tiklanishdan – milliy yuksalish sari. 4-tom. – Toshkent: O‘zbekiston, 2020. – B.452.
3. Karimov I. A. Ona yurtimiz baxtu iqboli va buyuk kelajagi yo‘lida xizmat qilish – eng oliy saodatdir. – Toshkent: O‘zbekiston. 2015. – B.75.
4. Zamonaviy sharoitda vatanparvarlik tarbiyasini yanada yuksaltirishning dolzarb masalalari: Respublika ilmiy-amaliy konferentsiyasi. – Toshkent: O‘zbekiston Respublikasi IIV akademiyasi. 2016 yil 20 avgust. – B. 232.
5. Gibb H. A. Studies on the civilization of Islam. Beacon Univ. Press. Boston. 1962. p. 134; Jean- Paul Roux. Ibid. p. 212.
6. Usmonov K. O‘zbek xalqi ma'naviy-axloqiy merosida harbiy vatanparvarlik g‘oyalarining talqini: Fals. dok. (PhD) dissertatsiyasi. -Toshkent, 2017. – B.161.

# ЛИЧНОСТНО-ОРИЕНТИРОВАННАЯ ТЕХНОЛОГИЯ ОБУЧЕНИЯ В РАБОТЕ С ОДАРЕННЫМИ ДЕТЬМИ ДОШКОЛЬНОГО ВОЗРАСТА.

***Худойбердиева Дурдона Баходир қизи-***
*Преподаватель Гулистанского государственного педагогического института*
e-mail: hudojberdievgijosiddin@gmail.com

***Аннотация:*** *ресурсы, представленные в данной статье, через работу с одаренными детьми и изучение ее компонентов создают основу для проявления одаренности у детей и говорят о формировании научных взглядов, подходов, методов совершенствования основных направлений.*

***Ключевые слова****: талант, технология, талант, демократия, стратегия, устойчивость, государство, одаренность, нестандартный, творческий, индивидуальный.*

# MAKTABGACHA YOSHDAGİ İQTİDORLİ BOLALAR BİLAN İSHLASHDA SHAXSGA YO'NALTİRİLGAN TA'LİM TEXNOLOGİYASİ.

***Xudoyberdiyeva Durdona Boxodir qizi-***
*Guliston davlat pedagogika instituti o‘qituvchisi*
e-mail: hudojberdievgijosiddin@gmail.com

***Anotatsiya:*** *ushbu maqolada keltirilgan manbalar iqtidorli bolalar bilan ishlash va uning tarkibiy qismlarini o'rganish orqali bolalarda iqtidorning namoyon bo'lishi uchun asos yaratadi va asosiy yo'nalishlarni takomillashtirishning ilmiy qarashlari, yondashuvlari va usullarini shakllantirish haqida gapiradi.*

***Kalit so'zlar:*** *iqtidor, texnologiya, iste'dod, demokratiya, strategiya, barqarorlik, davlat, nostandat, krerativ, individual.*

# PERSON-ORIENTED LEARNING TECHNOLOGY IN WORKING WITH GIFTED CHILDREN OF PRESCHOOL AGE

***Khudoyberdieva Durdona Bakhodir kizi-***
*Teacher of Gulistan State Pedagogical Institute*
e-mail: hudojberdievgijosiddin@gmail.com

***Abstract:*** *the resources presented in this article provide the basis for the demonstration of giftedness in children by working with gifted children and studying its components, and talk about the formation of scientific views, approaches, methods for improving the main directions.*

***Key words:*** *talent, technology, talent, democracy, strategy, sustainable, state, giftedness, nostandard, creative, individual.*

Необходимость быстрого развития инновационных идей и технологий в мировом масштабе является причиной обращения особого внимания на такие вопросы, как совершенствование системы работы с одаренными детьми, способными к нестандартному и творческому мышлению, развитию детского таланта, организации целеустремленности. ориентированная социально-педагогическая деятельность. В развитых странах приоритет отдается организации углубленного и профильного образования, развитию педагогических механизмов работы с одаренными детьми.

Педагогические особенности работы с одаренными детьми в мире, совершенствование образовательных программ и дидактического сопровождения, развитие детского таланта в процессе внеклассной деятельности, психические чувства, проявляющиеся как таланты и способности, интеллектуальный потенциал на основе индивидуального подхода к детям. ведется. Эти исследования служат определению

возможностей и интересов детей нижних ступеней системы непрерывного образования и организации на этой основе содержания образования и признаются фактором радикального изменения системы образования.

Реформы, направленные на совершенствование нормативно-правовой базы поддержки одаренных детей в Узбекистане, внедрение инновационной системы обучения и воспитания одаренных детей, налаживание сотрудничества в этой связи между семьями, образовательными учреждениями и молодежными организациями, разработка диагностического аппарата по отбору одаренных детей одаренных детей на основе передового зарубежного опыта, расширение возможностей внедрения социально-педагогических технологий и методов работы с одаренными детьми. В концепции развития системы народного образования до 2030 года определены такие задачи, как «создание системы осуществления конкретной целенаправленной работы с одаренными детьми и талантливой молодежью, организация «Президентских школ» [1].

Этим объясняется необходимость уточнения педагогико-психологических особенностей работы с одаренными детьми и критериев отбора и развития одаренных детей, совершенствования социально-педагогической структуры и организационно-методической системы работы с одаренными детьми.№ ПФ-4947 Президента Республики Узбекистан от 7 февраля 2017 года «О стратегии действий по дальнейшему развитию Республики Узбекистан», о Государственной программе «Молодежь – наше будущее» от 27 июня 2018 года Постановление № ПФ-5466 от 29 апреля 2019 года «Об утверждении Концепции развития системы народного образования Республики Узбекистан до 2030 года», Постановление № ПФ-5712 от 14 августа 2018 года - реализация указанных задач в Решении PQ-3907 «О мерах по поднятию нравственного и физического совершенства системы образования на новый качественный уровень» и других нормативно-правовых документах это исследование работает в определенной степени.

Талант – это качество психики человека, которое систематически

развивается на протяжении всей жизни и определяется тем, что человек обладает способностью достигать более высоких результатов в одной или нескольких областях по сравнению с другими людьми [2; 7–9-стр].

В психологических словарях понятие «талант» определяется следующим образом:

1) талант – уникальное сочетание способностей, обеспечивающее успешное осуществление данной деятельности;

2) талант - это общие способности, определяющие масштаб возможностей человека, уровень активности и уникальности;

3) талант - целостная индивидуальная характеристика умственного потенциала, способности к обучению и познавательных способностей;

4) талант – это наделённые природой способности, их природная основа, своеобразие и степени проявления;

5) талант – это талант, наличие внутренних возможностей и условий для достижения высоких результатов в деятельности [3; 247-стр].

На основании этих описаний можно отметить, что талант – это общие интеллектуальные и познавательные возможности человека, одаренного от природы, способность добиваться успехов в деятельности (например, учебной, творческой, профессиональной, научной) верхом на особых способностях. ложь.

В развитии детской одаренности важна роль их врожденных способностей и талантов. Молодые люди с врожденными способностями быстро усваивают все образовательные, воспитательные и профессиональные наставления взрослых и могут активно усваивать и применять их в жизни. Но не все молодые люди обладают этой способностью и талантом, врожденным талантом. Поэтому формирование способностей и приумножение талантов молодежи является прежде всего обязанностью педагогов и широкой общественности, т.е. семьи, микрорайона, учебных заведений и руководителей предприятий, организаций, мастерских [4; 76–86- стр].

Важный аспект работы с одаренными детьми связан с их

социализацией. Если под социализацией понимается процесс формирования личности под влиянием культуры и общения, общения друг с другом, то понятие социализация – это процесс овладения примерным поведением, психологическими механизмами, социальными критериями и ценностями, необходимыми для успешного развития общества. [5; 173–174-стр].

Одаренные дети – это дети, сочетающие в себе общие и специальные способности. Их отличают от других детей следующие признаки:

- любопытство;
- постоянно ищем ответы на различные вопросы;
- быстрое развитие речи, мышления, памяти;
- увлекается музыкой, рисованием, чтением, математикой с раннего возраста;
- высокий уровень познавательной деятельности и учебной деятельности;
- целеустремленность и оригинальность в поиске решений проблем;
- продуктивность мышления.

С педагогико-психологической точки зрения общие и специальные способности зависят от важных аспектов с учетом возрастных периодов. Талант можно рассматривать и развивать как общую и универсальную способность в раннем - дошкольном и младшем школьном возрасте. Со временем эта «общая способность» приобретает свои особенности и определяет определенное направление. При этом необходимо обращать внимание на то, в какой степени этот талант проявляется у ребенка. Явно проявленная способность, т. е. признанная психологами, педагогами и родителями, называется «скрытой» способностью, а способность, не замечаемая окружающими, называется «потенциальной» способностью.

Талант это:

1. Именно качественная совместимость способностей обеспечивает успешное выполнение деятельности. Взаимное перемещение способностей с определенной структурой происходит за счет развития других способностей

вместо одних способностей.

2. Общие способности или общие компоненты способностей, которые показывают широту личностных возможностей, являются уровнем и своеобразием деятельности человека.

3. Умственный потенциал или интеллект – это комплексная индивидуальная характеристика познавательных способностей и склонности к обучению.

4. Совокупность признаков природных способностей, уровень их проявления и уникальность способностей.

5. Талант – это наличие внутренних возможностей для достижения успеха в определенной деятельности.

Следовательно, талант–это качественно своеобразная совокупность способностей, которая выражает зрелость творческих способностей человека или определенной группы людей. Талант различается, с одной стороны, уровнем умственного развития, психических и духовных качеств, а с другой - овладением различными областями знаний в зависимости от направленности этих способностей.

Талант зависит от категорий «возможность» и «реальность». Человеческий талант – это только способность приобретать знания и навыки. Приобретение этих знаний и навыков зависит от многих условий.

Талант–это качественно определенный набор способностей, обеспечивающих успешное выполнение деятельности; умственные способности или интеллект; индивидуальное описание познавательных способностей и способностей к обучению. Одаренный школьник – обладатель индивидуального потенциала, отличающийся от других детей своим уровнем интеллекта, познавательных способностей, способностей. Интеллектуальная способность–это характеристика интеллекта, характеризующая успешность интеллектуальной деятельности в конкретных ситуациях с точки зрения правильности, а также быстроты обработки информации в процессе решения задач, оригинальности и разнообразия идей, высокой скорость и глубина

обучения, методы познания является отражением индивидуальности.

Одаренный ребенок – ребенок, отличающийся яркими, публичными, иногда известными достижениями (или имеющий внутреннюю основу для таких достижений) в той или иной деятельности. Сегодня большинство психологов признают, что качественное своеобразие таланта и степень его развития есть сложная игра наследственности, а социальная среда, всегда связанная с деятельностью ребенка (игрой, обучением, трудом), является результатом взаимодействия.

Раннее проявление таланта наблюдается от двух до шести лет. Такие дети склонны читать с двух-трех лет, в три-четыре года умеют читать и считать, в пять-шесть лет могут писать слова и небольшие предложения. В дошкольном возрасте одаренные дети отличаются от других уровнем интеллектуального развития. Они очень активны, задают много вопросов, любознательны, легко запоминают и пересказывают полученную от взрослых информацию, обладают богатым воображением. Одаренные дети часто интересуются различными расчетами, сочиняют стихи или сказки, играют на музыкальных инструментах, играют в шахматы, рисуют, поют и танцуют.

Одним словом, организация интеллектуальных возможностей одаренных детей в нашей стране на основе опыта развитых стран создает прочную основу для обеспечения развития страны.

Одаренные дети – это дети, сочетающие в себе общие и специальные способности. Их отличают от других детей следующие характеристики:

-любознательность;

-постоянно ищет ответы на различные вопросы;

-быстрое развитие речи, мышления, памяти;

-интерес к музыке, рисованию, чтению, математике с раннего возраста;

-высокий уровень познавательной активности и учебной деятельности;

- целеустремленность и оригинальность в поиске решения проблем;

- продуктивность мышления.

Дидактико-психологическое направление работы с одаренными детьми дошкольного возраста использовалось нами как основное средство управления учебной деятельностью, а также эффективности психологических механизмов в процессе обучения и полного раскрытия их способностей.

Исходя из того, что научно-исследовательское обучение представляет собой сложный образовательный процесс, прежде всего интеллектуальным способностям (навыкам анализа, сравнения, обобщения, синтеза, выделения важного, умения видеть проблемы образовательного процесса), а также обучение. Определяли уровень интереса и мотивации, уровень целевой ориентации, оригинальность мышления, уровень умения организовать собственную деятельность, выбор своего направления, уровень усилий для достижения цели.

Склонность к учебе у одаренных детей осуществляется в разных темпах, т. е. углубленная дифференциация, в частности, на уровне самостоятельного знания, а также целостной индивидуальности личности. В исследовании использовались три варианта работы с одаренными детьми: - раздельное обучение-в специализированных государственных организациях дошкольного образования; - вместе-раздельно - в специализированных группах; - совместное обучение – обучение одаренных детей вместе со сверстниками в «естественных условиях».

С педагогической и психологической точки зрения общие и специальные способности зависят от важных аспектов с учетом возрастных периодов. Талант можно рассматривать и развивать как общую и универсальную способность в раннем возрасте-дошкольном и младшем школьном возрасте. Со временем эта «общая способность» приобретает свои особенности и определяет определенное направление. [6; 23-24-стр].

В заключение, организация интеллектуальных возможностей талантливых детей в нашей стране на основе опыта развитых стран создает прочную основу для обеспечения развития страны.

Известно, что дошкольный возраст–это возраст игр. Данные

исследований показывают, что наблюдение за жизнью окружающей среды, организованное и тщательно продуманное взрослыми, оказывает решающее влияние на обогащение содержания детских игр. Форма игры основана на стремлениях дошкольника, например, знакомя его с миром музыки, способствует развитию таланта ребенка, а умелое сочетание методов игрового руководства способствует максимальному развитию творческих способностей ребенка. талант.

В настоящее время доказано, что существует тесная связь между развитием способностей и позицией эмоций, вызывающих интерес ребенка к деятельности. Ни в одной детской деятельности эмоциональный опыт не собирался так успешно, как в игре. Кроме того, игра может быть эффективным средством профилактики и коррекции таких проблем личности, как тревога и агрессия у одаренного ребенка.

**Список литературы:**

1. Указ Президента Республики Узбекистан от 14 августа 2018 года «О мерах по воспитанию нравственной, нравственной и физической зрелости молодежи, по поднятию качества ее системы образования на новый уровень» - Постановление № 3907. // Национальная база данных правовых документов, 15.08.2018, № 07Г'18Г'3907Г'1706.

2. Рабочая концепция одаренности / Науч. изд. В. Д. Шадрикова. - М., 2002. - 7-9 с.

3. Психология: Словарь Под обх. изд. А. В. Петровского, М. Г. Ярошевского. - М., 1990. - С. 247.

4. Войтенко Т. Обучение через саморазвитие и самовоспитание. G'G' J. Директор школы. - М., 2000. - №3. – С. 76–86.

5. Философия: энциклопедический словарь (составитель и ответственный редактор К. Назаров). - Т.: Шарк, 2004. - С. 173-174.

6. Рахматова.Ф.Г. Иқтидорли ўқувчилар билан ишлаш технологиясини такомиллаштириш Pedagogika fanlari doktori. diss. – Т., 2008. – 23-24с.

# РАЗВИТИЕ ВАЛЕОЛОГИЧЕСКИХ КОМПЕТЕНЦИЙ БУДУЩИХ УЧИТЕЛЕЙ НА ОСНОВЕ ФИЛОСОФСКИХ ВОЗЗРЕНИЙ МЫСЛИТЕЛЕЙ ВОСТОКА

***Г.Б.Худойбердиев*** –
*доцент Гулистанского государственного университета, доктор философии.*
e-mail: hudojberdievgijosiddin@gmail.com

***Аннотация:*** В статье подробно рассматриваются педагогические условия формирования валеологических компетенций у будущих учителей и принципы преподавания в образовательном процессе, направленные на формирование валеологических компетенций.

***Ключевые слова:*** валеология, компетентность, валеологическая компетентность, здоровый образ жизни, гигиеническое воспитание, сохранение здоровья.

# SHARQ MUTAFAKKIRLARINING FALSAFIY QARASHLARI ASOSIDA BO'LAJAK O'QITUVCHILARDA VALEOLOGIK KOMPETENSIYALARNI RIVOJLANTIRISH

***Anotatsiya:***Mazkur maqolada bo‘lajak o‘qituvchilarda valeologik kompetensiyalarni rivojlantirishning pedagogik shart-sharoitlari va valeologik kompetensiyalarni rivojlantirishga yo‘naltirilgan ta’lim-tarbiya jarayonida o‘qitish prinsiplari haqida batafsil so‘z yuritilgan.

***Kalit so‘zlar:*** valeologiya, kompetentlik, valeologik kompetensiya, sog‘lom turmush tarzi, gigiyenik tarbiya, sog‘liqni saqlash.

# DEVELOPİNG VALEOLOGİCAL COMPETENCİES İN FUTURE TEACHERS BASED ON THE PHİLOSOPHİCAL VİEWS OF EASTERN THİNKERS

***Abstract:*** This article discusses in detail the pedagogical conditions for the development of valeological competencies in future teachers and the principles of teaching in the educational process aimed at the development of valeological competencies.

***Keywords:*** valeology, competence, valeological competence, healthy lifestyle, hygienic education, health preservation.

В модернизирующемся Узбекистане вопрос кардинального реформирования сферы образования и создания современной системы непрерывного образования определен в качестве приоритетной задачи. Приоритетными задачами образования являются создание условий для того, чтобы новое поколение профессионалов стало экспертами в своей области и активно применяло полученные знания и умения, чтобы они могли найти достойное место в обществе. Соответственно, в Постановлении Кабинета Министров «О дополнительных мерах по дальнейшему совершенствованию системы профессиональных квалификаций и развития знаний» особое внимание уделяется профессиональной компетентности специалистов (ПКВК, 2021). Целью настоящего закона является популяризация оценки профессиональных компетенций в нашей стране среди соискателей и работодателей, обеспечение использования передового зарубежного опыта и предложений научного сообщества при формировании национальной системы профессиональных квалификаций, знаний и навыков, а также разработка профессиональных стандартов пойман.

В связи с проводимой работой по модернизации современного образования слова «компетенция» и «компетентность» приобрели новое

значение. Большой вклад в точное выражение сути этих понятий внесли Н.А. Муслимов, А.В. Хуторской, И.А. Зимняя, Джон Равен, Роберт Уайт, Ричард Бояцис, Лотар Ритц и другие ученые. В различных толковых словарях и научной литературе термины « «компетенция» и «Понятия «компетенция» трактуются по-разному. Чтобы правильно понять и осмыслить их значение, мы обратились к следующим словарям:

Согласно «Национальной энциклопедии Узбекистана», «компетентность» (лат. Compete — умею, достоин, достойный) означает [2; 226-б].

Русский словарь определяет понятие «компетенция» следующим образом: [лат. competto – я достигаю; [Я достоин, я достоин] 1. задача, возложенная на конкретный орган или должностное лицо законом, постановлением или иным документом; 2. Происхождение слова «компетенция», которое обозначает знания, опыт, способности и умения в определенной области, уходит корнями в наше глубокое прошлое [3: 512-б].

Многовековые традиции узбекского народа, в том числе его достижения в сфере образования, связаны с благословенными наставлениями наших предков. Повседневные жизненные процессы узбекского народа, включая вопросы образования, связаны с великими предками эпохи Тимуридского Возрождения, такими как Аль-Фараби, Ибн Сина, Аль-Бируни, Имам Термези и Алишер Навои, которые внесли неоценимый научный, культурный и образовательный вклад в мировую цивилизацию. Он был полон. Ученые, поощряющие творчество, науку, гуманизм, честный труд, благородство и толерантность, по сей день являются духовной основой образования и развития в Центральной Азии.

«Компетентность — это общая способность, основанная на знаниях, опыте, ценностях и намерениях, приобретенных посредством образования». Компетентность не сводится к знаниям или навыкам;

«Компетентность не означает быть ученым или образованным человеком». Важно различать компетентность и умение. Навык — это

характеристика, которую можно усвоить, наблюдая за действиями, поведением и навыками в определенной ситуации. Таким образом, умения и навыки проявляются на практике как компетенции. Компетентность повышает мастерство и действие. Компетентность формируется в результате сознательной деятельности. Государственный образовательный стандарт определяет профессиональные и общие компетенции, то есть знания, умения и навыки, которыми должен обладать выпускник. Их можно достичь посредством комплексного подхода к разработке основных программ профессионального образования. Вариативная часть программы позволяет отразить уникальность образовательного учреждения, региона, потребности работодателей региона в специалистах с конкретными профессиональными компетенциями [4: 120-б].

Подчеркивается педагогическая значимость формирования валеологических компетенций у будущих учителей и современное состояние формирования валеологических компетенций у восточных мыслителей.

Проблема формирования духовно-нравственных качеств подрастающего поколения является одной из актуальных проблем в процессах социализации общества. Ведь интенсивность новой эпохи предъявляет свои четкие и жесткие требования к системе образования. Здоровье общества требует от подрастающего поколения высокого уровня культуры здорового образа жизни. Соответственно, если все институты общества создадут условия, направленные на охрану духовного и физического здоровья детей, то формирование духовно-нравственного мировоззрения подрастающего поколения, живущего и растущего в этом обществе, поднимется на более высокий уровень.

В нашей стране с древних времен уделялось большое внимание этикету и воспитанию. Восточные ученые Ученые и мыслители издавна изучали и развивали науку литературы. В частности, наша священная религия, которая повелевает нам быть воспитанными, благовоспитанными и изобретательными во всех отношениях, а также очищать свои души, является

причиной больших перемен в этой области. Все аспекты нравственности и воспитания, являющиеся основой духовного совершенства человека, отражены в хадисах и учениях ученых.

Великие мыслители Востока Ибн Сина, Аль-Фараби, Аль-Бируни, Мирзо Улубек, Юсуф Хос Хаджиб также высказывали в свое время свои ценные мысли о том, что каждый человек обладает уникальным потенциалом и необходимости всегда уделять этому серьезное внимание.

Физические показатели для каждого возраста не являются абсолютными, они носят относительный характер и изменяются в различные исторические периоды развития, сохраняя при этом положительную тенденцию развития. К этим показателям относятся: рост ребенка, вес, размер груди, мышечная сила, способности и многое другое. Педагогические критерии развития подростка описывают возможности воспитания, образования и образования, определяют возможности интеллектуального, идейно-политического, нравственного, трудового, эстетического и физического воспитания в различные периоды жизни человека. Для выделения возрастных периодов развития человека используется комплекс анатомических, физиологических, физических, психологических и педагогических показателей. Некоторые показатели в этом возрастном периоде являются лидирующими, а другие связаны между собой цепочкой. Образовательная деятельность определяет содержание и особенности формирования интеллектуальных, нравственных, эстетических и физических качеств личности. Человеческие качества, необходимые для формирования духовно-нравственных качеств молодежи, изложенные в трудах восточных мыслителей и историко-научных источниках, можно объяснить следующим образом: советы родителям, как родить здорового ребенка; учет возрастных особенностей в воспитании полноценной личности; приобретение религиозных и светских знаний; Быть благородным, ходить в чистоте, достигать превосходства в обязанностях и ответственности по отношению к семье и стране, служить добру.

Ар-Рази призывает людей жить в соответствии с требованиями философского образа жизни и решительно осуждает негативные моральные качества, присущие некоторым людям: чрезмерную страстность, капризность, гнев, ложь, зависть, жадность, печаль, высокомерие и пьянство. Научно обосновывается концепция философского образа жизни.

По мнению Ар-Рази, философы и ученые должны быть справедливыми, гуманными и последовательными в своих действиях и словах. Они учили, что, обучая людей культуре взаимодействия, следует подчеркивать превосходство благородства и последствия плохого поведения, а также что поощрение доброты и честного труда являются основой благополучной и здоровой жизни.

По словам Ахмада Яссави, никто не может оскорбить гордость и достоинство человека, победившего собственное эго. Поэтому «Мудрость» помогает нам правильно определить свой жизненный путь, совершать больше добрых дел, понимать свою собственную сущность. Умение контролировать свои желания очищает и проясняет человеческое сердце, направляя людей на верный путь. Здоровое эго предохраняет человека от поддавания животным страстям, укрепляет его физически, увеличивает его энергию, защищает от серьезных болезней и ведет к духовному возвышению человека. Здоровый аппетит — важный признак здорового образа жизни. Неспособность контролировать свои желания омрачает сердце человека и сбивает его с истинного пути. Поддавшись похоти, человек унижается и в конечном итоге разрушается.

Гигиенические требования Абу Али ибн Сины к здоровью человека были изложены в его труде под названием «Трактат о здравоохранении». Цель книги — описать состояния, оказывающие вредное воздействие на организм человека, и способы их устранения путем исправления ошибок в образе жизни, пишет автор. В первой статье книги излагаются его мысли об этих ошибках и мерах по их устранению. В отдельных статьях книги описывается воздействие воздуха, его различных состояний — чистоты, влажности,

сухости — на организм человека, а также показаны методы защиты от них. Это показывает, что как застойный, так и движущийся воздух вредны для организма. В своей статье о ванных комнатах он рассматривает гигиенические требования к ванным комнатам. Большую опасность для организма представляет принятие ванны после обильного приема пищи, а также длительное купание и чрезмерный и интенсивный массаж. Он также пояснил, что после ванны полезно совершить короткую прогулку на свежем воздухе. [5:16-20-б].

В заключение стоит сказать, что в настоящее время в нашей стране ведется работа по подготовке высококвалифицированных специалистов, особое внимание уделяется вопросам профессиональной компетентности. «Профессиональная компетентность» будущих учителей «Инновация» означает постоянное обогащение своих рофессиональных знаний и навыков и постановку перед собой новых задач, то есть чувство требований времени и умение правильно применять их в своей практической деятельности.

**Список литературы:**

1. Постановление Кабинета Министров Республики Узбекистан от 30 сентября 2021 года № ВМК-616 «О дополнительных мерах по дальнейшему совершенствованию системы профессиональной квалификации и развития знаний». Электронный ресурс: https://lex.uz/docs/5664463.

2. Национальная энциклопедия Узбекистана. «Национальная энциклопедия Узбекистана» Государственное национальное издательство, - Т.: 2008. В 8 томах. Б-26.

3. Новая иллюстрированная энциклопедия. Кн. 5. Cl–Ma. –М.: Большая Российская энциклопедия, ООО «ТД Издательство Мир книги», 2007. –512 с.

4. Муслимов, Н. (2015). Усманбаева М. и другие. Основы педагогической компетентности и творчества. Отраслевой стандарт. Ташкент, 120.

5. Арзикулов Р. Основы здорового образа жизни (Валеология) «Национальная энциклопедия Узбекистана» Государственное научное издательство Ташкент—2009

# SHARQ MUTAFAKKIRLARINING FALSAFIY QARASHLARI ASOSIDA BO'LAJAK O'QITUVCHILARDA VALEOLOGIK KOMPETENSIYALARNI RIVOJLANTIRISH

**Xudoyberdiyev G‘iyosiddin Baxtiyor o‘g‘li-**
*Guliston davlat universiteti v.v.b.dotsenti, p.f.f.d (PhD).*
e-mail: hudojberdievgijosiddin@gmail.com

***Anotatsiya:****Mazkur maqolada bo‘lajak o‘qituvchilarda valeologik kompetensiyalarni rivojlantirishning pedagogik shart-sharoitlari va valeologik kompetensiyalarni rivojlantirishga yo‘naltirilgan ta’lim-tarbiya jarayonida o‘qitish prinsiplari haqida batafsil so‘z yuritilgan.*

***Kalit so‘zlar:*** *valeologiya, kompetentlik, valeologik kompetensiya, sog‘lom turmush tarzi, gigiyenik tarbiya, sog‘liqni saqlash.*

# РАЗВИТИЕ ВАЛЕОЛОГИЧЕСКИХ КОМПЕТЕНЦИЙ БУДУЩИХ УЧИТЕЛЕЙ НА ОСНОВЕ ФИЛОСОФСКИХ ВОЗЗРЕНИЙ МЫСЛИТЕЛЕЙ ВОСТОКА

***Аннотация:*** *В статье подробно рассматриваются педагогические условия формирования валеологических компетенций у будущих учителей и принципы преподавания в образовательном процессе, направленные на формирование валеологических компетенций.*

***Ключевые слова:*** *валеология, компетентность, валеологическая компетентность, здоровый образ жизни, гигиеническое воспитание, сохранение здоровья.*

# DEVELOPİNG VALEOLOGİCAL COMPETENCİES İN FUTURE TEACHERS BASED ON THE PHİLOSOPHİCAL VİEWS OF EASTERN THİNKERS

***Abstract:*** *This article discusses in detail the pedagogical conditions for the development of valeological competencies in future teachers and the principles of teaching in the educational process aimed at the development of valeological competencies.*

***Keywords:*** *valeology, competence, valeological competence, healthy lifestyle, hygienic education, health preservation.*

Yangilanayotgan O‘zbekistonda ta’lim sohasini tubdan isloh qilish va zamonaviy uzluksiz ta’lim tizimini yaratish masalasi ustuvor vazifa sifatida belgilandi. Ta’limning ustuvor vazifalari esa yangi avlod kadrlarini o‘z sohasining mutaxassisi qilib yetishtirish va jamiyatda o‘zining munosib o‘rnini topishi uchun o‘zlashtirgan bilim va ko‘nikmalarini faol tatbiq etish jarayonida shart-sharoit yaratib berishdan iborat. Shunga ko‘ra, “Kasbiy malaka va bilimlarni rivojlantirish tizimini yanada takomillashtirish bo‘yicha qo‘shimcha chora-tadbirlar to‘g‘risida”gi Vazirlar Mahkamasining qarorida aynan mutaxassislarning kasbiy kompetensiyasiga urg‘u berilgan (VMQ, 2021). Ushbu qonunda davlatimizda kasbiy kompetensiyalarini baholashni talabgorlar va ish beruvchilar o‘rtasida ommalashtirish, kasbiy malaka, bilim va ko‘nikmalar milliy tizimining rivojlantirilishida hamda kasbiy standartlarning ishlab chiqilishida eng ilg‘or xorijiy tajriba va ilmiy hamjamiyat takliflari qo‘llanilishining ta’minlanishi ko‘zda tutilgan.

Zamonaviy ta’limni modernizatsiya qilish bo‘yicha olib borilayotgan ishlar munosabati bilan “kompetensiya” va “kompetentlik” so‘zlari yangi tusga kirdi. Ushbu tushunchalarning mazmun-mohiyatini aniq ifodalashda N.A.Muslimov, A.V.Xutorskoy, I.A.Zimnyaya,John Raven, Robert White,

Richard Boyatzis, Lothar Reetz va boshqa olimlar katta hissa qo‘shganlar.Turli xil izohli lug‘at va ilmiy adabiyotlarda “kompetensiya” va “kompetentlik” tushunchalari turlicha izohlanadi. Ularning ma’nosini to‘g‘ri anglash va tushunish maqsadida quyidagi lug‘atlarga e’tiborimizni qaratdik:

“O‘zbekiston milliy ensiklopediyasi”da keltirilishicha: “kompetensiya” (lot. Competo–erishyapman, munosibman, loyiqman) demakdir [2; 226-b].

Rus tili lug‘atida “kompetensiya”ga shunday izoh berilgan, [lot. competo –erishyapman; munosibman, loyiqman], 1. qonun, nizom yoki boshqa hujjat bilan muayyan organ yoki mansabdor shaxsga berilgan topshiriq; 2. muayyan sohadagi bilim, tajriba bilimli, qobiliyatli, malakali bo‘lish negizidagi “kompetensiya” so‘zining kelib chiqishi chuqur o‘tmishimiz tarixiga borib taqaladi [3: 512-b].

O‘zbek xalqining asriy an’analari, jumladan, ta’lim-tarbiya sohasidagi yutuqlari ajdodlarimizning tabarruk o‘gitlari bilan bog‘liq. Temuriylar renessansi davrlarida jahon sivilizatsiyasiga bebaho ilmiy-madaniy va ma’rifiy hissa qo‘shgan Forobiy, Ibn Sino, Beruniy, Imom Termiziy, Alisher Navoiy kabi buyuk ajdodlariga ega o‘zbek xalqining kundalik turmush jarayonlari, jumladan,ta’lim masalalari bilan bog‘liq bo‘lgan. Ijod, ilm-fan, insoniylik, halol mehnat, oliyjanoblik va bag‘rikenglikka undovchi ulamolar hozirgi kunga qadar O‘rta Osiyoda ta’lim-tarbiya va taraqqiyotning ma’naviy asosi bo‘lib kelgan.

“Kompetensiya –bu ta’lim orqali olingan bilimlarga, tajribaga, qadriyatlarga, niyatlarga asoslangan umumiy qobiliyatdir. Kompetensiyaviy bilim yoki ko‘nikmaga tushmaydi; kompetentlik –bu olim yoki o‘qimishli odam bo‘lishni anglatmaydi”. Kompetensiya va ko‘nikma o‘rtasidagi farqni ajratish kerak. Ko‘nikma –bu muayyan vaziyatda harakat, kompetensiya –xatti-harakatlar, ko‘nikmalarning kuzatuvlaridan o‘rganilishi mumkin bo‘lgan xarakteristik xususiyatdir. Shunday qilib, ko‘nikmalar amalda kompetensiya sifatida namoyon bo‘ladi. Kompetensiya mahorat, harakatni kuchaytiradi. Kompetensiya ongli faoliyat natijasida shakllanadi. Davlat ta’lim standartida kasbiy va umumiy kompetensiyalar, ya’ni, bitiruvchilar egallashi lozim bo‘lgan bilim, ko‘nikma va

malakalar belgilab qo‘yilgan. Ularga asosiy kasbiy ta‘‘lim dasturlarini ishlab chiqishda integrativ yondashuv orqali erishish mumkin. Dasturning variativ qismi ta’lim muassasasining, mintaqaning o‘ziga xosligini, hududdagi ish beruvchilarning aniq kasbiy kompetensiyalarni egallagan mutaxassislarga bo‘lgan ehtiyojini aks ettirish imkonini beradi [4: 120-b].

Bo‘lajak o‘qituvchilarda valeologik kompetensiyalarni rivojlantirishning pedagogik ahamiyati, Sharq mutafakkirlarining valeologik kompetentlikni shakllantirishning mavjud holati yoritilgan.

Jamiyatning ijtimoiylashuv jarayonlarida yosh avlod ma’naviy-axloqiy fazilatlarini shakllantirish masalasi dolzarb muammolardan biri bo‘lib kelgan. Zero, yangi davr shiddati ta’lim-tarbiya tizimiga ham o‘zining aniq, qat’iy talablarini qo‘ymoqda. Jamiyatning sog‘lomligi esa o‘sib kelayotgan yosh avlodning yuqori darajada sog‘lom turmush madaniyatiga ega bo‘lishini taqozo etadi. Shunga ko‘ra, agar jamiyatda mavjud barcha institutlar tomonidan bolalar ma’naviy va jismoniy salomatligini muhofaza qilishga qaratilgan shart-sharoit yaratilsa, o‘sha jamiyatda yashab, o‘sib kelayotgan yosh avlodning ma’naviy-axloqiy dunyoqarashini shakllantirish yuqori darajaga ko‘tariladi.

Yurtimizda azal-azaldan odob-axloq va ta’lim-tarbiyaga katta e’tibor berilgan. Sharq allomalari, olimu mutafakkirlar qadimdan adab ilmini chuqur o‘rganib, rivojlantirib kelishgan. Ayniqsa, har taraflama go‘zal odobli, yaxshi xulqli va hayoli bo‘lishga, nafsni poklashga buyuruvchi muqaddas dinimiz bu sohada ulkan o‘zgarishlar sababchisidir. Hadislarda, allomalarning o‘gitlarida inson ma’naviy kamolotining asosi bo‘lgan odob-axloq va tarbiyaning barcha jihatlari o‘z ifodasini topgan.

Har bir insonning o‘zigagina xos imkoniyatlari mavjudligi va unga hamisha jiddiy e’tibor berish zarurligi haqida buyuk sharq mutafakkirlari Ibn Sino, Forobiy, Beruniy, Mirzo Ulubek, Yusuf Xos Hojib ham o‘z zamonlarida qimmatli fikrlarini alohida qayd etib o‘tganlar.

Har bir yosh uchun jismoniy ko‘rsatkichlar mutlaq emas, ular nisbiy xarakterda bo‘lib, ijobiy rivojlanish tendentsiyasini saqlab, turli xil tarixiy

rivojlanish davrlarida o‘zgarib turadi. Ushbu ko‘rsatkichlarga quyidagilar kiradi: bolaning o‘sishi, vazni, ko‘krak hajmi, mushaklarning kuchi, qobiliyatlari va boshqalarni aytish mumkin. O‘smir yoshni rivojlantirishning pedagogik mezonlari tarbiya, ta’lim va tarbiya imkoniyatlarini tavsiflaydi, inson hayotining turli davrlarida aqliy, mafkuraviy, siyosiy, axloqiy, mehnat, estetik va jismoniy tarbiya imkoniyatlarini belgilaydi. Inson rivojlanishining yosh davrlarini ajratish uchun anatomik, fiziologik, jismoniy, psixologik va pedagogik ko‘rsatkichlar majmui qo‘llaniladi. Ba’zi ko‘rsatkichlar ushbu yosh davrida yetakchi hisoblanadi, boshqalari esa zanjir singari bog‘liq bo‘lib turadi. O‘quv faoliyati insonning intellektual, axloqiy, estetik va jismoniy fazilatlarini shakllantirish mazmuni hamda xususiyatlarini belgilaydi. Sharq mutafakkirlari asarlari va tarixiy-ilmiy manbalarda olg‘a surilgan yoshlarning ma’naviy-axloqiy fazilatlarini shakllantirish uchun talab etiladigan insoniy fazilatlarni quyidagicha izohlash mumkin: ota-onalarga sog‘lom fapzand dunyoga keltirish bo‘yicha maslahatlar; komil inson tarbiyasida yosh xususiyatlarini hisobga olish; diniy va dunyoviy bilimlarni egallash; oliyjanob bo‘lish, pokiza yurish, oila va vatan oldidagi burch va vazifalarning ustunligiga erishish, ezgulikka xizmat qilish.

Ar-Roziy odamlami falsafiy turmush tarzi talablarida yashashga undaydi, ayrim kishilarga xos salbiy axloqiy sifatlar: ortiqcha ehtiros, injiqlik, jahldorlik, yolg'on so'zlash, hasad, ochko'zlik, qayg'u, mechkaylik, ichuvchanlik kabilarni qattiq qoralaydi. Falsafiy yashash tarzi tushunchasini ilmiy asoslab beradi.

Ar-Roziy fikricha, faylasuf olim hayotda adolatparvar, insonparvar, ishi bilan so'zi bir kishilar bo'lishlari lozim. Ular odamlarga muomala madaniyatini o'rgatishda oliyjanoblikning ustunligini, badxulqlikning boshga lalokat keltirishini lushuntirishlari, yaxshilikka undash, halol mehnat qilish farovon va sog'lom turmush kechirishning asosi ekanligini anglatishlari lozim deb ta'lim berdi.

Ahmad Yassaviy fikricha, o'z nafsining boshini yanchgan kishining g'ururi va qadr-qimmatini hech kim poymol qila olmaydi. Shu bois, “Hikmatlar’ bizga yashash tarzimizni adashmasdan to'g'ri belgilab olishimizda, ko'proq ezgu savob ishlar qilishimizda, o'z mohiyatimizni anglab yetishimizda ko'mak beradi. Nafsni

jilovlay bilish inson qalbini tozalaydi va tiniqlashtiradi, odamlami to'g'ri yo'lga boshlaydi. Sog'lom nafs insonni hayvoniy ehtiroslarga berilib ketishdan saqlaydi, jismonan mustahkamlaydi, uning quvvatini oshiradi, og'ir kasalliklardan asrab, insonning ma'naviy yuksalishiga olib keladi. Sog'lom nafs - sog'lom turmush tarzining muhim belgisidir. Nafsni tiya bilmaslik inson qalbini xiralashtiradi, to'g'ri yo'ldan ozdiradi. Nafsga berilish insonni tubanlashtiradi, oqibatda uni halok etadi.

Abu Ali ibn Sinoning inson salomatligiga qo'ygan gigiyenik talablari “Sog‘liqni saqlashga doir risola” deb nomlangan asarida bayon qilingan. Kitobning maqsadi inson tanasiga zararli ta’sir etuvchi holatlarni, uning turmush tarzidagi xatolarni to'g'rilash orqali bartaraf etilish usullarini bayon qilishdir, deb yozadi muallif. Kitobning birinchi maqolasida ushbu xatolar va ularni muvozanatlashtirish choralari haqida o'z fikrlarini bildiradi. Kitobning alohida maqolalarida havo, uning turli holatlari-musaffoligi, namligi, quruqligining inson organizmiga ta'sirini bayon qilib, ulardan himoyalanish usullarini ko'rsatadi. U uzoq turib qolgan havo ham, harakatdagi havo ham organizm uchun zararlidir, deb ko'rsatadi. Hammomlar to'g'risidagi maqolasida hammomga qo'yiladigan gigiyenik talablarga to'xtaladi. Hammomga to'yib ovqatlangan holda kirish organizmga katta xavf tug'dirishi, shuningdek, uzoq muddat davomida cho'milish, ortiqcha va kuchli uqalashning zarari. ayni paytda hammomdan so'ng biroz vaqt sot' havoda sayr etishning foydali ekanligini bayon qilgan. [ 5:16-20-b].

Xulosa o‘rnida shuni aytish joizki, hozirgi kunda yurtimizda yuqori malakali mutaxassislarni tayyorlash ishlari olib borilmoqda, kasbiy kompetensiya masalalariga alohida e’tibor berilmoqda. Bo‘lajak o‘qituvchilarning “kasbiy kompetensiya”si deganda, o‘z kasbiy bilim va ko‘nikmalarini tinmay boyitib borishi va yangi vazifalarni o‘z oldiga qo‘yishi, ya’ni davr talablarini his etishi hamda o‘z amaliy faoliyatida to‘g‘ri qo‘llay olishi tushuniladi.

**Adabiyotlar ro‘yxati:**

**1.** O‘zbekiston Respublikasi Vazirlar Mahkamasining 2021-yil 30-sentyabrdagi VMQ-616-son “Kasbiy malaka va bilimlarni rivojlantirish tizimini

yanada takomillashtirish bo‘yicha qo‘shimcha chora-tadbirlar to‘g‘risida”gi qarori. Elektron resurs: https://lex.uz/docs/5664463.

**2.** O‘zbekiston milliy ensiklopediyasi. “O‘zbekiston milliy ensiklopediyasi” Davlat milliy nashriyoti, –T.: 2008. 8 tom. B-26.

**3.** Новая иллюстрированная энциклопедия. Кн. 5. Кл –Ма. –М.: Большая Российская энциклопедия, ООО “ТД Издательство Мир книги”, 2007. –512 с.

**4.** Muslimov, N. (2015). Usmonboeva M. va boshqalar. Pedagogik kompetentlik va kreativlik asoslari. Sano-standart. Toshkent, 120.

**5.** Arziqulov R. Sog‘lom turmush tarzi asoslari (Valeologiya) “0‘zbekiston milliy ensiklopediyasi” Davlat ilmiy nashriyoti Toshkent—2009

# ПРОФЕССИОНАЛЬНАЯ ЛИНГВИСТИЧЕСКАЯ ПОДГОТОВКА УЧИТЕЛЕЙ-ЛОГОПЕДОВ В СИСТЕМЕ ВЫСШЕГО ОБРАЗОВАНИЯ

***Ирода Исмоилова Исмоил кизи***

*ул. Шота Руставели 156 Ташкентский Международный Университет Кимё*

*Преподователь факультета "Специальная педагогика"*

*Предметы: Special education, Social adaptacion of children, Organization of correctional assistance in Uzbekistan*

***Аннотация:*** *Данный тезис посвящен профессиональной лингвистической подготовке логопедов в системе высшего образования, с акцентом на интеграцию теоретических знаний и практических навыков для удовлетворения требований данной области. Исследование рассматривает существующие методики обучения, учебные программы и вызовы, с которыми сталкиваются как преподаватели, так и студенты.*

***Ключевые слова:*** *лингвистическая подготовка, образование логопедов, высшее образование, интеграция клинической практики, межкультурная коммуникация.*

## Введение:

Область логопедии играет жизненно важную роль в обеспечении эффективного общения и улучшении качества жизни людей с нарушениями речи, языка и общения. Логопеды должны приобрести обширные лингвистические знания и практические навыки для решения разнообразных проблем, возникающих в их профессиональной практике. Высшие учебные заведения играют решающую роль в подготовке специалистов-логопедов посредством целевых учебных программ и педагогических подходов. Однако с учетом растущей сложности языковых расстройств и спроса на доказательную практику, важность улучшения профессиональной лингвистической подготовки в системе высшего образования невозможно

переоценить.

**Методология**

Профессиональная лингвистическая подготовка логопедов широко изучается в научной литературе, часто в более широком контексте специального образования и здравоохранения. Ключевые рамки подчеркивают междисциплинарный характер этой области, включая лингвистику, психологию, фонетику и клинические методы. Исследования выдающихся ученых, таких как Маклеод (2020) и Грин и др. (2019), выявили важнейшие компетенции, необходимые логопедам, включая фонологическую осведомленность, морфологический анализ и прагматическое общение. Кроме того, для структурирования процесса обучения часто применяются модели разработки учебных программ, такие как таксономия Блума и образование, основанное на компетенциях.

В этом исследовании используется смешанный подход для анализа лингвистической подготовки логопедов в высших учебных заведениях. Качественные данные были собраны посредством интервью с преподавателями, практиками и студентами, а количественные данные были собраны посредством опроса, распространенного в пяти высших учебных заведениях, предлагающих программы логопеда. Анализ был сосредоточен на разработке учебной программы, методологии преподавания и интеграции теоретических и практических компонентов в учебный процесс. Кроме того, вторичные данные из академических журналов и институциональных отчетов предоставили контекст для сравнительного анализа.

**Результаты и обсуждение:**

Результаты показывают, что лингвистическая подготовка в программах логопеда является комплексной, но значительно различается в зависимости от учреждения. В большинстве программ приоритет отдается основным лингвистическим предметам, включая фонетику, синтаксис, семантику и психолингвистику. Однако были выявлены пробелы в практическом применении этих предметов, особенно в таких областях, как диалектические

вариации и мультикультурная коммуникация. Результаты опроса показывают, что 78% студентов чувствовали уверенность в своих теоретических знаниях, но только 56% считали, что они адекватно подготовлены к клиническим сценариям. Преподаватели также отметили отсутствие последовательной интеграции лингвистической теории и клинической практики, часто из-за нехватки времени в учебной программе.

Результаты подчеркивают важность сбалансированного подхода к лингвистической подготовке, сочетающего теоретическую строгость с практическим применением. Расхождения, наблюдаемые между учреждениями, отражают более широкие системные проблемы в приведении академических программ в соответствие с профессиональными стандартами и потребностями отрасли. Одним из существенных препятствий является ограниченное воздействие студентов на реальную клиническую среду во время обучения. Решение этой проблемы требует совместных усилий высших учебных заведений, поставщиков медицинских услуг и политиков для создания более надежных программ стажировок и клинических стажировок.

Интеграция технологий и научно обоснованных практик в учебную программу является еще одной важной областью для улучшения. Логопедическая терапия все чаще полагается на цифровые инструменты, такие как программное обеспечение для анализа речи и моделирование виртуальной реальности, для повышения точности диагностики и терапевтических результатов. Программы высшего образования должны адаптироваться к этим технологическим достижениям, чтобы гарантировать, что выпускники обладают необходимыми навыками для решения современных задач.

**Заключение:**

Профессиональная лингвистическая подготовка логопедов в системе высшего образования представляет собой многогранный процесс, требующий постоянной адаптации к меняющимся потребностям отрасли и научным достижениям. Хотя текущие программы обеспечивают прочную основу в

лингвистической теории, существует острая необходимость улучшить практические и технологические аспекты обучения. Совместные усилия академических учреждений, заинтересованных сторон отрасли и политиков могут устранить существующие пробелы и обеспечить, чтобы выпускники были хорошо подготовлены к удовлетворению разнообразных потребностей своих клиентов.

**Список литературы:**

**1.** Смит, М. М. Технологические инновации в подготовке логопедов: последствия для высшего образования. Журнал «Логопедия ежеквартально», 2021.

**2.** МакЛеод, С. Роль лингвистики в обучении логопедов. Международный журнал патологии речи и языка, 2020.

**3.** Грин, Дж. Р., Нип, И. С. Б., и Уилсон, Э. М. Прогресс в подготовке логопедов: соединение теории и практики. Журнал нарушений коммуникации, 2019.

**4.** Козырев, В.А. Компетентностный подход в педагогическом образовании / В.А. Козырев, Н.Ф. Радионова. — СПб., 2004.

# MUNDARIJA


| № | Maqola mavzusi | Maqola muallifi | Maqola sahifasi |
|---|---|---|---|
| 1 | O‘ZBEK TILSHUNOSLIGIDA “KONSEPT” ATAMASINING TADQIQI | *Axmadaliyeva Gulmira Marufjon qizi, (Author)* | 3-6 |
| 2 | “YULDUZLI TUNLAR” ASARI INGLIZCHA TARJIMALARIDA ONG OQIMI IFODALANISHI | *Radjabova Dildora Raximovna (Author)* | 7-10 |
| 3 | EMOTIV-EKSPRESSIVLIKNING LINGVISTIK ASOSLARI | *Abdusattarova Shaxlo Toshtemirovna (Author)* | 11-15 |
| 4 | AXBOROT-KUTUBXONA RESURSLARINI RIVOJLANTIRISH | *Egamnazarova Sadoqat Shavkatovna (Author)* | 16-18 |
| 5 | INGLIZ TILINI O‘QITISHDA INTERFERENSIYA VA UNI BARTARAF ETISH YO‘LLARI | *Haydarova Maftuna Murodilla qizi (Author)* | 19-23 |
| 6 | INGLIZ TILINI O‘QITISHDA INTERFERENSIYA VA UNI BARTARAF ETISH YO‘LLARI | *Haydarova Maftuna Murodilla qizi (Author)* | 24-28 |
| 7 | SOLIQ BAZASI ORQAlI XUFYONA IQTISODIYOTNI ANIQlASH VA UNI QISQARTIRISH AMALIYOTINING TAHLILI | *Raxmanov Laziz Erkabaevich (Author)* | 29-35 |
| 8 | JINOYAT ISHI QO`ZG`ATISH TUSHUNCHASI VA MOHIYATI | *Akramov Behzod Azamat o`g`li (Author)* | 36-47 |
| 9 | UZBEKISTAN IS DEVELOPING PILGRIMAGE TOURISM FACILITIES. | *Omina Abdujabborova Abdugappor qizi (Author)* | 48-51 |
| 10 | O‘QUVCHI -YOSHLAR ORASIDA LIDERLIK JARAYONLARINI RIVOJLANTIRISHNING USULLARI. | *Manzitov Baxtiyor Tolibovich (Author)* | 52-54 |
| 11 | ZIYO GO‘KALP QARASHLARIDA AXLOQ VA VIJDON MUNOSABATINING MUHIMLIGI | *Xamdamov Erkin Ibodullayevich (Author)* | 55-60 |
| 12 | HADISLARDA INSON OVOZINING TILOVATDAGI SIFATARI | *Rahmatov Iqboljon Izzatullo o‘gli (Author)* | 61-66 |
| 13 | QUR’ON TILOVATIDA INSON OVOZINING SIFATARI OYATLAR KO‘LAMIDA | *Rahmatov Iqboljon Izzatullo o‘gli (Author)* | 67-74 |
| 14 | DIGITAL DICTIONARIES: DEFINITION AND IMPORTANCE | *Abdurahmonova Zilola Yakubjan qizi, Berdimurodova Dildora Qahramon qizi (Author)* | 75-79 |
| 15 | WHAT IS LEXICOLOGY | *Abdumalikova Sevinch Jasurbek qizi, Abduraxmanova Zilola Yoqubjon qizi (Author)* | 80-84 |
| 16 | TARMOQDA IOT QURILMALARINING XAVFSIZLIGI SECURITY OF IOT DEVICES ON THE NETWORK БЕЗОПАСНОСТЬ IOT-УСТРОЙСТВ В СЕТИ | *Abduraximov Jalol O’ktam o’g’li, Babakulov Bekzod Mamatkulovich (Author)* | 85-94 |
| 17 | BIR O‘LCHAMLI PANJARADA UCH | *Husenova Jasmina* | 95-97 |

| | | | |
|---|---|---|---|
| | O‘LCHAMLI QO‘ZG‘ALISHGA EGA FRIDRIXS MODELINING XOS QIYMATLARI | *To‘lqinovna (Author)* | |
| 18 | HARBIY XIZMATCHILAR SODIR ETADIGAN JINOYATLAR VA ULARNING OLDINI OLISH MASALALARI | *AXMEDOVA MUXABBAT ABDUJALOLOVNA (Author)* | 98-103 |
| 19 | INVESTITSIYA SIYOSATI VA MODERNIZATSIYALASH MEXANIZMLARINI TAKOMILLASHTIRISH. | *Muxammedov Shamsiddin Faxritdinovich (Author)* | 104-114 |
| 20 | ОСОБЕННОСТИ ЭФФЕКТИВНЫХ МЕТОДОВ ПРИВЛЕЧЕНИЯ КЛИЕНТОВ В ТУРИЗМЕ. | *Азимов Миршод Отабекович (Author)* | 115-123 |
| 21 | ПЕРСПЕКТИВНЫЕ ПУТИ ПЕРЕХОДА УЗБЕКИСТАНА К ЦИФРОВОЙ ЭКОНОМИКЕ. | *Шарипов Санжар Саидович (Author)* | 124-129 |
| 22 | INTEGRATING TECHNOLOGY INTO ENGLISH LANGUAGE CLASSES | *Kalbaeva Guljakhan (Author)* | 130-134 |
| 23 | ЖИГАР ДЕТОКСИКАЦИОН ФУНКЦИОНАЛ ФАОЛЛИГИ БЎЙИЧА ТУРЛИ ФЕНОТИПЛИ КАЛАМУШЛАРДА АЛЛОКСАНЛИ ҚАНДЛИ ДИАБЕТДА ҚОНДАГИ ФЕРМЕНТЛАР ЎЗГАРИШИНИ БАХОЛАШ. | *Юлдашев Насирджан Мухамеджанович, Мамазулунов Нурмухаммад Хасанбой ўғли (Author)* | 135-137 |
| 24 | EOZINOFILIYA – JARROHLIK DAVOLANISHDAN SO'NG POLIPOZ RINOSINUSITNING ERTA QAYTALANISHINI PROGNOZ QILISH OMILI. | *Lutfullayev G`ayrat Umrullayevich, , Raximov Farrux Farxodovich, , Rustamov Azizbek Akbarovich, , Sherqobilov Jasur Sharafiddinovich, , Avalboyev Temur Shuxratovich (Author)* | 138-140 |
| 25 | CHORVACHILIK TARMOG‘INI RIVOJLANTIRISHDA YAYLOVLARDAN SAMARALI FOYDALANISHNING ASOSIY XUSUSIYATLARI | *Nurmatov N.E. (Author)* | 141-146 |
| 26 | COMPARATIVE STUDY OF ROMANCE AND BETRAYAL IN SHAKESPEARE AND SHAYKHZODA`S LITERARY WORKS. ("OTHELLO" AND "MIRZO ULUGBEK" TRAGEDIES) | *Mirzayeva Mahliyo G`ayrat qizi (Author)* | 147-152 |
| 27 | ZAMONAVIY VOLEYBOLDA SPORT MURABBIYLARI VA JISMONIY TARBIYA FANI O‘QITUVCHILARINING KASBIY TAYYORGARLIGINING NAZARIY ASOSLARI | *Sulaymonov Jaxongir Solijonovich, Shaakrom Xolmatovich Isroilov (Author)* | 153-161 |
| 28 | ИЗУЧЕНИЕ ХАРАКТЕРА НАРУШЕНИЙ МИКРОБИОТЫ У ПАЦИЕНТОВ С АУТОИМУННЫМИ ЗАБОЛЕВАНИЯМИ | *У.Ф. Пайзуллаева , Ш.Х. Зиядуллаев (Author)* | 162-166 |

| | | | |
|---|---|---|---|
| 29 | TABIATDAGI JARAYONLARNI MATEMATIK MODELLASHTIRISHDA DIFFERENSIAL TENGLAMALARNING ROLI | *Alimbekova Muqaddas Ziyovutdinovna (Author)* | 167-172 |
| 30 | O‘ZBEKISTONDA TRANSFERT NARXLARNI BELGILASHDA SOLIQ NAZORATIDAN FOYDALANISH YO‘NALISHLARI VA USULLAR TAHLILI | *Abdiev Jaxongir Ibragimovich (Author)* | 173-179 |
| 31 | O‘ZBEKISTON RESPUBLIKASI ADLIYA VAZIRLIGI VA NOTARIAL PALATASI HAMKORLIGI SHAFFOFLIGINI TA’MINLASHNING HUQUQIY MASALALARI | *Munavvarova Naimaxon Zoxidulaevna, (Author)* | 180-184 |
| 32 | QOLDIQ TUKDORLI CHIGITNI SAMARALI REGENERATSIYA QILISH MASHINASI | *Yormatov Abbos Ismatullo o’g’li, Ismoyilov Furqat Barotovich (Author)* | 185-191 |
| 33 | O’ZBEKISTON RESPUBLIKASIDA STANDARTLASHTIRISH SOHASIDAGI ISLOHOTLAR. | *Isroilova Saodatxon Xabibullo qizi, Kamolova Madinaxon Rasuljon qizi (Author)* | 192-196 |
| 34 | METHODS OF DEVELOPING ENGLISH SPEAKING SKILLS. | *Khudoyorova Gulasal Ilhomiddinovna. (Author)* | 197-202 |
| 35 | SANOAT VA XIZMAT KO‘RSATISH SOHALARIDA ZAMONAVIY VA YETUK MUTAXASSIS KADRLAR TAYYORLASH YO‘NALISHLARI | *Turdaliyeva Gulruxsor Shuxratovna, (Author)* | 203-207 |
| 36 | СУД МУҲОКАМАСИНИНГ НАЗАРИЙ-ҲУҚУҚИЙ ТАҲЛИЛИ ВА УНИНГ ВАЗИФАЛАРИГА ДОИР ИЛМИЙ ҚАРАШЛАР | *Абдураимов Фаррух Сойибжонович (Author)* | 208-215 |
| 37 | МОЛОДЫЕ ПЕДАГОГИ ДОШКОЛЬНОЙ ОБРАЗОВАТЕЛЬНОЙ ОРГАНИЗАЦИИ | *Хамраева Гульшода Азизовна (Author)* | 216-220 |
| 38 | OILA INSTITUTI – BOLANING IJTIMOIY RIVOJLANISHIDA MUHIM OMILDIR | *Bekchanova Shodiyaxon Muhammadjon qizi (Author)* | 221-226 |
| 39 | GENDER TARBIYADA MAKTABGACHA TA’LIM TASHKILOTI VA OILANING HAMKORLIGI | *Komilova Soliha Mirsobitovna (Author)* | 227-233 |
| 40 | MAKTABGACHA TA'LIM TASHKILOTINI BOSHQARISHDA OTA-ONALARNING ISHTIROKI | *Sagdullayeva Nilufar Mamirjanovna (Author)* | 234-238 |
| 41 | ALISHER NAVOIYNING ASARLARIDA AXLOQIY VA TARBIYAVIY TAMOYILLAR | *Djumaniyazova Qalbike Qalievna (Author)* | 239-242 |
| 42 | LANGUAGE AND POWER IN DISCOURSE ANALYSIS | *Xoliqjonova Zulxumorxon Abrorjon qizi , Kenjayeva Muxlisa Baxadirovna (Author)* | 243-248 |
| 43 | GRAMMATICAL CONSTRUCTION OF COLLOCATIONS | *Qirgizova Hanifa Muhtorjon qizi, (Author)* | 249-252 |
| 44 | ALISHER NAVOIY SHE'RIYATIDAGI AYOL TASVIRI | *Orifjanova Madina Rasuljon qizi (Author)* | 253-260 |

| | | | |
|---|---|---|---|
| 45 | O'ZBEKISTON VA TURKIYA O'RTASIDAGI MADANIY VA MA'NAVIY ALOQALAR | *Nurmuhammadova Mohina Habibullo qizi (Author)* | 261-266 |
| 46 | TALABALARNI VATANPARVARLIK RUHIDA TARBIYALASH JARAYONLARINI TAKOMILLASHTIRISHNING IJTIMOIY-PSIXOLOGIK XUSUSIYATLARI | *Hayitov Sardor To'lqinovich (Author)* | 267-275 |
| 47 | ЛИЧНОСТНО-ОРИЕНТИРОВАННАЯ ТЕХНОЛОГИЯ ОБУЧЕНИЯ В РАБОТЕ С ОДАРЕННЫМИ ДЕТЬМИ ДОШКОЛЬНОГО ВОЗРАСТА. | *Khudoyberdieva Durdona Bakhodir kizi (Author)* | 276-284 |
| 48 | РАЗВИТИЕ ВАЛЕОЛОГИЧЕСКИХ КОМПЕТЕНЦИЙ БУДУЩИХ УЧИТЕЛЕЙ НА ОСНОВЕ ФИЛОСОФСКИХ ВОЗЗРЕНИЙ МЫСЛИТЕЛЕЙ ВОСТОКА | *Г.Б.Худойбердиев (Author)* | 285-291 |
| 49 | SHARQ MUTAFAKKIRLARINING FALSAFIY QARASHLARI ASOSIDA BO'LAJAK O'QITUVCHILARDA VALEOLOGIK KOMPETENSIYALARNI RIVOJLANTIRISH | *Xudoyberdiyev G'iyosiddin Baxtiyor o'g'li (Author)* | 292-298 |
| 50 | ПРОФЕССИОНАЛЬНАЯ ЛИНГВИСТИЧЕСКАЯ ПОДГОТОВКА УЧИТЕЛЕЙ-ЛОГОПЕДОВ В СИСТЕМЕ ВЫСШЕГО ОБРАЗОВАНИЯ | *Ирода Исмоилова Исмоил кизи (Author)* | 299-302 |

# YANGI O'ZBEKISTON TARAQQIYOTIDA TADQIQOTLARNI O'RNI VA RIVOJLANISH OMILLARI

*Respublika miqyosidagi ilmiy-amaliy masofaviy konferensiya materiallari*

Bosishga ruxsat etildi. 5.11.2023 y.
Qog‘oz bichimi 60x84 1/16. Times New Roman garniturasida terildi.
Ofset uslubida oq qog‘ozda chop etildi.
Nashriyot hisob tabog‘i 11.0, Adadi 100. Buyurtma № 100
Bahosi kelishuv asosida

“Poligraf Super Servis” MCHJ bosmaxonasida chop etildi.
Manzil: Farg’ona viloyati Farg’ona shahri, Aviasozlar ko’chasi 2-uy.